

CATÁLOGO GENERAL 2021

Soluciones Integrales para la Cocina

MAKE IT WONDERFUL

FRANKE



COCINAS LLENAS DE VIDA

Querido cliente y colaborador,

Nos complace presentar el nuevo Catálogo General Franke 2021, mirando con optimismo hacia un futuro ilusionante. Tenemos la convicción de que será un año lleno de éxitos, en el que esperamos poder seguir contando con su colaboración.

Nuestro enfoque hacia Soluciones Integrales para la cocina, cada vez más inteligentes e innovadoras, pretende crear unas bases sólidas para el progreso y el desarrollo hacia un futuro común.

En nuestro nuevo porfolio de producto 2021 le esperan novedades atractivas y apasionantes. Especial mención merece nuestra nueva gama de electrodomésticos con diseño minimalista y elegante, que ofrece un sistema de cocción integrado y altamente eficiente de hornos, placas de inducción y microondas.

Descubra nuestra amplia gama de color en fregaderos y cubetas con materiales de primera calidad compuestos de granito natural, fibra de vidrio y otros materiales, que aportan durabilidad, robustez y diseño. Otra novedad para destacar es nuestra nueva grifería electrónica con sensor automático, que garantiza una mejor higiene, actúa de barrera para evitar la transmisión de gérmenes, y permite un ahorro en el consumo de agua.

Le agradecemos la confianza depositada en Franke, y esperamos que nuestro catálogo contribuya a que este sea un año lleno de éxitos y nuevos proyectos.

Atentamente,

Corrado Mura

Director General Franke España y Portugal





ÍNDICE

INTRODUCCIÓN

BIENVENIDO A FRANKE 6

DISEÑADO PARA VIVIRLO 8

CALIDAD Y PRECISIÓN SUIZA 10

SOLUCIONES INTEGRALES 12

MOMENTOS INOLVIDABLES 14

LAS COLECCIONES FRANKE 16

CATÁLOGO

FREGADEROS Y CUBETAS INOX 20

FREGADEROS Y CUBETAS COLOR 64

GRIFERÍA 120

HORNOS Y MICROONDAS 188

PLACAS DE COCCIÓN 242

CAMPANAS 278

FRIGORÍFICOS 354

LAVAVAJILLAS 372

GESTIÓN DE RESIDUOS 383

ACCESORIOS 391

PRODUCTOS DE LIMPIEZA 398

PICTOGRAMAS 404

TARIFA DE PRECIOS 406

SERVICIOS Y CONDICIONES GENERALES 412

BIENVENIDO A FRANKE

Durante más de 100 años de historia, los valores de marca del Grupo Franke se han mantenido vivos, inspirando las cocinas de todo el mundo. Calidad y precisión suiza combinado con un diseño elegante y funcional permanecen en el corazón de nuestro negocio para hacer de la cocina un espacio, en donde vivir momentos inolvidables.

MÁS DE UN SIGLO DE PASIÓN

Franke es líder mundial en Cocinas Domésticas e Industriales, en Sistemas de Tratamiento de Aguas, en Baños Públicos y Privados, y en Máquinas para la Preparación de Café. Nuestra andadura comenzó hace más de 100 años y actualmente somos un Grupo con renombre mundial con más de 65 delegaciones, presente en más en 40 países en los 5 continentes.

Desde su fundación en 1911, el éxito de Franke se ha basado en un Diseño Inteligente y en una excelente Calidad Suiza. Estos valores siguen siendo la piedra angular de nuestra filosofía, junto con una ingeniería innovadora y la acción orientada a dar soluciones personalizadas a nuestros clientes.

En este catálogo presentamos nuestras Soluciones Integrales para Cocinas que abarcan una amplia gama en fregaderos, grifería, campanas, hornos, microondas, placas de cocción, frigoríficos, lavavajillas, gestión de residuos y accesorios de cocina.

NUESTRA HISTORIA

Franke nace en el año 1911 de la mano de Hermann Franke en la localidad suiza de Rorschach. Debido a la expansión de las instalaciones de producción y a la optimización de las rutas logísticas, la Empresa se traslada a Aarburg, sede actual de nuestras Oficinas Centrales. La expansión global de la Empresa se inicia con su hijo, Walter Franke, y continúa con su predecesor Willi Pieper, que guía la Empresa hacia su expansión a otros continentes.

En 1989, su hijo Michael Pieper, actual dueño del Grupo Franke, le sustituye al mando de la Compañía. En 2018 tiene lugar un cambio de CEO: Patrick Wohlhauser toma el control del Grupo, y actualmente lidera un equipo de más de 9.000 empleados distribuidos en los 5 continentes.

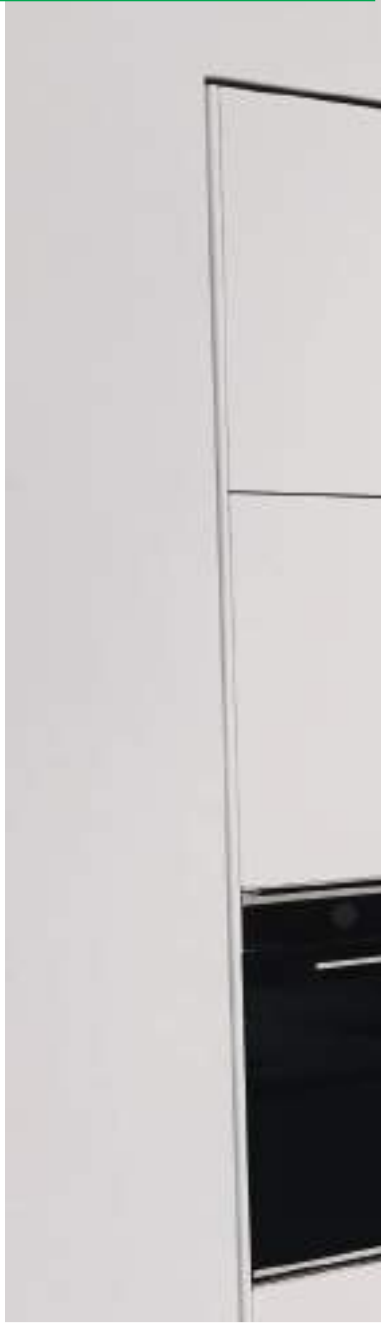









DISEÑADO PARA VIVIRLO

¿Cómo es la cocina de sus sueños? En Franke creemos que cada cocina debe ser tan única como su dueño. Debe ser un espacio donde cocinar, entretenerse, celebrar, disfrutar y vivir momentos inolvidables. Por ello trabajamos para que su cocina sea perfecta, desde el fregadero o el grifo hasta los electrodomésticos, y en cada momento del día durante todo el año.

EXTRAORDINARIAMENTE INTELIGENTE

Imagine una cocina, donde todo encaja a la perfección y donde todos los elementos están diseñados para disfrutar más el día a día. En Franke creamos nuestros productos para ofrecer Soluciones Integrales que ofrecen el equilibrio perfecto entre estilo, diseño, confort y funcionalidad.

INCREÍBLEMENTE VERSÁTIL

¿Estilo minimalista, industrial, nórdico o quizás vintage o rústico? ¿Se atreve con colores y formas más llamativas? Con la gama Franke no hay que limitarse a un estilo u otro. Puede elegir entre una amplia gama de colores, texturas y materiales que le permiten diseñar la cocina para que se adapte a su estilo y personalidad.

LA INNOVACIÓN ESTÁ EN NUESTRO ADN

Durante nuestros más de 100 años de historia hemos dirigido nuestros esfuerzos hacia la continua mejora e innovación de nuestros productos y servicios. La historia y experiencia nos han llevado a diseñar y crear productos que demuestran día a día su excelencia en 100 millones de hogares en todo el mundo.

CALIDAD Y PRECISIÓN SUIZA

Nuestros orígenes suizos están presentes en cada uno de nuestros productos para recordarnos el deber de mantener unos estándares de excelencia, durabilidad y calidad excepcionales.

ORÍGENES SUIZOS

"Swiss Made" es un concepto que va mucho más allá de las palabras. Desde nuestros modestos inicios hasta convertirnos en una empresa reconocida a nivel mundial, el orgullo de nuestros orígenes suizos siempre ha estado presente e implica la responsabilidad de mantener unos estándares excepcionales de excelencia en calidad, durabilidad y precisión.

PRECISIÓN Y DURABILIDAD

La calidad de los productos Franke ha sido siempre una prioridad durante estos más de 100 años de historia.

Fuerte y robusto, el acero Franke (AISI 304/10) describe nuestro concepto de calidad y durabilidad. Una elección que refleja nuestra apuesta por materiales sólidos y duraderos, que se mantienen en el tiempo, y que son apreciados por los profesionales del sector.

DESCUBRE EL VIDEO






FRANKE
SWISS







SOLUCIONES INTEGRALES PARA LA COCINA

Todo lo que necesita para montar su cocina lo encontrará en Franke.
Porque ofrecemos Soluciones Integrales que abarcan todos los elementos y electrodomésticos necesarios para equiparla.



ELECTRODOMÉSTICOS:

Hornos, Microondas, Placas, Frigoríficos y Lavavajillas.

NEW

¡Descubra nuestra nueva gama de Electrodomésticos: Hornos, Microondas, Placas de Inducción, Calienta Platos y Cafetera de Integración!



ZONA DE PREPARACIÓN DE ALIMENTOS

Fregaderos, Cubetas, Grifos, Grifos con Tecnología de Agua Filtrada, Dosificadores de Jabón, Gestión de Residuos y Accesorios de Cocina.



CAMPANAS

Amplia gama de Campanas de Techo, de Isla, de Sobremesa, Decorativas, de Integración y Extraíbles.

MOMENTOS INOLVIDABLES

En muchas casas la vida gira en torno a la cocina. Es el lugar de reunión de la familia tras el día, en donde compartir experiencias y contar los pormenores de la jornada mientras se prepara la cena.

Personalidad, elegancia, calidad y diseño son las características que definen la gama Franke. Porque la cocina es el alma del hogar, y nuestras cocinas están diseñadas para vivirlas y convertirlas en un espacio lleno de vida, en donde poder disfrutar de momentos inolvidables.

VIVE MOMENTOS INOLVIDABLES







LAS COLECCIONES FRANKE

Enamorarse día a día con el entorno en el que vivimos, encontrar la armonía en el hogar eligiendo los materiales y colores más auténticos, escoger las formas que revelan nuestra personalidad y nuestro estilo de vida: estas son las premisas que nos inspiraron para dar vida a las Colecciones Franke.

Cada proyecto de cocina es único y personal, y está basado en los estilos de vida, sensibilidades, hábitos culinarios y necesidades de sus dueños. Cada colección representa una personalidad, una identidad y unas características únicas y singulares: Mythos es belleza, delicadeza y distinción; Maris es ligereza pero también solidez y funcionalidad; Smart es dinamismo, jovialidad y alegría.





MYTHOS

EL LUJO Y LA SOFISTICACIÓN DE LA TECNOLOGÍA

Las altas prestaciones de la colección Mythos hacen que cada momento vivido en la cocina sea especial. Diseño sofisticado y vanguardista para aquellos que viven la cocina con pasión, y para aquellos que disfrutan de la creatividad, del placer y de la relajación de la buena cocina.

La colección Mythos defiende la sofisticación, el lujo y el minimalismo para transformar la cocina en una obra de arte. La cuidadosa selección de materiales, como nuestro acero inoxidable o el cristal, confieren a las cocinas Mythos una gran belleza y sofisticación. Los acabados elegantes, los detalles refinados, junto con un alto rendimiento y la alta tecnología, hacen de esta colección la combinación perfecta entre innovación y diseño. El estilo de Mythos combina líneas clásicas y vanguardistas, que confieren al espacio un ambiente único e inolvidable.



MARIS

CALIDEZ ENTORNO A LA COCINA

Pensado para familias jóvenes y activas que eligen una estética cómoda, acogedora y funcional para crear un hogar donde vivir experiencias enriquecedoras que acogen a toda la familia. Valoran un diseño robusto y funcional pero también buscan optimizar sus vidas con soluciones digitales que faciliten sus tareas y así poder pasar más tiempo con los suyos.



SMART

ESTILO JOVEN Y FUNCIONAL

Original y no convencional, así es el estilo de vida de las personas Smart, que eligen entornos multi-funcionales, cómodos y dinámicos sin renunciar a un diseño atractivo.


FRANKE
SWISS

FREGADEROS Y CUBETAS ACERO INOX

TRADICIÓN DE ACERO 22

FREGADEROS ACERO INOX.

GUÍA DE SELECCIÓN 24
BOX CENTER 26
CRYSTAL 30
MYTHOS MYX 32
NEPTUNE PLUS 33
MARIS 34
PROGRESSO ANGULAR 35
ACQUARIO 36
ATON 37
ARGOS 38
SMART 39
SPARK 41
ONDA LINE 42
COLIBRI 43
RAMBLA 43

CUBETAS ACERO INOX.

GUÍA DE SELECCIÓN 44
MYTHOS MYX 46
PLANAR ZERO 50
BOX BXX 52
MARIS MRX 56
BMG 60
ARMONÍA 63
QUADRANT 63

TRADICIÓN DE ACERO

El acero inoxidable es una de nuestras señas de identidad. Elegante, duradero y funcional, este material sigue siendo una apuesta segura que encaja en todo tipo de ambientes de cocina. Las cubetas y fregaderos Franke se adaptan a todos los estilos y tamaños de cocina, contando con infinitas posibilidades de personalización a nivel de tamaño, color, materiales y accesorios.

Franke utiliza acero AISI 304 18/10 producido en Europa, con propiedades tan apreciadas como:

- **La resistencia a la corrosión**: En contacto con el oxígeno del aire, crea de manera natural una capa de protección que garantiza mayor durabilidad.
- **Resistencia al calor**: El acero no funde hasta 1.450°C
- **Elástico y sólido**: Extensible hasta un 50%, permite reducir el riesgo de rotura.
- **Higiénico**: Superficie inmune a las bacterias y libre de porosidad.
- **Reciclable**: Se puede volver a fundir y reutilizar.

REBOSADERO PERIMETRAL DE DISEÑO*

Una placa de acero inoxidable evita el desbordamiento y se puede extraer fácilmente para su limpieza.



VÁLVULA INTEGRADA*

Sin juntas, encaja a la perfección, es fácil de limpiar y evita la acumulación de residuos.



> LIMPIEZA FREGADEROS ACERO INOXIDABLE



KITCHEN CARE
Fregaderos de acero inox 200ml
FUN **112.0530.237**
EAN **7612985477925**
€ 15



KITCHEN CARE
Paño de microfibras
FUN **112.0530.324**
EAN **7612985477994**
€ 9



INNOVADOR PULSADOR*

Máxima comodidad para abrir y cerrar la válvula con sólo presionar el pulsador sin necesidad de ensuciarse las manos.

Garantía ✓
DE POR VIDA
Corrosión y Soldaduras
(excluidos componentes como válvulas y rebosaderos)

DESCUBRE MÁS

FAST-FIX*

La instalación más sencilla del mercado: cortar debidamente la encimera, insertar la cubeta, presionar suavemente los laterales, y ¡listo en menos de 1 minuto!





CUBIERTA PREMIUM*

La tapa protectora convierte los desagües en imperceptibles, proporcionando un acabado elegante y realzando la belleza del fregadero.

> ACABADOS DE ACERO INOX

3 acabados a escoger:

Silk-Matt: Acabado mate en linea con las tendencias actuales. El menor brillo reduce la percepción de las posibles marcas.



Estándar: Acabado más utilizado, con una apariencia uniforme que aporta un estilo atemporal.



Brushed: Acabado unidireccional que aporta una apariencia elegante y minimalista.



*Funcionalidades que incorporan algunos modelos

GUÍA DE SELECCIÓN FREGADEROS ACERO INOX

45



SMART 611
Fregadero encastre
Pág. 40



COLIBRI 611
Fregadero encastre
Pág. 43



RAMBLA RAX 610-38
Fregadero encastre
Pág. 43

50 55



ONDA LINE 611
Fregadero encastre
Pág. 42

60



CRYSTAL CLV 214
Fregadero encastre/a ras
Pág. 31



MYTHOS MYX 211-86 TL
Fregadero encastre/a ras
Pág. 32



MYTHOS MYX 251-86 TL
Fregadero encastre/a ras
Pág. 32



NEPTUNE PLUS 611
Fregadero encastre
Pág. 33



MARIS MRX 251
Fregadero encastre/a ras
Pág. 34



MARIS MRX 211
Fregadero encastre/a ras
Pág. 34



ATON ANX 211-100
Fregadero encastre/a ras
Pág. 37



ATON ANX 211-86
Fregadero encastre/a ras
Pág. 37



ATON ANX 251
Fregadero encastre/a ras
Pág. 38



ARGOS AGX 210C
Fregadero encastre
Pág. 38

Encastre: Instalación, en donde el fregadero reposa sobre la encimera y se fija con grapas a la misma.

Integración a ras: Instalación, en donde el fregadero reposa totalmente alineado sobre la encimera.

Bajo encimera: El fregadero se coloca bajo la encimera.

Sobre bastidor: Esta instalación permite elegir la relación del fregadero con la encimera, haciéndolo sobresalir, integrarse o cederle el protagonismo a ésta.

60



SMART 651
Fregadero encastre
Pág. 39



SMART 611 LB
Fregadero encastre
Pág. 40



SPARK 611 L
Fregadero encastre
Pág. 41

80



CRYSTAL CLV 210
Fregadero encastre/a ras
Pág. 31



ONDA LINE 620
Fregadero encastre
Pág. 42



NEPTUNE PLUS 620
Fregadero encastre
Pág. 33



ONDA LINE 621
Fregadero encastre
Pág. 42



ACQUARIO AEX-610
Fregadero encastre
Pág. 36



COLIBRI 620
Fregadero encastre
Pág. 43



SMART 620
Fregadero encastre
Pág. 40



ATON ANX 220
Fregadero encastre/a ras
Pág. 38

90



BOX CENTER BWX 220-54-27 TL
Fregadero encastre/a ras
Pág. 28



BOX CENTER BWX 120-41-27
Fregadero bajo encimera
Pág. 29



PROGRESSO ANGULAR PNX 621 E
Fregadero encastre
Pág. 35



BOX CENTER

DESCUBRE EL VIDEO

EL FREGADERO QUE SE ADAPTA A TI

Un espacio polivalente diseñado para adaptarse a cualquier momento del día, que se convierte en una pieza fundamental en la cocina.

Franke Box Center es la solución perfecta para cocinas abiertas y aquellos que aprecian el orden en la cocina. Es un espacio personalizable según los ritmos del día a día integrado por la cubeta, la zona de preparación de alimentos y los accesorios para conseguir un máximo confort: soporte para cuchillos, tablas de corte, escurridores y set de cuchillos.

El fregadero de acero inoxidable permite alcanzar todos los accesorios necesarios para preparar los alimentos, quedando completamente recogidos de forma ordenada e invisible cuando ya no se necesitan. Además, su diseño compacto y vanguardista encaja a la perfección en todo tipo de ambientes para hacer de la cocina un espacio acogedor y funcional.

SIEMPRE A PUNTO

En una cocina bien organizada, cada movimiento es productivo. El Box Center es el paradigma de la eficiencia en este aspecto. Los accesorios de cocina principales están eficazmente ordenados en la cubeta compartimentada, justo donde los necesitas mientras preparas los alimentos.

8:00 h - ¡BUENOS DÍAS!



Comienza el día con buen pie en una cocina increíblemente bien equipada y con un desayuno recién preparado.

14:00 h - TÓMATE UN DESCANSO



Si quieres prepararte algo rápido o cocinar una comida completa, tendrás a mano todo lo que necesitas

21:00 h - ¡QUE APROVECHE!



Hora de volver a la cocina. Lava, corta, mezcla y prepara una cena deliciosa.

23:00 h - QUE DESCANSES



Disfruta de tus veladas como más te apetezca, con la tranquilidad de saber que todo está perfectamente limpio y ordenado.



BOX CENTER

Garantía DE POR VIDA

BWX 220-54-27 TL

Fregadero encastre / a ras con zona de preparación de alimentos



Mueble	**90 cm**
Material	**Acero inoxidable**
Totales	**860 x 510 mm**
Cubeta	**540 x 410 x 200 mm**
	270 x 480 x 200 mm
Encastre	**840 x 490 mm R10**

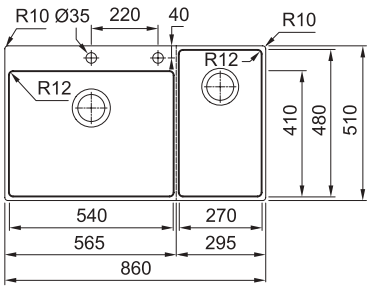

Accesorios incluidos: Sifón, válvula 3 1/2" automática, conjunto desagüe, 2 orificios para grifos, rebosadero perimetral premium, mando válvula, soporte para cuchillos, tablas de corte, escurridores, set de cuchillos.

En las instalaciones a ras hay que realizar el orificio y rebaje basándose en las medidas/espesor del fregadero físico a enrasar.
Este proceso debe ser ejecutado siempre por un profesional especializado.



Accesorios derecha

FUN	**127.0538.259**
EAN	**7612985512275**

Accesorios izquierda

FUN	**127.0538.260**
EAN	**7612985512282**

1.379 €



BOX CENTER

DESIGN AWARD 2019

Garantía DE POR VIDA

NEW

BWX 120-41-27

Fregadero bajo encimera con zona de preparación de alimentos

1 2 3 4 5 6



Mueble	**90 cm**
Material	**Acero inoxidable**
Totales	**820 x 520 mm**
Cubeta	**410 x 480 x 200 mm**
	270 x 480 x 200 mm
Nº cubetas	**2**
Bajo encimera	**780 x 490 mm R12**

Accesorios incluidos: Sifón, válvula automática 3 1/2", conjunto desagüe, mando válvula, soporte para cuchillos, tablas de corte, escurridores, set de cuchillos.

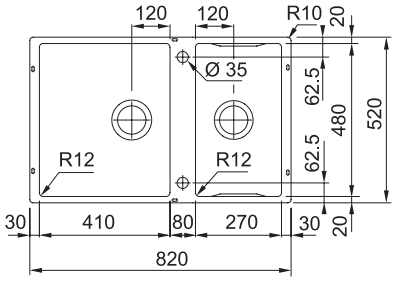

FUN	**122.0579.553**
EAN	**7612985688925**

1.299 €

Accesorios incluidos

1 Soporte para cuchillos

2 **3** Tablas de corte

4 Escurridores

5 **6** Set de cuchillos



Franke recomienda:

Consultar pág. 398







CRYSTAL

Garantía DE POR VIDA

CLV 214

Fregadero encastre / a ras

1 2 3 4 5





Mueble	**60 cm**
Material	**Acero inoxidable/ cristal negro**
Totales	**1.000 x 512 mm**
Cubeta	**470 x 410 x 200 mm**
Encastre	**980 x 492 mm**

Accesorios incluidos: Sifón, válvula automática 3 1/2" (oculta), conjunto desagüe, vidrio templado.

En las instalaciones a ras hay que realizar el orificio y rebaje basándose en las medidas/espesor del fregadero físico a enrasar.
Este proceso debe ser ejecutado siempre por un profesional especializado.

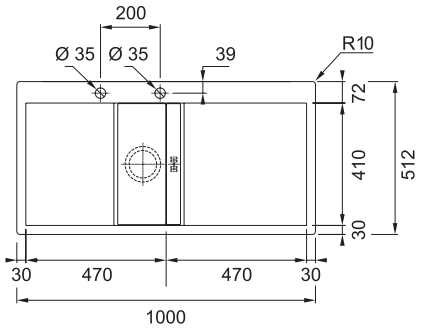

CLV 214-D NEGRO	Escurridor Derecha
FUN	**127.0306.386**
EAN	**7612981155650**
CLV 214-I NEGRO	Escurridor Izquierda
FUN	**127.0306.387**
EAN	**7612981155667**

1.179 €

CLV 210

Fregadero encastre / a ras

1 2 3 4 5



Mueble	**80 cm**
Material	**Acero inoxidable/ cristal negro**
Totales	**780 x 512 mm**
Cubeta	**672 x 410 x 200 mm**
Encastre	**760 x 492 mm**

Accesorios incluidos: Sifón, válvula automática 3 1/2" (oculta), conjunto desagüe, vidrio templado.

En las instalaciones a ras hay que realizar el orificio y rebaje basándose en las medidas/espesor del fregadero físico a enrasar.
Este proceso debe ser ejecutado siempre por un profesional especializado.

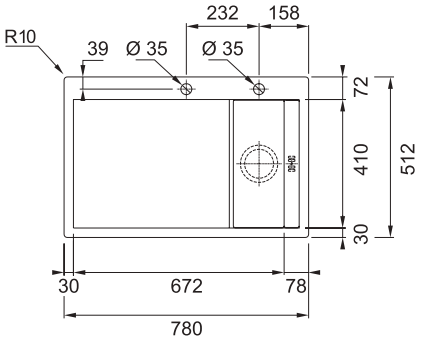

CLV 210 NEGRO	
FUN	**127.0306.327**
EAN	**7612981155308**

1.059 €

Accesorios opcionales

1
112.0394.981
Cubetilla de acero inoxidable
429 x 156 x 54 mm
€ 55



2
112.0557.028
Tabla de corte de madera
429 x 180 x 24 mm
€ 79 NEW



3
112.0539.120
Tabla de corte negra
429 x 180 x 24 mm
€ 75



4
112.0080.355
Roll Up Mat
468 x 440 mm
€ 75 NEW



5
112.0030.882
Roll-Up Mat
Escurridor de acero inoxidable enrollable
468 x 420 mm
€ 59



Franke recomienda:

Consultar pág. 398



MYTHOS MYX

DESIGN AWARD 2020

reddot design award winner 2020

Garantía DE POR VIDA

MYX 211-86 TL

Fregadero encastre / a ras

1 2 3 4 5 NEW



Mueble	**60 cm**
Material	**Acero inoxidable**
Orificios de grifería	**2 x Ø 35 mm**
Sistema de montaje	**Fast Fix**
Totales	**860 x 458 mm R10**
Cubeta	**500 x 400 x 180 mm R25**
Encastre	**846 x 444 mm R10-20**

Accesorios incluidos: Sifón, válvula automática 3 1/2", conjunto desagüe, 2 orificios para grifos, rebosadero perimetral premium, mando válvula.

En las instalaciones a ras hay que realizar el orificio y rebaje basándose en las medidas/espesor del fregadero físico a enrasar. Este proceso debe ser ejecutado siempre por un profesional especializado.

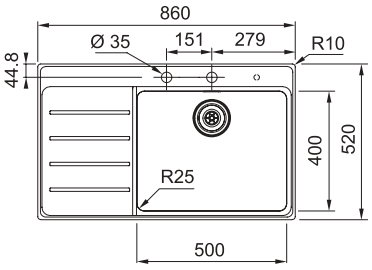

	Escurridor Izquierda
FUN	**127.0638.283**
EAN	**7612985958165**
	Escurridor Derecha
FUN	**127.0638.285**
EAN	**7612985958172**

799 €

MYX 251-86 TL

Fregadero encastre / a ras

1 2 3 4 6 NEW



Mueble	**60 cm**
Material	**Acero inoxidable**
Orificios de grifería	**2 x Ø 35 mm**
Sistema de montaje	**Fast Fix**
Totales	**860 x 520 mm R10**
Cubetas	**340 x 400 x 200 mm R25**
	160 x 400 x 150 mm R25
Encastre	**846 x 506 mm**

Accesorios incluidos: Sifón, Válvula automática 3 1/2", conjunto desagüe, 2 orificios para grifos, rebosadero perimetral premium, mando válvula.

En las instalaciones a ras hay que realizar el orificio y rebaje basándose en las medidas/espesor del fregadero físico a enrasar. Este proceso debe ser ejecutado siempre por un profesional especializado.

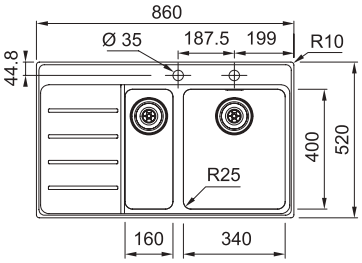

	Escurridor Izquierda
FUN	**127.0638.286**
EAN	**7612985958189**
	Escurridor Derecha
FUN	**127.0638.287**
EAN	**7612985958196**

899 €

Accesorios opcionales

1 **112.0599.107**
Cubetilla
412 x 180 x 60 mm R10
€ 95



2 **112.0591.082**
Tabla de corte gris
412 x 180 x 13 mm
€ 75



3 **112.0591.081**
Roll Up Mat
424 x 252 mm
€ 59



4 **112.0602.288**
Escurridor móvil
298 x 412 x 17 mm
€ 95



5 **112.0156.210**
SF1
Sifón salvaespacio
€ 15



6 **112.0156.211**
SF2
Sifón salvaespacio
€ 22



Franke recomienda:

Consultar pág. 398





NEPTUNE PLUS

Garantía DE POR VIDA

NEPTUNE PLUS 620*

Fregadero encastre

1 2 3



Mueble	**80 cm**
Material	**Acero inoxidable**
Totales	**860 x 510 mm**
Cubeta	**340 x 400 x 190 mm**
Encastre	**840 x 490 mm**

Accesorios incluidos: Sifón, válvula 3 1/2", conjunto desagüe, rebosadero perimetral premium.

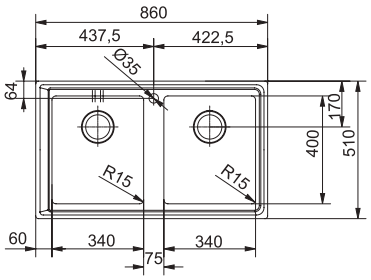

NPX-620*

FUN	**101.0068.373**
EAN	**7612319617126**

769 €

NEPTUNE PLUS 611

Fregadero encastre

1 2 3



Mueble	**60 cm**
Material	**Acero inoxidable**
Totales	**860 x 510 mm**
Cubeta	**340 x 400 x 190 mm**
Encastre	**840 x 490 mm**

Accesorios incluidos: Sifón, válvula 3 1/2", conjunto desagüe, rebosadero perimetral premium.

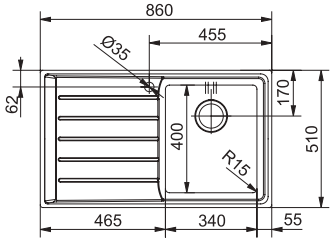

NPX-611/D Escurridor Derecha

FUN	**101.0068.368**
EAN	**7612319617102**

NPX-611/I Escurridor Izquierda

FUN	**101.0068.360**
EAN	**7612319617119**

559 €

Accesorios opcionales

1
112.0057.850
Cubetilla perforada en acero inoxidable
412 x 172 x 55 mm
€ 39



2
112.0530.071
Placa de corte BK MRX NTL
200 x 440 x 16 mm
€ 29



3
112.0030.882
Roll-Up Mat
Escurridor de acero inoxidable enrollable
468 x 420 mm
€ 59



Franke recomienda:

Consultar pág. 398



*Consultar disponibilidad



MARIS

Garantía ✓ DE POR VIDA

MARIS MRX 251

Fregadero encastre / a ras

1 2 3 4 5 6



Mueble	**60 cm**
Material	**Acero inoxidable**
Fregadero	**Reversible**
Totales	**1.000 x 510 mm**
Cubetas	**350 x 435 x 175 mm**
	160 x 300 x 120 mm
Encastre	**987 x 497 mm**

Accesorios incluidos: Válvula automática 3 1/2", conjunto desagüe, rebosadero perimetral premium, mando válvula.

En las instalaciones a ras hay que realizar el orificio y rebaje basándose en las medidas/espesor del fregadero físico a enrasar.
Este proceso debe ser ejecutado siempre por un profesional especializado.

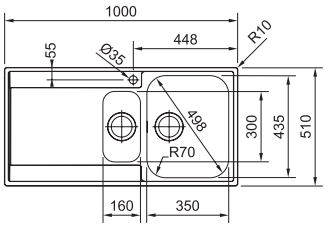

FUN	**127.0282.415**
EAN	**7612981039554**

549 €

MARIS MRX 211

Fregadero encastre / a ras

1 2 3 4 5 6



Mueble	**60 cm**
Material	**Acero inoxidable**
Fregadero	**Reversible**
Totales	**1.000 x 510 mm**
Cubeta	**435 x 435 x 180 mm**
Encastre	**987 x 497 mm**

Accesorios incluidos: Válvula automática 3 1/2", conjunto desagüe, rebosadero perimetral premium, mando válvula.

En las instalaciones a ras hay que realizar el orificio y rebaje basándose en las medidas/espesor del fregadero físico a enrasar.
Este proceso debe ser ejecutado siempre por un profesional especializado.

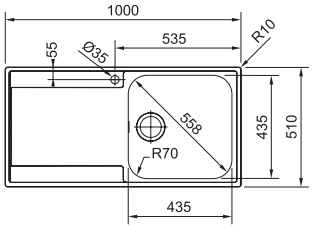

FUN	**127.0282.420**
EAN	**7612981039561**

509 €

Accesorios opcionales

1
112.0035.622
Tabla para picar arce
362 x 447 mm
€ 79



2
112.0040.821
Cubetilla
181 x 452 mm
€ 55



3
112.0041.519
Cubetilla MRX
Acero inoxidable
317 x 177 mm
€ 39



4
112.0520.497
Cubetilla MRX
Cubetilla de acero inoxidable
181 x 431 mm
€ 79



5
112.0193.082
Placa de corte Sintético
200 x 336 x 8 mm
€ 49



6
112.0075.642
Roll-Up Mat Escurridor enrollable 366 x 326 mm
€ 45





PROGRESSO ANGULAR

Garantía DE POR VIDA

PROGRESSO ANGULAR*

Fregadero encastre

60 | 1 | 2 | 3



Mueble	**Angular 90 x 90 cm**
Material	**Acero inoxidable**
Totales	**830 x 830 x 500 mm**
Cubeta	**340 x 400 x 180 mm**
Encastre	**810 x 810 x 480 mm**

Accesorios incluidos: Válvula 3 1/2", conjunto desagüe.

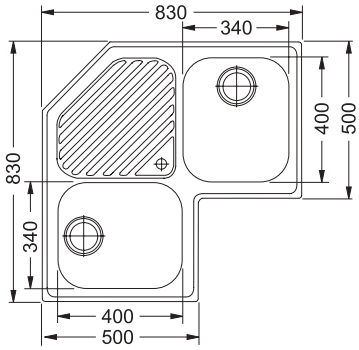

PNX-621-E

FUN	**101.0155.386**
EAN	**7612318076016**

515 €

Accesorios opcionales

1
112.0156.214
901.63
Cesta rectangular
Acero inoxidable 18/10
372 x 300 x 125 mm
€ 35



2
112.0030.882
Roll-Up Mat
Escurridor de acero inoxidable enrollable
468 x 420 mm
€ 59



3
112.0156.211
SF2
Sifón salvaespacio
€ 22



Franke recomienda:

Consultar pág. 398



*Consultar disponibilidad



ACQUARIO

Garantía ✓
DE POR VIDA

ACQUARIO 610

Cubeta encastre

115 | 1 | 2 | 3 | 4 | 5



Mueble	**80 cm**
Material	**Acero inoxidable**
Totales	**860 x 510 mm**
Cubeta	**740 x 375 x 220 mm**
Encastre	**840 x 490 mm**

Accesorios incluidos: Sifón, válvula automática 3 1/2", conjunto desagüe, 2 orificios para grifos, mando válvula.

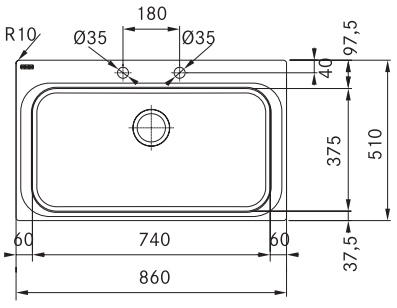

AEX-610	
FUN	**101.0198.559**
EAN	**7612980643462**

459 €

Accesorios opcionales

1
112.0030.882
Roll-Up Mat
Escurridor de acero inoxidable enrollable
468 x 420 mm
€ 59



2
112.0199.086
Escurridor en acero inoxidable
406 x 366 x 52 mm
€ 120



3
112.0199.087
Placa corte gris-negra
Escurridor y tabla de corte sintética
426 x 200 mm
€ 49



4
112.0199.085
Cuba en acero inoxidable con tapón
406 x 366 x 169 mm
€ 125



5
112.0199.083
Cesta de acero inoxidable
340 x 300 mm
€ 49





ATON

Garantía DE POR VIDA

NEW

ATON ANX 211-100

Fregadero encastre / a ras

1 2 3



Mueble	**60 cm**
Material	**Acero inoxidable**
Fregadero	**Reversible**
Totales	**1.004 x 514 mm**
Cubeta	**480 x 400 x 190 mm**
Encastre	**995 x 506 mm R20**

Accesorios incluidos: Sifón, válvula automática 3 1/2", 2 orificios para grifos, mando válvula.

ANX 211-100/D	Escurridor Derecha
FUN	**127.0250.555**
EAN	**7612980757626**
ANX 211-100/ I	Escurridor Izquierda
FUN	**127.0250.577**
EAN	**7612980757824**

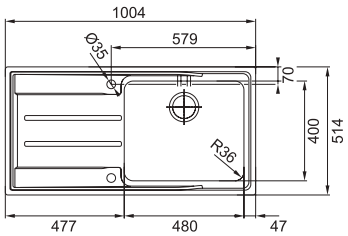

En las instalaciones a ras hay que realizar el orificio y rebaje basándose en las medidas/espesor del fregadero físico a enrasar.
Este proceso debe ser ejecutado siempre por un profesional especializado.

349 €

ATON ANX 211-86

Fregadero encastre / a ras

1 2 3



Mueble	**60 cm**
Material	**Acero inoxidable**
Fregadero	**Reversible**
Totales	**864 x 514 mm**
Cubeta	**340 x 400 x 190 mm**
Encastre	**855 x 506 mm R20**

Accesorios incluidos: Sifón, válvula automática 3 1/2", 2 orificios para grifos, mando válvula.

ANX 211-86/ D	Escurridor Derecha
FUN	**127.0250.531**
EAN	**7612980757381**
ANX 211-86/ I	Escurridor Izquierda
FUN	**127.0250.543**
EAN	**7612980757503**

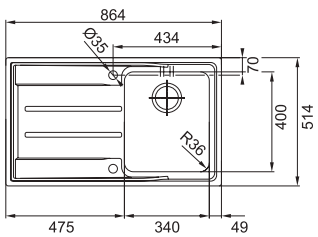

En las instalaciones a ras hay que realizar el orificio y rebaje basándose en las medidas/espesor del fregadero físico a enrasar.
Este proceso debe ser ejecutado siempre por un profesional especializado.

329 €

Más modelos y accesorios opcionales en la página 38 >

ATON

Garantía DE POR VIDA

NEW

ATON ANX 251

Fregadero encastre / a ras

1 2 3



Mueble	**60 cm**
Material	**Acero inoxidable**
Fregadero	**Reversible**
Totales	**1.004 x 514 mm**
Cubetas	**340 x 400 x 190 mm**
	165 x 306 x 130 mm
Encastre	**995 x 506 mm R20**

Accesorios incluidos: Sifón, válvula automática 3 1/2", conjunto desagüe, 2 orificios para grifos, rebosadero perimetral premium, mando válvula.

En las instalaciones a ras hay que realizar el orificio y rebaje basándose en las medidas/espesor del fregadero físico a enrasar. Este proceso debe ser ejecutado siempre por un profesional especializado.

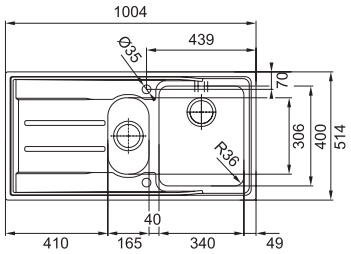

ANX 251/ D	Escurridor Derecha
FUN	**127.0250.615**
EAN	**7612980758005**
ANX 251/ I	Escurridor Izquierda
FUN	**127.0250.616**
EAN	**7612980758012**

389 €

ATON ANX 220

Fregadero encastre / a ras

1 2 3



Mueble	**80 o 90 cm si está pegado a la pared**
Material	**Acero inoxidable**
Fregadero	**Reversible**
Totales	**864 x 514 mm**
Cubetas	**340 x 400 x 180 mm**
Encastre	**844 x 494 mm**

Accesorios incluidos: Sifón, válvula automática 3 1/2", conjunto desagüe, 2 orificios para grifos, rebosadero perimetral premium, mando válvula.

En las instalaciones a ras hay que realizar el orificio y rebaje basándose en las medidas/espesor del fregadero físico a enrasar. Este proceso debe ser ejecutado siempre por un profesional especializado.

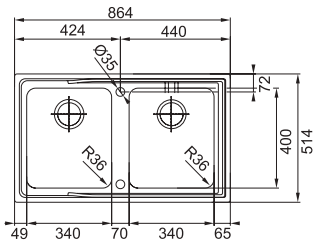

FUN	**127.0204.598**
EAN	**7612980689460**

419 €

ARGOS

Fregadero encastre / a ras

4 5

NEW



Mueble	**60 cm**
Material	**Acero inoxidable**
Totales	**625 x 510 mm**
Cubeta	**435 x 435 x 100 mm**
Encastre	**612 x 497 mm**

Accesorios incluidos: Sifón, válvula automática 3 1/2", conjunto desagüe, 2 orificios para grifos, rebosadero perimetral premium, mando válvula.

En las instalaciones a ras hay que realizar el orificio y rebaje basándose en las medidas/espesor del fregadero físico a enrasar. Este proceso debe ser ejecutado siempre por un profesional especializado.

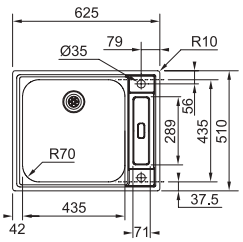

AGX 210C INOX AUTO	
FUN	**127.0319.663**
EAN	**7612981230166**

499 €

Accesorios opcionales

1
112.0057.850
Cubetilla perforada
en acero inoxidable
412 x 172 x 55 mm
€ 39



2
112.0530.071
Placa de corte
BK MRX NTL
200 x 440 x 16 mm
€ 25



3
112.0030.882
Roll-Up Mat
Escurridor de acero inoxidable
enrollable
468 x 420 mm
€ 59



4
112.0041.519
Cubetilla MRX
Acero inoxidable
317 x 177 mm
€ 39



5
112.0193.082
Placa de corte Sintético
200 x 336 x 8 mm
€ 49



Franke recomienda:

Consultar pág. 398





SMART

Garantía DE POR VIDA

SMART 651

Fregadero encastre

1 2 3



Mueble	**60 cm**
Material	**Acero inoxidable**
Totales	**1.000 x 500 mm**
Cubeta	**340 x 400 x 207 mm**
	160 x 300 x 137 mm
Encastre	**980 x 480 mm**

Accesorios incluidos: Sifón SF2, válvula 3 1/2", conjunto desagüe.

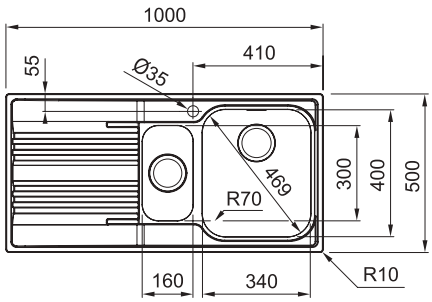

SRX 651/D	Escurridor Derecha
FUN	**101.0356.887**
EAN	**7612981472382**
SRX 651/I	Escurridor Izquierda
FUN	**101.0356.888**
EAN	**7612981472399**

269 €

Accesorios opcionales

1
112.0057.850
Cubetilla perforada en acero inoxidable
412 x 172 x 55 mm
€ 39



2
112.0041.519
Cubetilla MRX Acero inoxidable
317 x 177 mm
€ 39



3
112.0047.840
Cesta escurridor de acero inoxidable
340 x 400 mm
€ 29



Franke recomienda:

Consultar pág. 398



Más modelos en la página 40 >

SMART

Garantía DE POR VIDA

SMART 620

Fregadero encastre



Mueble	**80 cm**
Material	**Acero inoxidable**
Totales	**860 x 500 mm**
Cubeta	**340 x 400 x 190 mm**
Encastre	**840 x 480 mm**

Accesorios incluidos: Sifón SF2, válvula 3 1/2", conjunto desagüe, orificios para grifos, rebosadero perimetral premium.

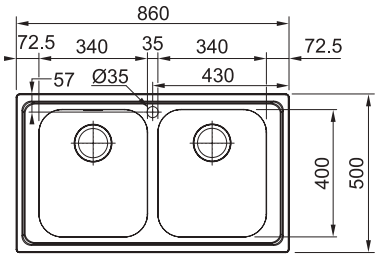

SRX 620	
FUN	**101.0501.823**
EAN	**7612985132626**

205 €

SMART 611 LB

Fregadero encastre



Mueble	**60 cm**
Material	**Acero inoxidable**
Totales	**860 x 500 mm**
Cubeta	**450 x 400 x 190 mm**
Encastre	**840 x 480 mm**

Accesorios incluidos: Sifón SF1, válvula 3 1/2", conjunto desagüe, 1 orificio para grifos, rebosadero perimetral premium.

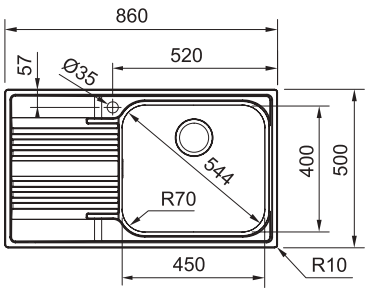

SRX 611 LB/D	Escurridor Derecha
FUN	**101.0501.821**
EAN	**7612985132602**
SRX 611 LB/I	Escurridor Izquierda
FUN	**101.0501.822**
EAN	**7612985132619**

185 €

SMART 611

Fregadero encastre



Mueble	**45 cm**
Material	**Acero inoxidable**
Totales	**860 x 500 mm**
Cubeta	**340 x 400 x 190 mm**
Encastre	**840 x 480 mm**

Accesorios incluidos: Sifón SF1, válvula 3 1/2", conjunto desagüe, 1 orificios para grifos, rebosadero perimetral premium.

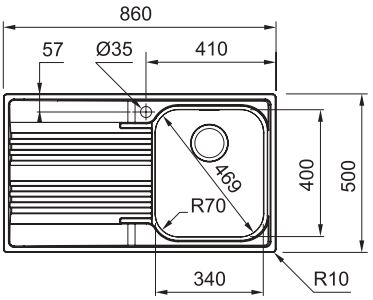

SRX 611/D	Escurridor Derecha
FUN	**101.0501.768**
EAN	**7612985131179**
SRX 611/I	Escurridor Izquierda
FUN	**101.0501.770**
EAN	**7612985131193**

169 €

Accesorios opcionales

1
112.0057.850
Cubetilla perforada en acero inoxidable
412 x 172 x 55 mm
€ 39



2
112.0047.840
Cesta escurridor de acero inoxidable
340 x 400 mm
€ 29



Franke recomienda:

Consultar pág. 398





SPARK

Garantía DE POR VIDA

SPARK 611 L

Fregadero encastre

80 | 1



Mueble	**60 cm**
Material	**Acero inoxidable**
Totales	**1.000 x 500 mm**
Cubeta	**450 x 420 x 160 mm**
Encastre	**980 x 480 mm**

Accesorios incluidos: Válvula 3 1/2", conjunto desagüe, 1 orificio para grifos.

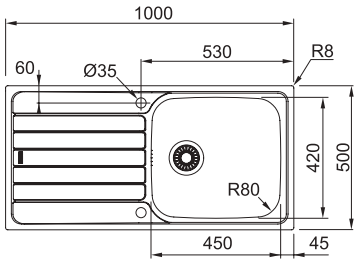

SKX-611L/D	Escurridor Derecha
FUN	**101.0501.827**
EAN	**7612985132657**

175 €

Accesorios opcionales

1

112.0156.210
SF1
Sifón salvaespacio
€ 15



Franke recomienda:

Consultar pág. 398



ONDA LINE

Garantía DE POR VIDA

ONDA LINE 621

Fregadero encastre

2



Mueble	**80 cm**
Material	**Acero inoxidable**
Totales	**1.160 x 500 mm**
Cubeta	**345 x 395 x 157 mm R90**
Encastre	**1.140 x 480 mm R10**

Accesorios incluidos: Válvula 3 1/2", conjunto desagüe, 1 orificio para grifo.

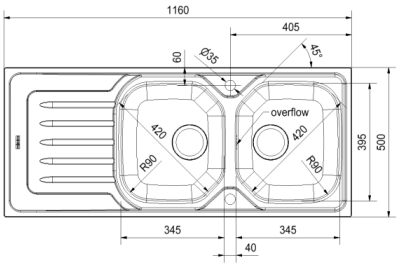

OLX-621/D	Escurridor Derecha
FUN	**101.0280.120**
EAN	**7612318177676**
OLX-621/I	Escurridor Izquierda
FUN	**101.0280.121**
EAN	**7612318177683**

215 €

ONDA LINE 620

Fregadero encastre

2



Mueble	**80 cm**
Material	**Acero inoxidable**
Totales	**790 x 500 mm**
Cubeta	**345 x 395 x 160 mm R90**
Encastre	**770 x 480 mm R10**

Accesorios incluidos: Válvula 3 1/2", conjunto desagüe, 1 orificio para grifo.

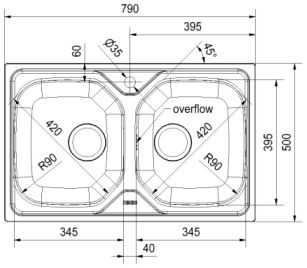

OLX-620-79	
FUN	**101.0280.118**
EAN	**7612981031855**

165 €

ONDA LINE 611

Fregadero encastre

1



Mueble	**50 cm**
Material	**Acero inoxidable**
Totales	**790 x 500 mm**
Cubeta	**345 x 395 x 160 mm R90**
Encastre	**770 x 480 mm R10**

Accesorios incluidos: Válvula 3 1/2", conjunto desagüe, 1 orificio para grifo.

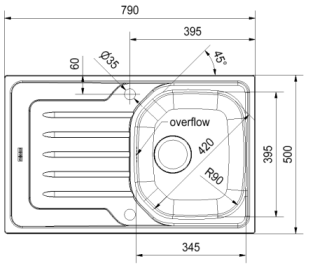

OLX-611/D	Escurridor Derecha
FUN	**101.0155.454**
EAN	**7612318210274**
OLX-611/I	Escurridor Izquierda
FUN	**101.0155.455**
EAN	**7612318208875**

149 €

Accesorios opcionales

1

112.0156.210
SF1
Sifón salvaespacio
€ 15



2

112.0156.211
SF2
Sifón salvaespacio
€ 22



Franke recomienda:

Consultar pág. 398



COLIBRÍ

Garantía DE POR VIDA

COLIBRÍ 620

Fregadero encastre

3



Mueble	**80 cm**
Material	**Acero inoxidable**
Totales	**780 x 435 mm**
Cubeta	**340 x 370 x 140 mm**
Encastre	**760 x 415 mm**

Accesorios incluidos: Válvula 2”, 1 orificio para grifo.

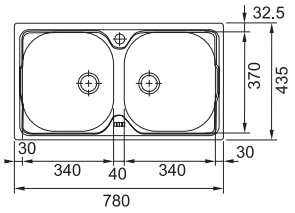

CIX-620

FUN	**101.0155.328**
EAN	**7612318178727**

159 €

COLIBRÍ 611

Fregadero encastre

2



Mueble	**45 cm**
Material	**Acero inoxidable**
Totales	**780 x 435 mm**
Cubeta	**340 x 370 x 140 mm**
Encastre	**760 x 415 mm**

Accesorios incluidos: Válvula 3 1/2”, 1 orificio para grifo.

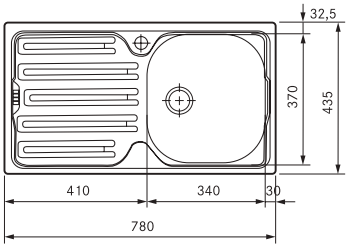

CIX-611/D Escurridor Derecha

FUN	**101.0155.323**
EAN	**7612318178697**

CIX-611/I Escurridor Izquierda

FUN	**101.0155.327**
EAN	**7612318178703**

119 €

RAMBLA

Fregadero encastre

1 2



Mueble	**45 cm**
Material	**Acero inoxidable**
Totales	**Ø 430 x 180 mm**
Cubeta	**Ø 380 x 180 mm**
Encastre	**Ø 414**

Accesorios incluidos: Válvula 3 1/2”, conjunto desagüe.

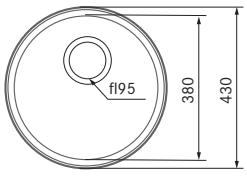

RAX-610-38

FUN	**101.0155.336**
EAN	**7612318190873**

129 €

Accesorios opcionales

1
112.0030.882
Roll-Up Mat
Escurridor de acero inoxidable enrollable 468 x 420 mm
€ 59



2
112.0156.210
SF1
Sifón salvaespacio
€ 15



3
112.0156.211
SF2
Sifón salvaespacio
€ 22



GUÍA DE SELECCIÓN CUBETAS ACERO INOX

20



BOX BXX 210-16
Cubeta encastre/
a ras/bajo encimera
Pág. 55

40 45



BOX BXX 210-40
Cubeta encastre/
a ras/bajo encimera
Pág. 55



BOX BXX 110-40
Cubeta bajo encimera
Pág. 55



BOX BXX 210-36
Cubeta encastre/
a ras/bajo encimera
Pág. 55



MARIS MRX 210-40 TL
Cubeta encastre / a ras
Pág. 57



MARIS MRX 210-40
Cubeta encastre/a ras
Pág. 59



BMG PI
Cubeta bajo encimera
Pág. 62



BMG P
Cubeta bajo encimera
Pág. 62

50 55



MYTHOS MYX 110-45
Cubeta bajo encimera
Pág. 49



MYTHOS MYX 210-45
Cubeta encastre/a ras
Pág. 49



BOX BXX 210-45
Cubeta encastre/
a ras/bajo encimera
Pág. 54



BOX BXX 110-45
Cubeta bajo encimera
Pág. 54



MARIS MRX 110-40
Cubeta bajo encimera
Pág. 59



MARIS MRX 110-45
Cubeta bajo encimera
Pág. 59



MARIS MRX 210-45
Cubeta encastre/a ras
Pág. 59



BMG ME
Cubeta bajo encimera
Pág. 61



QUADRANT QAX-210
Cubeta encastre/
a ras/bajo encimera
Pág. 63

60



MYTHOS MYX 110-50
Cubeta bajo encimera
Pág. 48



MYTHOS MYX 210-50
Cubeta encastre/a ras
Pág. 48



PLANAR ZERO 210-58
Cubeta encastre/a ras
Pág. 51



PLANAR ZERO 110-52
Cubeta bajo encimera
Pág. 51



BOX BXX 260-34-16
Cubeta encastre/
a ras/bajo encimera
Pág. 52



BOX BXX 210-54
Cubeta encastre/
a ras/bajo encimera
Pág. 53



BOX BXX 210-50
Cubeta encastre/
a ras/bajo encimera
Pág. 53



BOX BXX 110-50
Cubeta bajo encimera
Pág. 54



MARIS MRX 210-50 TL
Cubeta encastre / a ras
Pág. 57



MARIS MRX 110-55
Cubeta bajo encimera
Pág. 58



MARIS MRX 210-55
Cubeta encastre/a ras
Pág. 58

Encastre: Instalación, en donde el fregadero reposa sobre la encimera y se fija con grapas a la misma.

Integración a ras: Instalación, en donde el fregadero reposa totalmente alineado sobre la encimera.

Bajo encimera: El fregadero se coloca bajo la encimera.

Sobre bastidor: Esta instalación permite elegir la relación del fregadero con la encimera, haciéndolo sobresalir, integrarse o cederle el protagonismo a ésta.

60



MARIS MRX 110-50
Cubeta bajo encimera
Pág. 59



MARIS MRX 210-50
Cubeta encastre/a ras
Pág. 59



BMG MU 2.0
Cubeta encastre/a ras/bajo encimera
Pág. 60



BMG MU 110-50
Cubeta bajo encimera
Pág. 60



BMG MU PLUS
Cubeta bajo encimera
Pág. 60



BMG I
Cubeta bajo encimera
Pág. 61



ARMONIA AMX 160
Cubeta bajo encimera
Pág. 63

80



MYTHOS MYX 210-70
Cubeta encastre/a ras
Pág. 47



MYTHOS MYX 110-70
Cubeta bajo encimera
Pág. 48



PLANAR ZERO 210-78 TL
Cubeta encastre/a ras
Pág. 50



PLANAR ZERO 110-72
Cubeta bajo encimera
Pág. 51



BOX BXX 220-34-34
Cubeta encastre/a ras/bajo encimera
Pág. 52



BOX BXX 210-68
Cubeta encastre/a ras/bajo encimera
Pág. 53



BOX BXX 110-68
Cubeta bajo encimera
Pág. 53



MARIS MRX 210-70 TL
Cubeta encastre/a ras
Pág. 57



MARIS MRX 110-70
Cubeta bajo encimera
Pág. 58



MARIS MRX 210-70
Cubeta encastre/a ras
Pág. 58



ARMONIA AMX-120
Cubeta bajo encimera
Pág. 63

90



MARIS MRX 220-40-40
Cubeta encastre/a ras
Pág. 58



ESCULTURAL CUBETA DE FABRICACIÓN SUIZA
CON UNA ELEGANTE CUBIERTA CIRCULAR



INTEGRACIÓN PERFECTA
CON LA ENCIMERA



EMBELLECEDOR
CIRCULAR Y
COMPLETAMENTE
INTEGRADO



REBOSADERO EXCLUSIVO



RADIO REDONDEADO



MYTHOS MYX

DESIGN AWARD 2020

reddot design award winner 2020

Garantía DE POR VIDA

DESCUBRE MÁS

MYTHOS MYX 210-70

Cubeta encastre / a ras

1 2 3 4 5



Mueble	**80 cm**
Material	**Acero inoxidable**
Totales	**712 x 412 mm**
Cubeta	**700 x 400 x 200 mm R25**
Encastre	**706 x 406 mm R28**

Accesorios incluidos: Válvula automática 3 1/2", conjunto desagüe, rebosadero perimetral premium, mando válvula.

En las instalaciones a ras hay que realizar el orificio y rebaje basándose en las medidas/espesor del fregadero físico a enrasar. Este proceso debe ser ejecutado siempre por un profesional especializado.

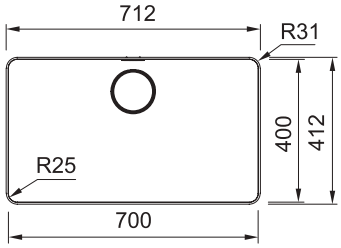

MYX 210-70

FUN	**127.0603.546**
EAN	**7612985776875**

639 €

Ver accesorios en pág. siguiente >

MYTHOS MYX

DESIGN AWARD 2020

reddot design award winner 2020

Garantía DE POR VIDA

DESCUBRE MÁS

MYTHOS MYX 110-70

Cubeta bajo encimera

1 2 3 4 5



Mueble	**80 cm**
Material	**Acero inoxidable**
Totales	**740 x 440 mm**
Cubeta	**700 x 400 x 200 mm**
Bajo encimera	**700 x 400 mm R25**

Accesorios incluidos: Válvula automática 3 1/2", conjunto desagüe, rebosadero perimetral premium, mando válvula.

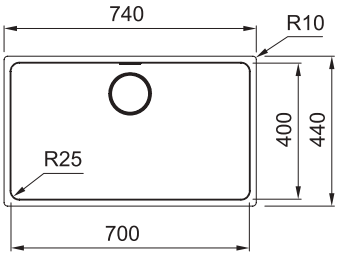

MYX 110-70

FUN	**122.0601.280**
EAN	**7612985769761**

539 €

MYTHOS MYX 110-50

Cubeta bajo encimera

1 2 3 4 5



Mueble	**60 cm**
Material	**Acero inoxidable**
Totales	**540 x 440 mm**
Cubeta	**500 x 400 x 200 mm**
Bajo encimera	**500 x 400 mm R25**

Accesorios incluidos: Válvula automática 3 1/2", conjunto desagüe, rebosadero perimetral premium, mando válvula.

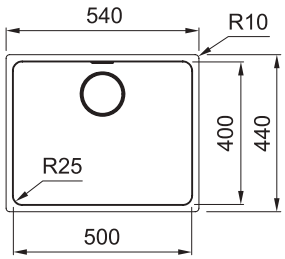

MYX 110-50

FUN	**122.0601.316**
EAN	**7612985770668**

469 €

MYTHOS MYX 210-50

Cubeta encastre / a ras

1 2 3 4 5



Mueble	**60 cm**
Material	**Acero inoxidable**
Totales	**512 x 412 mm**
Cubeta	**500 x 400 x 200 mm R25**
Encastre	**506 x 406 mm R28**

Accesorios incluidos: Válvula automática 3 1/2", conjunto desagüe, rebosadero perimetral premium, mando válvula.

En las instalaciones a ras hay que realizar el orificio y rebaje basándose en las medidas/espesor del fregadero físico a enrasar.
Este proceso debe ser ejecutado siempre por un profesional especializado.

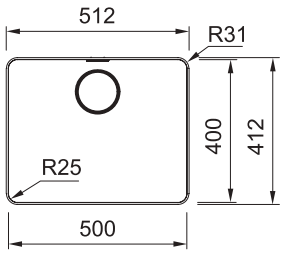

MYX 210-50

FUN	**127.0603.544**
EAN	**7612985776851**

539 €

Accesorios opcionales

1
112.0599.107
Cubetilla
412 x 180 x 60 mm R10
€ 95



2
112.0591.082
Tabla de corte gris
412 x 180 x 13 mm
€ 75



3
112.0591.081
Roll Up Mat
424 x 252 mm
€ 59



4
112.0602.288
Escurridor móvil
298 x 412 x 17 mm
€ 95



5
112.0156.210
SF1
Sifón salvaespacio
€ 15



Franke recomienda:

Consultar pág. 398



MYTHOS MYX

Garantía DE POR VIDA

MYTHOS MYX 110-45

Cubeta bajo encimera

25 | 1 | 2 | 3 | 4 | 5



Mueble	**55 cm**
Material	**Acero inoxidable**
Totales	**490 x 440 mm**
Cubeta	**450 x 400 x 200 mm**
Bajo encimera	**450 x 400 mm R25**

Accesorios incluidos: Válvula automática 3 1/2", conjunto desagüe, rebosadero perimetral premium, mando válvula.

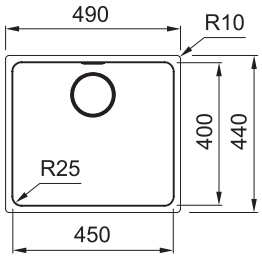

MYX 110-45

FUN	**122.0601.315**
EAN	**7612985770651**

449 €

MYTHOS MYX 210-45

Cubeta encastre / a ras

25 | 1 | 2 | 3 | 4 | 5



Mueble	**55 cm**
Material	**Acero inoxidable**
Totales	**462 x 412 mm**
Cubeta	**450 x 400 x 200 mm R25**
Encastre	**456 x 406 mm R28**

Accesorios incluidos: Válvula automática 3 1/2", conjunto desagüe, rebosadero perimetral premium, mando válvula.

En las instalaciones a ras hay que realizar el orificio y rebaje basándose en las medidas/espesor del fregadero físico a enrasar.
Este proceso debe ser ejecutado siempre por un profesional especializado.

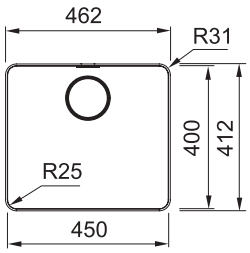

MYX 210-45

FUN	**127.0603.543**
EAN	**7612985776844**

519 €

Accesorios opcionales

1
112.0599.107
Cubetilla
412 x 180 x 60 mm R10
€ 95



2
112.0591.082
Tabla de corte gris
412 x 180 x 13 mm
€ 75



3
112.0591.081
Roll Up Mat
424 x 252 mm
€ 59



4
112.0602.288
Escurridor móvil
298 x 412 x 17 mm
€ 95



5
112.0156.210
SF1
Sifón salvaespacio
€ 15



Franke recomienda:

Consultar pág. 398





PLANAR ZERO

Garantía ✓
DE POR VIDA

PLANAR ZERO 210-78 TL

Cubeta encastre / a ras

1 2 3 4 5 6



Mueble	**80 cm**
Material	**Acero inoxidable**
Totales	**780 x 512 mm**
Cubeta	**720 x 410 x 200 mm**
Encastre	**760 x 492 mm**

Accesorios incluidos: Sifón, válvula automática 3 1/2", conjunto desagüe, 2 orificios para grifos, rebosadero perimetral premium, mando válvula.

En las instalaciones a ras hay que realizar el orificio y rebaje basándose en las medidas/espesor del fregadero físico a enrasar. Este proceso debe ser ejecutado siempre por un profesional especializado.

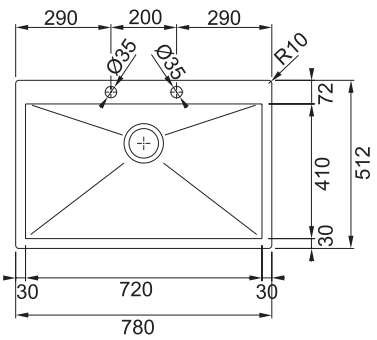

Franke recomienda:

Consultar pág. 398



PPX-210-78 TL

FUN	**127.0198.197**
EAN	**7612980641314**

699 €

PLANAR ZERO

Garantía DE POR VIDA

PLANAR ZERO 110-72

Cubeta bajo encimera

1 2 3 4 5 6



Mueble	**80 cm**
Material	**Acero inoxidable**
Totales	**760 x 450 mm**
Cubeta	**720 x 410 x 200 mm**
Bajo encimera	**720 x 410 mm**

Accesorios incluidos: Sifón, válvula automática 3 1/2", conjunto desagüe, rebosadero perimetral premium.

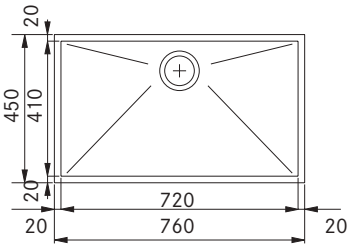

PPX-110-72

FUN	**122.0198.208**
EAN	**7612980641376**

679 €

PLANAR ZERO 210-58

Cubeta encastre / a ras

1 2 3 4 5 6



Mueble	**60 cm**
Material	**Acero inoxidable**
Totales	**580 x 470 mm**
Cubeta	**520 x 410 x 200 mm**
Encastre	**560 x 450 mm**

Accesorios incluidos: Sifón, válvula automática 3 1/2", conjunto desagüe, rebosadero perimetral premium.

En las instalaciones a ras hay que realizar el orificio y rebaje basándose en las medidas/espesor del fregadero físico a enrasar.
Este proceso debe ser ejecutado siempre por un profesional especializado.

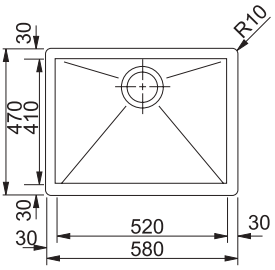

PPX-210-58

FUN	**127.0198.245**
EAN	**7612980641635**

599 €

PLANAR ZERO 110-52

Cubeta bajo encimera

1 2 3 4 5 6



Mueble	**60 cm**
Material	**Acero inoxidable**
Totales	**560 x 450 mm**
Cubeta	**520 x 410 x 200 mm**
Bajo encimera	**520 x 410 mm**

Accesorios incluidos: Sifón, válvula 3 1/2", conjunto desagüe, rebosadero perimetral premium.

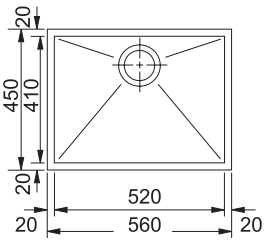

PPX-110-52

FUN	**122.0203.471**
EAN	**7612980675142**

599 €

Accesorios opcionales

1
112.0394.981
Cubetilla de acero inoxidable
429 x 156 x 54 mm
€ 55



2
112.0539.134
Tabla de corta de madera
429 x 180 x 24 mm
€ 79



3
112.0557.028
Tabla de corte de madera
429 x 180 x 24 mm
€ 79 NEW



4
112.0539.120
Tabla de corte negra
429 x 180 x 24 mm
€ 75



5
112.0080.355
Roll Up Mat
468 x 440 mm
€ 75 NEW



6
112.0030.882
Roll-Up Mat
Escurridor de acero inoxidable enrollable
468 x 420 mm
€ 59





ANDY CHEF
¡El nuevo accesorio para la cubeta Box!
Ver detalles en pág. 392 >

BOX BXX

Garantía ✓ DE POR VIDA

BXX 220-34-34

Cubeta encastre / a ras / bajo encimera

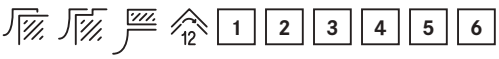



Mueble	**80 cm**
Material	**Acero inoxidable**
Totales	**740 x 450 mm**
Cubeta	**340 x 410 x 200 mm**
Encastre	**710 x 420 mm R0-10 mm**

Accesorios incluidos: Sifón, válvula 3 1/2", conjunto desagüe, rebosadero perimetral premium.

En las instalaciones a ras hay que realizar el orificio y rebaje basándose en las medidas/espesor del fregadero físico a enrasar. Este proceso debe ser ejecutado siempre por un profesional especializado.

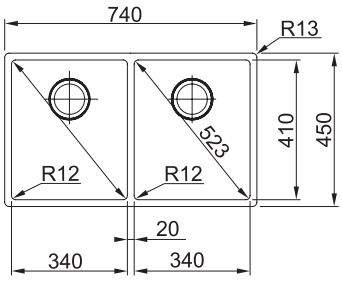

BXX 220-34-34

FUN	**127.0373.651**
EAN	**7612981601621**

649 €

BXX 260-34-16

reddot design award winner 2015

Cubeta encastre / a ras / bajo encimera

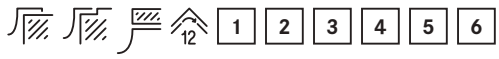



Mueble	**60 cm**
Material	**Acero inoxidable**
Totales	**560 x 450 mm**
Cubeta	**340 x 410 x 200 mm** **160 x 410 x 140 mm**
Encastre	**530 x 420 mm R0-10 mm**

Accesorios incluidos: Sifón, válvula 3 1/2", conjunto desagüe, rebosadero perimetral premium.

En las instalaciones a ras hay que realizar el orificio y rebaje basándose en las medidas/espesor del fregadero físico a enrasar. Este proceso debe ser ejecutado siempre por un profesional especializado.

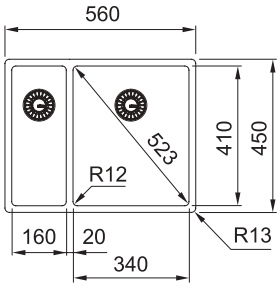

BXX 260-34-16

FUN	**127.0373.630**
EAN	**7612981601614**

615 €

BOX BXX

Garantía DE POR VIDA

BXX 210-68

Cubeta encastre / a ras / bajo encimera

1 2 3 4 5 6



Mueble	**80 cm**
Material	**Acero inoxidable**
Totales	**725 x 450 mm**
Cubeta	**685 x 410 x 200 mm**
Encastre	**695 x 420 R 0-10 mm**
Bajo encimera	**685 x 410 mm R12 mm**

Accesorios incluidos: Válvula 3 1/2", conjunto desagüe, rebosadero perimetral premium.

En las instalaciones a ras hay que realizar el orificio y rebaje basándose en las medidas/espesor del fregadero físico a enrasar. Este proceso debe ser ejecutado siempre por un profesional especializado.

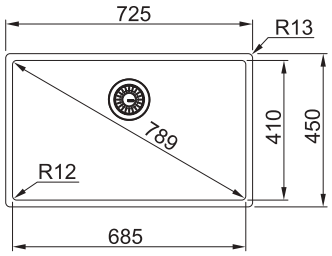

BXX 210-68
FUN **127.0381.329**
EAN **7612981626709**

425 €

BXX 110-68

Cubeta bajo encimera

1 2 3 4 5 6



Mueble	**80 cm**
Material	**Acero inoxidable**
Totales	**725 x 450 mm**
Cubeta	**685 x 410 x 200 mm**
Bajo encimera	**685 x 410 mm R12 mm**

Accesorios incluidos: Válvula 3 1/2", conjunto desagüe, rebosadero perimetral premium.

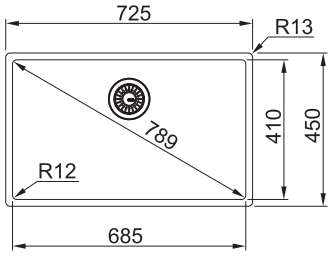

BXX 110-68
FUN **122.0393.818**
EAN **7612981694678**

379 €

BXX 210-54

Cubeta encastre / a ras / bajo encimera

1 2 3 4 5 6



Mueble	**60 cm**
Material	**Acero inoxidable**
Totales	**580 x 450 mm**
Cubeta	**540 x 410 x 200 mm**
Encastre	**550 x 420 mm R0-10 mm**
Bajo encimera	**540 x 410 mm R12 mm**

Accesorios incluidos: Válvula 3 1/2", conjunto desagüe, rebosadero perimetral premium.

En las instalaciones a ras hay que realizar el orificio y rebaje basándose en las medidas/espesor del fregadero físico a enrasar. Este proceso debe ser ejecutado siempre por un profesional especializado.

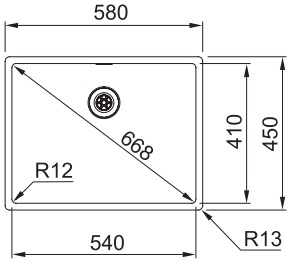

BXX 210-54
FUN **127.0372.644**
EAN **761298159675**

359 €

Accesorios opcionales

1
112.0394.981
Cubetilla de acero inoxidable
429 x 156 x 54 mm
€ 55



2
112.0557.028
Tabla de corte de madera
429 x 180 x 24 mm
€ 79
NEW



3
112.0539.120
Tabla de corte negra
429 x 180 x 24 mm
€ 75



4
112.0080.355
Roll Up Mat
468 x 440 mm
€ 75
NEW



5
112.0156.210
SF1
Sifón salvaespacio
€ 15



6
112.0619.946
Andy Chef
€ 349



Franke recomienda:

Consultar pág. 398



Más modelos en la página 54 >

BOX BXX

Garantía ✓ DE POR VIDA

BXX 210-50

Cubeta encastre / a ras / bajo encimera



Mueble	**60 cm**
Material	**Acero inoxidable**
Totales	**540 x 450 mm**
Cubeta	**500 x 410 x 200 mm**
Encastre	**510 x 420 mm R0-10 mm**
Bajo encimera	**500 x 410 mm R12 mm**

Accesorios incluidos: Válvula 3 1/2", conjunto desagüe, rebosadero perimetral premium.

En las instalaciones a ras hay que realizar el orificio y rebaje basándose en las medidas/espesor del fregadero físico a enrasar.
Este proceso debe ser ejecutado siempre por un profesional especializado.

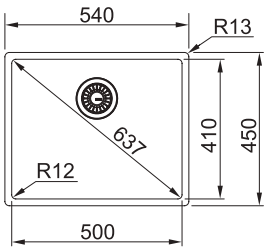

BXX 210-50

FUN	**127.0381.510**
EAN	**7612981627157**

329 €

BXX 110-50

Cubeta bajo encimera



Mueble	**60 cm**
Material	**Acero inoxidable**
Totales	**540 x 450 mm**
Cubeta	**500 x 410 x 200 mm**
Bajo encimera	**500 x 410 mm R12 mm**

Accesorios incluidos: Válvula 3 1/2", conjunto desagüe, rebosadero perimetral premium.

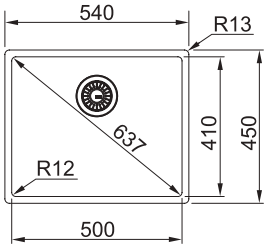

BXX 110-50

FUN	**122.0393.811**
EAN	**7612981694647**

285 €

BXX 210-45

Cubeta encastre / a ras / bajo encimera



Mueble	**50 cm**
Material	**Acero inoxidable**
Totales	**490 x 450 mm**
Cubeta	**450 x 410 x 200 mm**
Encastre	**460 x 420 mm R0-10 mm**
Bajo encimera	**450 x 410 mm R12 mm**

Accesorios incluidos: Válvula 3 1/2", conjunto desagüe, rebosadero perimetral premium.

En las instalaciones a ras hay que realizar el orificio y rebaje basándose en las medidas/espesor del fregadero físico a enrasar.
Este proceso debe ser ejecutado siempre por un profesional especializado.

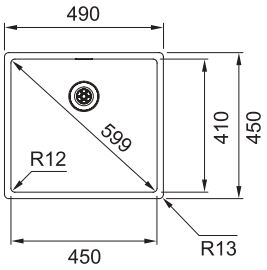

BXX 210-45

FUN	**127.0373.629**
EAN	**7612981601508**

315 €

BXX 110-45

Cubeta bajo encimera



Mueble	**55 cm**
Material	**Acero inoxidable**
Totales	**490 x 450 mm**
Cubeta	**450 x 410 x 200 mm**
Bajo encimera	**450 x 410 mm R12 mm**

Accesorios incluidos: Válvula 3 1/2", conjunto desagüe, rebosadero perimetral premium.

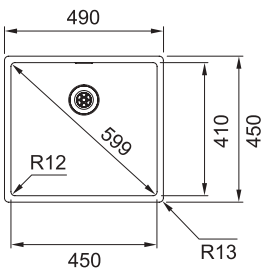

BXX 110-45

FUN	**122.0393.807**
EAN	**7612981694623**

275 €

< Ver accesorios en la página 53

BOX BXX

Garantía DE POR VIDA

BXX 210-40

Cubeta encastre / a ras / bajo encimera



Mueble **45 cm**
Material **Acero inoxidable**

Totales **440 x 450 mm**
Cubeta **400 x 410 x 200 mm**
Encastre **410 x 420 mm R0-10 mm**
Bajo encimera **400 x 410 mm R12 mm**

Accesorios incluidos: Válvula 3 1/2", conjunto desagüe, rebosadero perimetral premium.

En las instalaciones a ras hay que realizar el orificio y rebaje basándose en las medidas/espesor del fregadero físico a enrasar.
Este proceso debe ser ejecutado siempre por un profesional especializado.

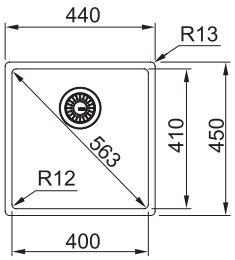

BXX 210-40
FUN **127.0381.328**
EAN **7612981626693**

299 €

BXX 110-40

Cubeta bajo encimera



Mueble **45 cm**
Material **Acero inoxidable**

Totales **440 x 450 mm**
Cubeta **400 x 410 x 200 mm**
Bajo encimera **400 x 410 mm R12 mm**

Accesorios incluidos: Válvula 3 1/2", conjunto desagüe, rebosadero perimetral premium.

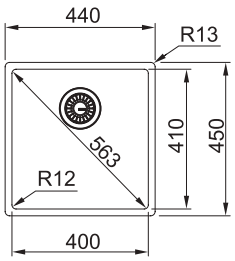

BXX 110-40
FUN **122.0393.781**
EAN **7612981694555**

260 €

BXX 210-36

Cubeta encastre / a ras / bajo encimera



Mueble **40 cm**
Material **Acero inoxidable**

Totales **400 x 450 mm**
Cubeta **360 x 410 x 200 mm**
Encastre **370 x 420 mm R0-10 mm**
Bajo encimera **360 x 410 mm R12 mm**

Accesorios incluidos: Válvula 3 1/2", conjunto desagüe, rebosadero perimetral premium.

En las instalaciones a ras hay que realizar el orificio y rebaje basándose en las medidas/espesor del fregadero físico a enrasar.
Este proceso debe ser ejecutado siempre por un profesional especializado.

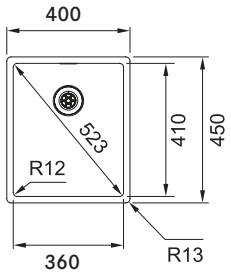

BXX 210-36
FUN **127.0381.327**
EAN **7612981626686**

305 €

BXX 210-16

Cubeta encastre / a ras / bajo encimera



Mueble **20 cm**
Material **Acero inoxidable**

Totales **200 x 450 mm**
Cubeta **160 x 410 x 140 mm**
Encastre **170 x 420 mm R0-10 mm**
Bajo encimera **160 x 410 mm R12 mm**

Accesorios incluidos: Válvula 3 1/2", conjunto desagüe, rebosadero perimetral premium.

En las instalaciones a ras hay que realizar el orificio y rebaje basándose en las medidas/espesor del fregadero físico a enrasar.
Este proceso debe ser ejecutado siempre por un profesional especializado.

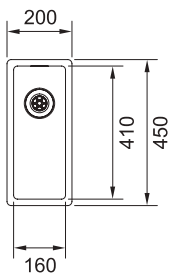

BXX 210-16
FUN **127.0373.627**
EAN **7612981601485**

279 €

< Ver accesorios en la página 53





MARIS MRX

Garantía DE POR VIDA

MRX 210-70 TL

Cubeta encastre / a ras

16 | 1 | 2 | 3 | 4 | 5



Mueble	**80 cm**
Material	**Acero inoxidable**
Sistema de montaje	**Fast-fix**
	Con orificio grifo centrado
Totales	**730 x 510 mm**
Cubeta	**700 x 400 x 180 mm**
Encastre	**710 x 490 mm R16**

Accesorios incluidos: Válvula 3 1/2", conjunto desagüe, conjunto fijación BMG, rebosadero perimetral premium.

En las instalaciones a ras hay que realizar el orificio y rebaje basándose en las medidas/espesor del fregadero físico a enrasar.
Este proceso debe ser ejecutado siempre por un profesional especializado.

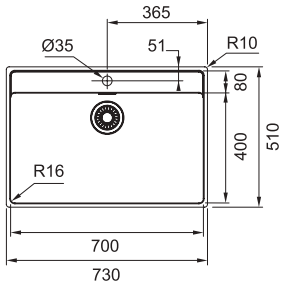

MRX 210-70 TL

FUN	**127.0529.812**
EAN	**7612985476577**

399 €

MRX 210-50 TL

Cubeta encastre / a ras

16 | 1 | 2 | 3 | 4 | 5



Mueble	**60 cm**
Material	**Acero inoxidable**
Sistema de montaje	**Fast-fix**
	Con orificio grifo centrado
Totales	**530 x 510 mm**
Cubeta	**500 x 400 x 180 mm**
Encastre	**510 x 490 mm R16**

Accesorios incluidos: Válvula 3 1/2", conjunto desagüe, conjunto fijación BMG, rebosadero perimetral premium.

En las instalaciones a ras hay que realizar el orificio y rebaje basándose en las medidas/espesor del fregadero físico a enrasar.
Este proceso debe ser ejecutado siempre por un profesional especializado.

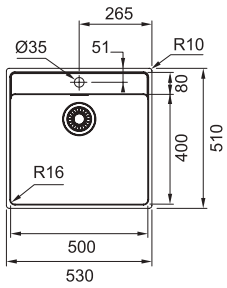

MRX 210-50 TL

FUN	**127.0529.810**
EAN	**7612985476553**

295 €

MRX 210-40 TL

Cubeta encastre / a ras

16 | 1 | 2 | 3 | 4 | 5



Mueble	**45 cm**
Material	**Acero inoxidable**
Sistema de montaje	**Fast-fix**
	Con orificio grifo centrado
Totales	**430 x 510 mm**
Cubeta	**400 x 400 x 180 mm**
Encastre	**410 x 490 mm R16 mm**

Accesorios incluidos: Válvula 3 1/2", conjunto desagüe, conjunto fijación BMG, rebosadero perimetral premium.

En las instalaciones a ras hay que realizar el orificio y rebaje basándose en las medidas/espesor del fregadero físico a enrasar.
Este proceso debe ser ejecutado siempre por un profesional especializado.

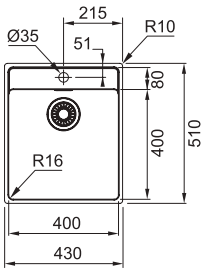

MRX 210-40 TL

FUN	**127.0529.807**
EAN	**7612985476539**

275 €

Accesorios opcionales

1
112.0030.882
Roll-Up Mat
Escurridor de acero inoxidable enrollable
468 x 420 mm
€ 59



2
112.0057.850
Cubetilla perforada en acero inoxidable
412 x 172 x 55 mm
€ 39



3
112.0188.651
Escurridor móvil
342 x 430 x 22 mm
€ 85



4
112.0530.071
Placa de corte
BK MRX NTL
200 x 440 x 16 mm
€ 29



5
112.0156.210
SF1
Sifón salvaespacio
€ 15



6
112.0156.211
SF2
Sifón salvaespacio
€ 22



Franke recomienda:

Consultar pág. 398



Más modelos en la página 58 >

MARIS MRX

Garantía DE POR VIDA

MRX 220-40-40

Cubeta encastre / a ras



Mueble	**90 cm**
Material	**Acero inoxidable**
Sistema de montaje	**Fast-fix**
Totales	**861 x 436 mm**
Cubeta	**400 x 400 x 180 mm**
Encastre	**841 x 416 mm**

Accesorios incluidos: Válvula 3 1/2", conjunto desagüe, rebosadero perimetral premium.

En las instalaciones a ras hay que realizar el orificio y rebaje basándose en las medidas/espesor del fregadero físico a enrasar.
Este proceso debe ser ejecutado siempre por un profesional especializado.

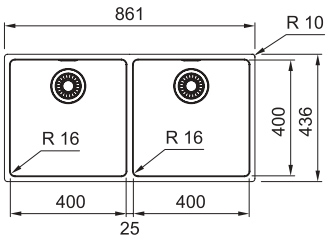

MRX 220-40-40	
FUN	**127.0531.914**
EAN	**7612985485708**

635 €

MRX 110-70
MRX 210-70



MRX 110-70	**Bajo encimera**
Mueble	**80 cm**
Material	**Acero inoxidable**
Sistema de montaje	**Conjunto fijación**
Totales	**740 x 440 mm**
Cubeta	**700 x 400 x 180 mm**
Bajo encimera	**700 x 400 mm R16**

Accesorios incluidos: Válvula 3 1/2", conjunto desagüe, conjunto fijación BMG, rebosadero perimetral premium.

FUN	**122.0529.427**
EAN	**7612985475419**

319 €

MRX 210-70	**Encastre/a ras**
Mueble	**80 cm**
Material	**Acero inoxidable**
Sistema de montaje	**Fast-fix**
Totales	**740 x 440 mm**
Cubeta	**700 x 400 x 180 mm**
Encastre	**710 x 410 mm R10**

Accesorios incluidos: Válvula 3 1/2", conjunto desagüe, conjunto fijación BMG, rebosadero perimetral premium.

En las instalaciones a ras hay que realizar el orificio y rebaje basándose en las medidas/espesor del fregadero físico a enrasar.
Este proceso debe ser ejecutado siempre por un profesional especializado.

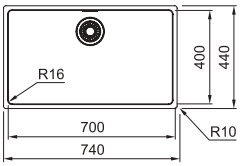

FUN	**127.0529.811**
EAN	**7612985476560**

389 €

MRX 110-55
MRX 210-55



MRX 110-55	**Bajo encimera**
Mueble	**60 cm**
Material	**Acero inoxidable**
Sistema de montaje	**Conjunto fijación**
Totales	**590 x 440 mm**
Cubeta	**550 x 400 x 180 mm**
Bajo encimera	**550 x 400 mm R16**

Accesorios incluidos: Válvula 3 1/2", conjunto desagüe, conjunto fijación BMG, rebosadero perimetral premium.

FUN	**122.0564.244**
EAN	**7612985632225**

245 €

MRX 210-55	**Encastre/a ras**
Mueble	**60 cm**
Material	**Acero inoxidable**
Sistema de montaje	**Fast-fix**
Totales	**590 x 440 mm**
Cubeta	**550 x 400 x 180 mm**
Encastre	**560 x 410 mm R10**

Accesorios incluidos: Válvula 3 1/2", conjunto desagüe, conjunto fijación BMG, rebosadero perimetral premium.

En las instalaciones a ras hay que realizar el orificio y rebaje basándose en las medidas/espesor del fregadero físico a enrasar.
Este proceso debe ser ejecutado siempre por un profesional especializado.

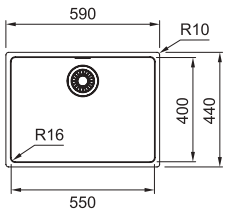

FUN	**127.0564.245**
EAN	**7612985632232**

275 €

Accesorios opcionales

1
112.0030.882
Roll-Up Mat
Escurridor de acero inoxidable enrollable
468 x 420 mm
€ 59



2
112.0057.850
Cubetilla perforada en acero inoxidable
412 x 172 x 55 mm
€ 39



3
112.0188.651
Escurridor móvil
342 x 430 x 22 mm
€ 85



4
112.0530.071
Placa de corte
BK MRX NTL
200 x 440 x 16 mm
€ 29



5
112.0156.210
SF1
Sifón salvaespacio
€ 15



6
112.0156.211
SF2
Sifón salvaespacio
€ 22



Franke recomienda:

Consultar pág. 398



MARIS MRX

Garantía DE POR VIDA

MRX 110-50
MRX 210-50

16 | 1 | 2 | 3 | 4 | 5



MRX 110-50	Bajo encimera
Mueble	**60 cm**
Material	**Acero inoxidable**
Sistema de montaje	**Conjunto fijación**
Totales	**540 x 440 mm**
Cubeta	**500 x 400 x 180 mm**
Bajo encimera	**500 x 400 mm R16**

Accesorios incluidos: Válvula 3 1/2", conjunto desagüe, conjunto fijación BMG, rebosadero perimetral premium.

FUN	**122.0529.423**
EAN	**7612985475402**

229 €

MRX 210-50	Encastre/a ras
Mueble	**60 cm**
Material	**Acero inoxidable**
Sistema de montaje	**Fast-fix**
Totales	**540 x 440 mm**
Cubeta	**500 x 400 x 180 mm**
Encastre	**510 x 410 mm R10**

Accesorios incluidos: Válvula 3 1/2", conjunto desagüe, conjunto fijación BMG, rebosadero perimetral premium.

En las instalaciones a ras hay que realizar el orificio y rebaje basándose en las medidas/espesor del fregadero físico a enrasar.
Este proceso debe ser ejecutado siempre por un profesional especializado.

FUN	**127.0529.809**
EAN	**7612985476546**

259 €

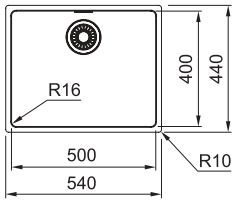

MRX 110-45
MRX 210-45

16 | 1 | 2 | 3 | 4 | 5



MRX 110-45	Bajo encimera
Mueble	**50 cm**
Material	**Acero inoxidable**
Sistema de montaje	**Conjunto fijación**
Totales	**490 x 440 mm**
Cubeta	**450 x 400 x 180 mm**
Bajo encimera	**450 x 400 mm R16**

Accesorios incluidos: Válvula 3 1/2", conjunto desagüe, conjunto fijación BMG, rebosadero perimetral premium.

FUN	**122.0564.242**
EAN	**7612985632201**

209 €

MRX 210-45	Encastre/a ras
Mueble	**50 cm**
Material	**Acero inoxidable**
Sistema de montaje	**Fast-fix**
Totales	**490 x 440 mm**
Cubeta	**450 x 400 x 180 mm**
Encastre	**460 x 410 mm R10**

Accesorios incluidos: Válvula 3 1/2", conjunto desagüe, Conjunto fijación BMG, rebosadero perimetral premium.

En las instalaciones a ras hay que realizar el orificio y rebaje basándose en las medidas/espesor del fregadero físico a enrasar.
Este proceso debe ser ejecutado siempre por un profesional especializado.

FUN	**127.0564.243**
EAN	**7612985632218**

245 €

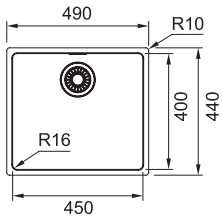

MRX 110-40
MRX 210-40

16 | 1 | 2 | 3 | 4 | 5



MRX 110-40	Bajo encimera
Mueble	**50 cm**
Material	**Acero inoxidable**
Sistema de montaje	**Conjunto fijación**
Totales	**440 x 440 mm**
Cubeta	**400 x 400 x 180 mm**
Bajo encimera	**400 x 400 mm R16**

Accesorios incluidos: Válvula 3 1/2", conjunto desagüe, rebosadero perimetral premium.

FUN	**122.0529.310**
EAN	**7612985474979**

195 €

MRX 210-40	Encastre/a ras
Mueble	**45 cm**
Material	**Acero inoxidable**
Sistema de montaje	**Fast-fix**
Totales	**440 x 440 mm**
Cubeta	**400 x 400 x 180 mm**
Encastre	**410 x 410 mm R10**

Accesorios incluidos: Válvula 3 1/2", conjunto desagüe, Conjunto fijación BMG, rebosadero perimetral premium.

En las instalaciones a ras hay que realizar el orificio y rebaje basándose en las medidas/espesor del fregadero físico a enrasar.
Este proceso debe ser ejecutado siempre por un profesional especializado.

FUN	**127.0529.805**
EAN	**7612985476522**

229 €

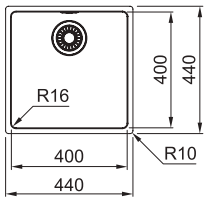

Accesorios opcionales

1 **112.0030.882**
Roll-Up Mat
Escurridor de acero inoxidable enrollable
468 x 420 mm
€ 59



2 **112.0057.850**
Cubetilla perforada en acero inoxidable
412 x 172 x 55 mm
€ 39



3 **112.0188.651**
Escurridor móvil
342 x 430 x 22 mm
€ 85



4 **112.0530.071**
Placa de corte
BK MRX NTL
200 x 440 x 16 mm
€ 29



5 **112.0156.210**
SF1
Sifón salvaespacio
€ 15



6 **112.0156.211**
SF2
Sifón salvaespacio
€ 22



Franke recomienda:

Consultar pág. 398



BMG

Garantía DE POR VIDA

BMG MU 2.0

Block encastre / a ras / bajo encimera



Mueble	**60 cm**
Material	**Acero inoxidable**
Totales	**530 x 430 mm**
Cubeta	**500 x 400 x 200 mm R70**
Encastre	**520 x 420 mm R70**

Accesorios incluidos: Válvula 3 1/2", conjunto desagüe, conjunto fijación, rebosadero perimetral premium

En las instalaciones a ras hay que realizar el orificio y rebaje basándose en las medidas/espesor del fregadero físico a enrasar. Este proceso debe ser ejecutado siempre por un profesional especializado.

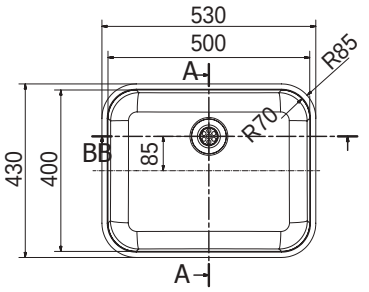

MU 2.0

FUN	**127.0529.816**
EAN	**7612985476706**

155 €



Nuevo sistema de fijación a encimera

BMG MU PLUS

Cubeta bajo encimera



Mueble	**60 cm**
Material	**Acero inoxidable**
Totales	**510 x 430 mm**
Cubeta	**480 x 400 x 190 mm R36**

Accesorios incluidos: Válvula 3 1/2", conjunto desagüe, conjunto fijación, rebosadero perimetral premium.

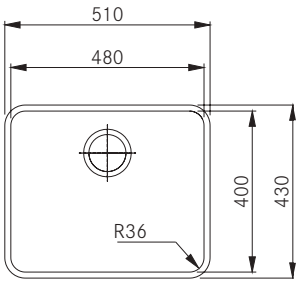

MU PLUS

FUN	**122.0375.818**
EAN	**7612981609764**

139 €

BMG MU 110-50

Cubeta bajo encimera



Mueble	**60 cm**
Material	**Acero inoxidable**
Totales	**530 x 430 mm**
Cubeta	**500 x 400 x 200 mm R70**

Accesorios incluidos: Válvula 3 1/2", conjunto desagüe, conjunto fijación, rebosadero perimetral premium.

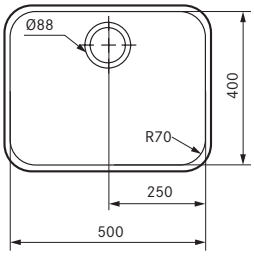

MU 110.50

FUN	**122.0529.814**
EAN	**7612985476584**

128 €

BMG

Garantía DE POR VIDA

BMG I

Cubeta bajo encimera

70 | 1 | 2 | 3 | 4 | 5 | 6



Mueble	**60 cm**
Material	**Acero inoxidable**
Totales	**480 x 430 mm**
Cubeta	**450 x 400 x 190 mm R70**
Bajo encimera	**447 x 397 mm**

Accesorios incluidos: Válvula 3 1/2", conjunto desagüe, conjunto fijación.

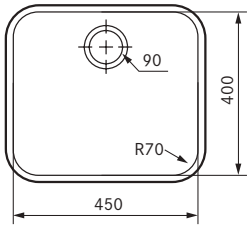

BMG I

FUN	**122.0155.407**
EAN	**7612318077488**

113 €

BMG ME

Cubeta bajo encimera

70 | 1 | 2 | 3 | 4 | 5 | 6



Mueble	**50 cm**
Material	**Acero inoxidable**
Totales	**428 x 428 mm**
Cubeta	**400 x 400 x 190 mm R70**

Accesorios incluidos: Válvula 3 1/2", conjunto desagüe, conjunto fijación.

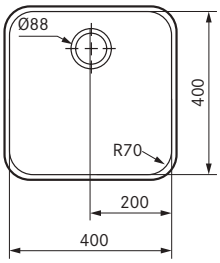

BMG ME

FUN	**122.0155.425**
EAN	**7612318169145**

111 €

Accesorios opcionales

1
112.0057.850
Cubetilla perforada en acero inoxidable
412 x 172 x 55 mm
€ 39



2
112.0030.882
Roll-Up Mat
Escurridor de acero inoxidable enrollable
468 x 420 mm
€ 59



3
112.0595.334
Tabla para picar de bamboo
280 x 532 mm
€ 45



4
112.0047.840
Cesta escurridor de acero inoxidable
340 x 400 mm
€ 29



5
112.0156.214
901.63
Cesta rectangular
Acero inoxidable 18/10
372 x 300 x 125 mm
€ 35



6
112.0156.210
SF1
Sifón salvaespacio
€ 15



Franke recomienda:

Consultar pág. 398



Instalación de cubetas:

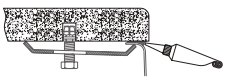

Según plantilla incluida en embalaje.

Más modelos en la página 62 >

BMG

Garantía DE POR VIDA

BMG P

Cubeta bajo encimera

70 | 1 | 2 | 3 | 4 | 5 | 6



Mueble	**45 cm**
Material	**Acero inoxidable**
Totales	**370 x 430 mm**
Cubeta	**340 x 400 x 180 mm R70**

Accesorios incluidos: Válvula 3 1/2", conjunto desagüe, conjunto fijación.

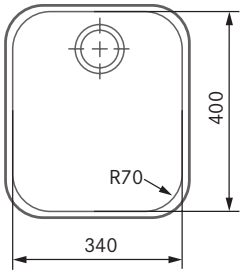

BMG P

FUN	**122.0155.415**
EAN	**7612318077495**

122 €

BMG PI

Cubeta bajo encimera

50 | 1 | 2 | 3 | 4 | 5 | 6



Mueble	**45 cm**
Material	**Acero inoxidable**
Totales	**332 x 372 mm**
Cubeta	**300 x 400 x 170 mm R50**

Accesorios incluidos: Válvula 3 1/2", conjunto desagüe, conjunto fijación.

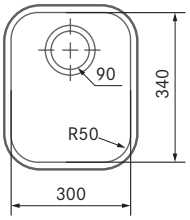

BMP PI

FUN	**122.0155.416**
EAN	**7612318077501**

121 €

Accesorios opcionales

1
112.0057.850
Cubetilla perforada en acero inoxidable
412 x 172 x 55 mm
€ 39



2
112.0030.882
Roll-Up Mat
Escurridor de acero inoxidable enrollable
468 x 420 mm
€ 59



3
112.0595.334
Tabla para picar de bamboo
280 x 532 mm
€ 45



4
112.0047.840
Cesta escurridor de acero inoxidable
340 x 400 mm
€ 29



5
112.0156.214
Cesta rectangular
Acero inoxidable 18/10
372 x 300 x 125 mm
€ 35



6
112.0156.210
SF1
Sifón salvaespacio
€ 15



Franke recomienda:

Consultar pág. 398



Instalación de cubetas:

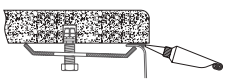

Según plantilla incluida en embalaje.

ARMONIA

Garantía DE POR VIDA

ARMONÍA 160

Block bajo encimera

60 | 1 | 2 | 3



Mueble	**60 cm**
Material	**Acero inoxidable**
Totales	**580 x 450 mm**
Cubeta	**340 x 400 x 190 mm**
	165 x 306 x 130 mm
Bajo encimera	**ver plantilla***

Accesorios incluidos: Sifón SF2, válvula 3 1/2", conjunto desagüe.

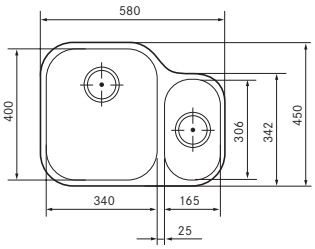

AMX-160

FUN	**122.0021.448**
EAN	**7612319198359**

455 €

* Las plantillas de corte están disponibles en la página web **www.franke.es**

ARMONÍA 120

Block bajo encimera

60 | 1 | 2 | 3



Mueble	**80 cm**
Material	**Acero inoxidable**
Totales	**765 x 450 mm**
Cubeta	**340 x 400 x 190 mm**
Bajo encimera	**ver plantilla***

Accesorios incluidos: Sifón SF2, válvula 3 1/2", conjunto desagüe.

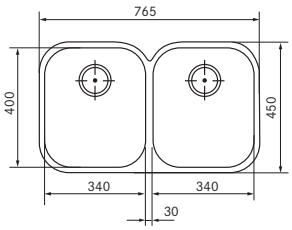

AMX-120

FUN	**122.0021.446**
EAN	**7612319198335**

385 €

* Las plantillas de corte están disponibles en la página web **www.franke.es**

QUADRANT

Garantía DE POR VIDA

QUADRANT 210

Block encastre / a ras / bajo encimera

1 | 2 | 3 | 4



Mueble	**50 cm**
Material	**Acero inoxidable**
Totales	**445 x 415 mm**
Cubeta	**400 x 370 x 170 mm**
Encastre	**415 x 385 mm R 85**
Bajo encimera	**400 x 370 mm**

Accesorios incluidos: Válvula 3 1/2", conjunto desagüe, Conjunto fijación.

En las instalaciones a ras hay que realizar el orificio y rebaje basándose en las medidas/espesor del fregadero físico a enrasar.
Este proceso debe ser ejecutado siempre por un profesional especializado.

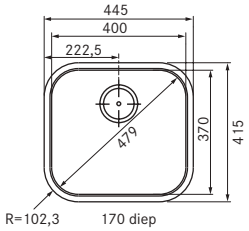

QAX-210

FUN	**127.0363.290**
EAN	**7612981544676**

139 €

Accesorios opcionales

1
112.0057.850
Cubetilla perforada en acero inoxidable
412 x 172 x 55 mm
€ 39



2
112.0595.334
Tabla para picar de bamboo
280 x 532 mm
€ 45



3
112.0047.840
Cesta escurridor de acero inoxidable
340 x 400 mm
€ 29



4
112.0156.210
SF1
Sifón salvaespacio
€ 15



Franke recomienda:

Consultar pág. 398







FREGADEROS COLOR

GUÍA DE SELECCIÓN 66

FRAGANITE 68

TECTONITE 92

CERÁMICO 104

FRANKE SOLID SURFACE 112

GUÍA DE SELECCIÓN FREGADEROS COLOR

40 45



KUBUS 2 KNG 110-37
Fregadero bajo encimera
Pág. 76



MARIS MRG 611
Fregadero encastre
Pág. 84



CENTRO CNG 611/211-62
Fregadero encastre/a ras
Pág. 86



CENTRO CNG 610-39
Fregadero encastre
Pág. 88



SIRIUS SID 610-40
Fregadero encastre
Pág. 100



SIRIUS SID 110-34
Fregadero bajo encimera
Pág. 101

50



ORION OID 611-62
Fregadero encastre
Pág. 103



KUBUS KBK 110-40
Fregadero bajo encimera
Pág. 109

60



FRESNO FSG 611-88
Fregadero encastre
Pág. 73



KUBUS 2 KNG 110-52
Fregadero bajo encimera
Pág. 76



MYTHOS MTG 611
Fregadero encastre
Pág. 79



MYTHOS MTG 651-100
Fregadero encastre
Pág. 79



KUBUS KBG 110-50
Fregadero bajo encimera
Pág. 81



MARIS MRG 651
Fregadero encastre
Pág. 82



MARIS MRG 611 L
Fregadero encastre
Pág. 83



CENTRO CNG 611/211-100
Fregadero encastre/a ras
Pág. 85



CENTRO CNG 611/211-78 XL
Fregadero encastre/a ras
Pág. 86



CENTRO CNG 610-54
Fregadero encastre
Pág. 88



URBAN UBG 611-100
Fregadero encastre/ a ras
Pág. 89



URBAN UBG 611-78 L
Fregadero encastre/a ras
Pág. 90



URBAN UBG 611/211-100
Fregadero encastre/a ras
Pág. 90



URBAN UBG 610-56
Fregadero encastre/a ras
Pág. 91



SIRIUS 2.0 S2D 651
Fregadero encastre
Pág. 96



SIRIUS 2.0 S2D 611 L
Fregadero encastre
Pág. 96



SIRIUS 2.0 S2D 611-78 XL
Fregadero encastre
Pág. 97



SIRIUS SID 160
Fregadero bajo encimera
Pág. 99

Encastre: Instalación, en donde el fregadero reposa sobre la encimera y se fija con grapas a la misma.

Integración a ras: Instalación, en donde el fregadero reposa totalmente alineado sobre la encimera.

Bajo encimera: El fregadero se coloca bajo la encimera.

Sobre bastidor: Esta instalación permite elegir la relación del fregadero con la encimera, haciéndolo sobresalir, integrarse o cederle el protagonismo a ésta.

60



SIRIUS SID 610-50
Fregadero encastre
Pág. 99



SIRIUS SID 110-50
Fregadero
bajo encimera
Pág. 100



ORION OID 611-94
Fregadero encastre
Pág. 103



ORION OID 651
Fregadero encastre
Pág. 103



AMBION ABK-611
Fregadero encastre
Pág. 107



MYTHOS MTK 610-58
Fregadero encastre
Pág. 108



KUBUS KBK 160
Fregadero bajo encimera
Pág. 109



KUBUS KBK 110-50
Fregadero bajo encimera
Pág. 109



BELFAST BAK 710
Fregadero sobre bastidor
Pág. 111

80



KUBUS 2
KNG 110-62
Fregadero a ras/
bajo encimera
Pág. 75



KUBUS 2
KNG 120
Fregadero a ras/
bajo encimera
Pág. 75



MARIS
MRG 620
Fregadero encastre
Pág. 83



CENTRO CNG 610-73
Fregadero encastre
Pág. 87



URBAN
UBG 610-78
Fregadero
encastre/a ras
Pág. 91



ORION OID 621
Fregadero
encastre
Pág. 102



KUBUS KBK 110-70
Fregadero
bajo encimera
Pág. 108



SIRIUS 2.0
S2D 620
Fregadero encastre
Pág. 95



BELFAST BAK 710
Fregadero
sobre bastidor
Pág. 111

90



FRESNO
FSG 211-86
Fregadero a ras /
bajo encimera
Pág. 73



KUBUS
KBG 110-70
Fregadero
bajo encimera
Pág. 81



URBAN
UBG 620-86
Fregadero
encastre/ a ras
Pág. 90

Cubetas Solid Surface en la página 118 >

FRAGANITE

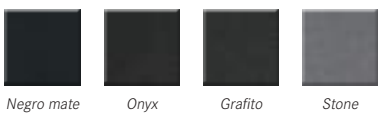

Negro mate *Onyx* *Grafito* *Stone*

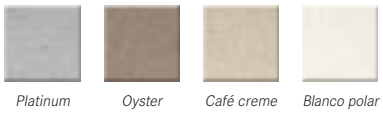

Platinum *Oyster* *Café creme* *Blanco polar*

TECTONITE

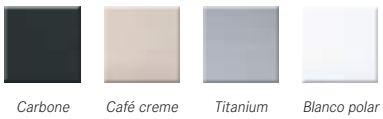

Carbone *Café creme* *Titanium* *Blanco polar*

CERÁMICO



Blanco polar *Gris perla* *Onyx*





FRAGANITE

INTRODUCCIÓN	70
FRESNO	72
KUBUS 2	74
MYTHOS	78
KUBUS	80
MARIS	82
CENTRO	85
URBAN	89

LA BELLEZA FUNCIONAL DEL FRAGRANITE

Altamente resistente y sofisticado, Fragranite es un material único compuesto en un 80% de granito natural y en un 20% de resinas acrílicas. Es capaz de combinar robustez e higiene con una belleza que permanece inalterable a lo largo del tiempo.

Las líneas sofisticadas que caracterizan el diseño de los fregaderos Fragranite y la amplia gama de colores disponibles, permite todo tipo de combinaciones que se adaptan tanto a cocinas clásicas como modernas.

FRAGRANITE
PROPIEDADES ADMIRABLES

DESCUBRE EL VIDEO

DESCUBRE MÁS

MÁXIMA RESISTENCIA

Fragranite está hecho para durar toda la vida. Su composición de granito natural garantiza una durabilidad y robustez excepcionales.

- Resistente a altísimas temperaturas manteniendo su textura inalterable.
- Resistente a arañazos y todo tipo de utensilios afilados.
- Alta resistencia a rayos UV manteniendo los colores.
- Resistente a impactos y al choque térmico.
- A prueba de manchas: la superficie está optimizada para evitar depósitos y trazas de suciedad.





SUPERFICIE ANTIBACTERIANA

Gracias al exclusivo tratamiento Sanitized, el fregadero incorpora unos iones de plata que reducen las bacterias y aparición de microbios en un 99%, garantizando la mayor protección antibacteriana del mercado.

Sanitized Actifresh



FRANKE recomienda:



GAMA DE COLORES

La partículas de granito natural se pigmentan en hornos de combustión a una temperatura de 600°C para que el color no sólo sea inalterable y resistente a la luz, sino también resistente a los ácidos y a todo tipo de residuos domésticos.

Ofrecemos una gama de colores que facilita la combinación del fregadero o cubeta con los grifos Franke y los dosificadores de jabón. Estas tonalidades son ideales para complementar todo tipo de ambientes y estilos de cocina, desde los más modernos e industriales, hasta los más contemporáneos, vintage o rústicos.

LOS NEGROS



NEW *Negro mate*



Onyx

LOS MATICES DEL GRIS



Grafito



Platinum



NEW *Stone*

LOS TONOS TIERRA



NEW *Oyster*



Café creme

BLANCO



Blanco polar



FRESNO

5 años Garantía NEW

FSG 211-86

Fregadero a ras / bajo encimera

1 2 3 4 5 6



Mueble	**90 cm**
Material	**Fraganite**
Totales	**860 x 458 mm R10**
Cubeta	**496 x 425 x 195 mm**
Bajo encimera	**832 x 430 mm R7,5**

Accesorios incluidos: Sifón SF1, válvula automática 3 1/2", conjunto desagüe, 2 orificios insinuados para grifería, broca para abrir agujeros, distanciador, mando válvula pulsador, tapa desagüe cuadrada inox, RollMatte 220 x 400 mm.

En las instalaciones a ras hay que realizar el orificio y rebaje basándose en las medidas/espesor del fregadero físico a enrasar. Este proceso debe ser ejecutado siempre por un profesional especializado.

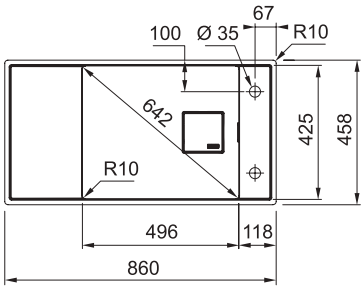



Onyx*
FUN **135.0531.317**
EAN **7612985481915**



Platinum*
FUN **135.0638.089**
EAN **7612985957496**



Blanco polar*
FUN **135.0638.087**
EAN **7612985957472**



Negro mate*
FUN **135.0629.150**
EAN **7612985915144**



Oyster*
FUN **135.0531.532**
EAN **7612985481939**



Stone*
FUN **135.0638.090**
EAN **7612985957601**



Café creme*
FUN **135.0638.088**
EAN **7612985957489**

649 €

FSG 611-88

Fregadero encastre

1 2 3 4 5 6



Mueble	**60 cm**
Material	**Fraganite**
Totales	**877 x 495 mm R28**
Cubeta	**496 x 425 x 195 mm**
Encastre	**845 x 463 mm**

Accesorios incluidos: Sifón SF1, válvula automática 3 1/2", conjunto desagüe, 2 orificios insinuados para grifería, broca para abrir agujeros, distanciador, mando válvula pulsador, tapa desagüe cuadrada inox, RollMatte 220 x 400 mm.

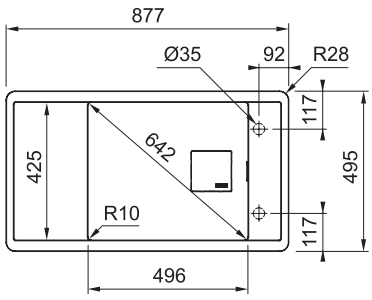



Onyx**
FUN **114.0624.215**
EAN **7612985881975**



Café creme**
FUN **114.0637.800**
EAN **7612985952484**



Negro mate**
FUN **114.0628.955**
EAN **7612985914499**

549 €

Accesorios opcionales

1
112.0256.867
Roll-Up Mat
Escurridor de acero inoxidable
298 x 410 mm
€ 39



2
112.0018.817
Cubetilla MTG
Cubetilla de acero inoxidable 18/10
160 x 405 x 57 mm
€ 35



3
112.0066.060
Cubetilla de acero inoxidable 156 x 417 x 54 mm R12.5
€ 95



4
112.0355.965
Placa de corte
278 x 434 mm
€ 75



5
112.0030.882
Roll-Up Mat
Escurridor de acero inoxidable enrollable
468 x 420 mm
€ 59



Accesorio incluido

6
112.0520.938
Roll-Up
220 x 400 mm
€ 75



Franke recomienda:

Consultar pág. 398



* Bajo demanda / **Disponibilidad Mayo 2021



KUBUS 2

5 años Garantía

KNG 120

Fregadero bajo encimera/a ras

1 2



Mueble	**80 cm**
Material	**Fraganite**
Totales	**760 x 460 mm**
Cubeta	**460 x 420 x 200 mm**
	210 x 420 x 200 mm
Bajo encimera	**720 x 420 mm R10**

Accesorios incluidos: Sifón SF2, válvula automática 3 1/2", conjunto desagüe, broca para abrir agujeros, mando válvula pulsador, tapa desagüe cuadrada inox.

En las instalaciones a ras hay que realizar el orificio y rebaje basándose en las medidas/espesor del fregadero físico a enrasar. Este proceso debe ser ejecutado siempre por un profesional especializado.

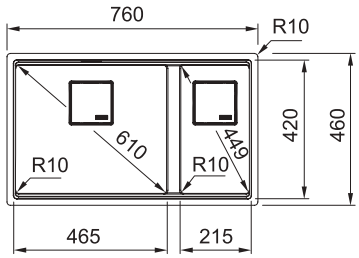



Onyx*
FUN **125.0527.573**
EAN **7612985468121**



Platinum*
FUN **125.0527.575**
EAN **7612985468145**



Blanco polar*
FUN **125.0527.576**
EAN **7612985468152**



Negro mate
FUN NEW **125.0633.510**
EAN **7612985935005**



Oyster*
FUN NEW **125.0527.574**
EAN **7612985468138**



Stone*
FUN NEW **125.0527.577**
EAN **7612985468169**



Café creme*
FUN **125.0527.572**
EAN **7612985468114**

529 €

KNG 110-62

Fregadero bajo encimera/a ras

1 2



Mueble	**80 cm**
Material	**Fraganite**
Totales	**760 x 460 mm**
Cubeta	**620 x 420 x 200 mm**
Bajo encimera	**720 x 420 mm R10**

Accesorios incluidos: Sifón SF1, válvula automática 3 1/2", conjunto desagüe, broca para abrir agujeros, mando válvula pulsador, tapa desagüe cuadrada inox.

En las instalaciones a ras hay que realizar el orificio y rebaje basándose en las medidas/espesor del fregadero físico a enrasar. Este proceso debe ser ejecutado siempre por un profesional especializado.

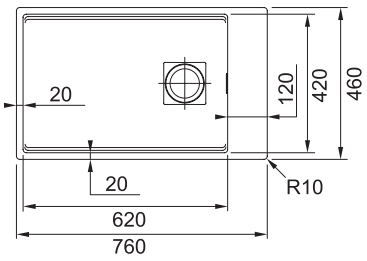



Onyx*
FUN **125.0527.562**
EAN **7612985467643**



Platinum*
FUN NEW **125.0527.564**
EAN **7612985467667**



Blanco polar
FUN **125.0527.565**
EAN **7612985467674**



Negro mate
FUN NEW **125.0633.509**
EAN **7612985934992**



Oyster*
FUN NEW **125.0527.563**
EAN **7612985467650**



Stone*
FUN NEW **125.0527.566**
EAN **7612985467681**



Café creme*
FUN **125.0527.456**
EAN **7612985467636**

489 €

Accesorios opcionales

1
112.0256.867
Roll-Up Mat
Escurridor de acero inoxidable
298 x 410 mm
€ 39



2
112.0066.060
Cubetilla de acero inoxidable
156 x 417 x 54 mm R12.5
€ 95



Franke recomienda:

Consultar pág. 398



* Bajo demanda

KUBUS 2

5 años Garantía

KNG 110-52

Fregadero bajo encimera

1 2



Mueble	**60 cm**
Material	**Fraganite**
Totales	**560 x 460 mm**
Cubeta	**520 x 420 x 200 mm**
Bajo encimera	**520 x 420 mm R10**

Accesorios incluidos: Sifón SF1, válvula automática 3 1/2", conjunto desagüe, broca para abrir agujeros, mando válvula pulsador, tapa desagüe cuadrada inox.

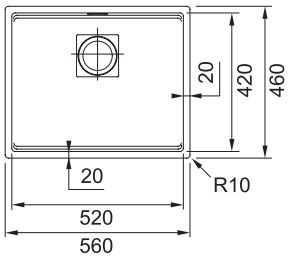



Onyx
FUN **125.0527.396**
EAN **7612985467742**



Negro mate
FUN NEW **125.0633.508**
EAN **7612985934985**



Stone*
FUN NEW **125.0527.400**
EAN **7612985467780**



Platinum*
FUN **125.0527.398**
EAN **7612985467766**



Oyster*
FUN NEW **125.0527.397**
EAN **7612985467759**



Café creme*
FUN **125.0527.395**
EAN **7612985467735**



Blanco polar
FUN **125.0527.399**
EAN **7612985467773**

399 €

KNG 110-37

Fregadero bajo encimera

1 2



Mueble	**45 cm**
Material	**Fraganite**
Totales	**410 x 460 mm**
Cubeta	**370 x 420 x 200 mm**
Bajo encimera	**370 x 420 mm R10**

Accesorios incluidos: Sifón SF1, válvula automática 3 1/2", conjunto desagüe, broca para abrir agujeros, mando válvula pulsador, tapa desagüe cuadrada inox.

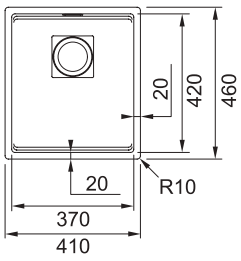



Onyx
FUN **125.0527.368**
EAN **7612985467360**



Negro mate
FUN NEW **125.0633.507**
EAN **7612985934978**



Stone*
FUN NEW **125.0527.392**
EAN **7612985467704**



Platinum*
FUN **125.0527.370**
EAN **7612985467384**



Oyster
FUN NEW **125.0527.369**
EAN **7612985467377**



Café creme*
FUN **125.0527.367**
EAN **7612985467353**



Blanco polar
FUN **125.0527.391**
EAN **7612985467391**

389 €

Accesorios opcionales

1
112.0256.867
Roll-Up Mat
Escurridor de acero inoxidable
298 x 410 mm
€ 39



2
112.0066.060
Cubetilla de acero inoxidable
156 x 417 x 54 mm R12.5
€ 95



Franke recomienda:

Consultar pág. 398



* Bajo demanda







MYTHOS

5 años Garantía NEW

MTG 611*

Fregadero encastre



Mueble	**60 cm**
Material	**Fraganite**
Totales	**1.000 x 515 mm R8**
Cubeta	**500 x 390 x 200 mm**
Encastre	**980 x 495 mm**

Accesorios incluidos: Sifón, válvula automática 3 1/2", conjunto desagüe, 3 orificios insinuados para grifería, broca para abrir agujeros, mando válvula pulsador.

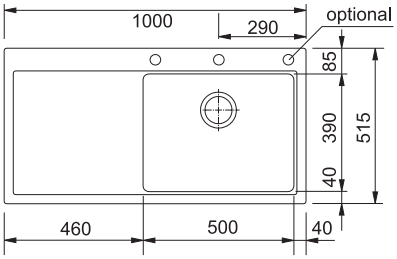



Onyx*
FUN **114.0250.183**
EAN **7612980701773**

Escurridor Izquierda
FUN **114.0250.181**
EAN **7612980701742**



Oyster*
FUN **114.0494.580**
EAN **7612981925314**

Escurridor Izquierda
FUN **114.0494.579**
EAN **7612981925307**



Stone*
FUN **114.0087.796**
EAN **7612315074664**

Escurridor Izquierda
FUN **114.0087.791**
EAN **7612315074626**



Blanco polar*
FUN **114.0087.793**
EAN **7612315076026**

Escurridor Izquierda
FUN **114.0087.788**
EAN **7612315076019**

Escurridor Derecha

519 €

MTG 651-100*

Fregadero encastre



Mueble	**60 cm**
Material	**Fraganite**
Totales	**1.000 x 515 mm**
Cubetas	**360 x 390 x 200 mm**
	160 x 390 x 140 mm
Encastre	**980 x 495 mm**

Accesorios incluidos: Sifón, válvula automática 3 1/2", conjunto desagüe, 3 orificios insinuados para grifería, broca para abrir agujeros, mando válvula pulsador.

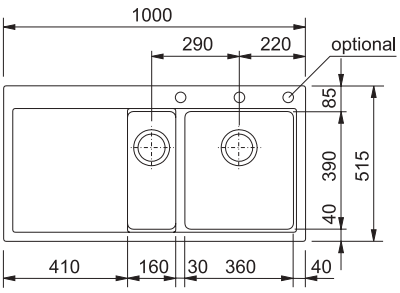



Onyx*
FUN **114.0250.841**
EAN **7612980772339**

Escurridor Izquierda
FUN **114.0250.830**
EAN **7612980772322**



Oyster*
FUN **114.0494.582**
EAN **7612981925536**

Escurridor Izquierda
FUN **114.0494.581**
EAN **7612981925529**



Stone*
FUN **114.0087.811**
EAN **7612315074749**

Escurridor Izquierda
FUN **114.0087.805**
EAN **7612315074701**



Blanco polar*
FUN **114.0087.808**
EAN **7612315076002**

Escurridor Izquierda
FUN **114.0087.799**
EAN **7612315075999**

Escurridor Derecha

539 €

Accesorios opcionales

1
112.0030.882
Roll-Up Mat
Escurridor de acero inoxidable enrollable
468 x 420 mm
€ 59



2
112.0080.355
Roll Up Mat
468 x 440 mm
€ 75 NEW



Franke recomienda:

Consultar pág. 398



* Bajo demanda



KUBUS

5 años Garantía

KBG 110-70

Fregadero bajo encimera

1 2 3 4 5 6



Mueble	**90 cm**
Material	**Fraganite**
Totales	**802 x 460 mm**
Cubeta	**742 x 410 x 205 mm**
Bajo encimera	**742 x 410 mm R8**

Accesorios incluidos: Sifón, válvula 3 1/2", conjunto desagüe, orificios insinuados para grifería, broca para abrir agujeros.

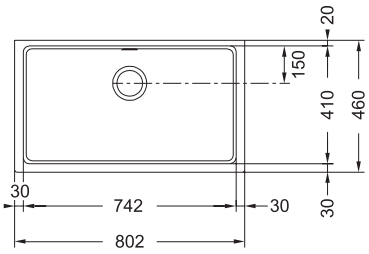



Onyx
FUN **125.0527.057**
EAN **7612985466714**



Stone*
FUN NEW **125.0392.998**
EAN **7612981691110**



Café creme*
FUN **125.0392.994**
EAN **7612981691073**



Grafito*
FUN NEW **125.0392.999**
EAN **7612981691127**



Platinum*
FUN **125.0392.997**
EAN **7612981691103**



Blanco polar
FUN **125.0392.990**
EAN **7612981691059**

469 €

KBG 110-50

Fregadero bajo encimera

1 2 3 4 5 6



Mueble	**60 cm**
Material	**Fraganite**
Totales	**540 x 440 mm**
Cubeta	**500 x 400 x 200 mm**
Bajo encimera	**500 x 400 mm R25**

Accesorios incluidos: Sifón, válvula 3 1/2", conjunto desagüe, orificios insinuados para grifería, broca para abrir agujeros.

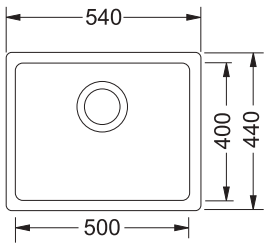



Onyx
FUN **125.0159.335**
EAN **7612980460649**



Stone*
FUN NEW **125.0392.986**
EAN **7612981691004**



Blanco polar
FUN **125.0392.970**
EAN **7612981690854**



Negro mate
FUN NEW **125.0633.488**
EAN **7612985934596**



Platinum*
FUN **125.0392.984**
EAN **7612981690984**



Grafito*
FUN NEW **125.0392.988**
EAN **7612981691028**



Café creme
FUN **125.0392.979**
EAN **7612981690939**

365 €

Accesorios opcionales

1
112.0057.850
Cubetilla perforada en acero inoxidable
412 x 172 x 55 mm
€ 39



2
112.0018.817
Cubetilla MTG
Cubetilla de acero inoxidable 18/10
160 x 405 x 57 mm
€ 35



3
112.0017.788
Cubetilla MT
Cubetilla de acero inoxidable
174 x 412 x 55 mm
€ 35



4
112.0066.060
Cubetilla de acero inoxidable 156 x 417 x 54 mm R12.5
€ 95



5
112.0188.651
Escurridor móvil
342 x 430 x 22 mm
€ 85



6
112.0030.882
Roll-Up Mat
Escurridor de acero inoxidable enrollable
468 x 420 mm
€ 59



Franke recomienda:

Consultar pág. 398



* Bajo demanda



MARIS

5 años Garantía

MRG 651

Fregadero encastre

1 2 3 4 5



Mueble	**60 cm**
Material	**Fraganite**
Totales	**970 x 500 mm**
Cubeta	**350 x 425 x 200 mm**
	160 x 300 x 130 mm
Encastre	**950 x 480 mm**

Accesorios incluidos: Sifón, válvula 3 1/2", conjunto desagüe, 4 orificios insinuados para grifería, broca para abrir agujeros.

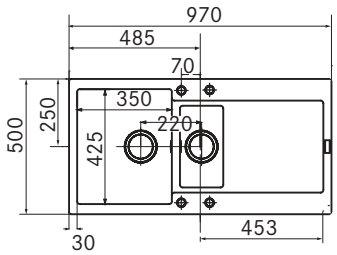



Onyx
FUN **114.0525.511**
EAN **7612985459464**



Oyster
FUN NEW **114.0491.759**
EAN **7612981907853**



Café creme*
FUN **114.0152.099**
EAN **7612315094952**



Negro mate
FUN NEW **114.0628.993**
EAN **7612985914666**



Stone*
FUN NEW **114.0152.114**
EAN **7612315094693**



Blanco polar
FUN **114.0152.112**
EAN **7612315094686**



Grafito*
FUN NEW **114.0152.103**
EAN **7612315094655**



Platinum*
FUN NEW **114.0152.110**
EAN **7612315094679**

399 €

MARIS

5 años Garantía

MRG 611 L

Fregadero encastre

1 2 3 4 5



Mueble	**60 cm**
Material	**Fraganite**
Totales	**970 x 500 mm**
Cubeta	**450 x 425 x 200 mm**
Encastre	**950 x 480 mm**

Accesorios incluidos: Sifón, válvula 3 1/2", conjunto desagüe, 4 orificios insinuados para grifería, broca para abrir agujeros.

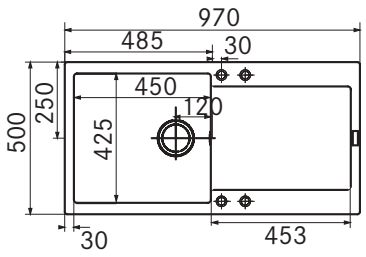



Onyx
FUN **114.0525.488**
EAN **7612985459433**



Oyster
FUN NEW **114.0491.755**
EAN **7612981907822**



Café creme*
FUN **114.0152.027**
EAN **7612315094938**



Negro mate
FUN NEW **114.0628.967**
EAN **7612985914628**



Stone*
FUN NEW **114.0152.235**
EAN **7612315094556**



Blanco polar*
FUN **114.0152.234**
EAN **7612315094549**



Grafito*
FUN NEW **114.0152.225**
EAN **7612315094518**



Platinum*
FUN NEW **114.0152.228**
EAN **7612315094532**

385 €

MRG 620

Fregadero encastre

1 2 3 4 5



Mueble	**80 cm**
Material	**Fraganite**
Totales	**860 x 500 mm**
Cubeta	**335 x 425 x 200 mm**
Encastre	**840 x 480 mm**

Accesorios incluidos: Sifón, válvula 3 1/2", orificios insinuados para grifería, broca para abrir agujeros.

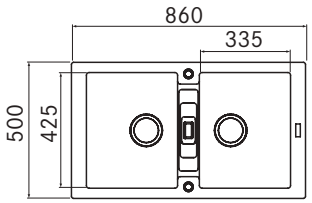



Onyx*
FUN **114.0157.497**
EAN **7612980451487**



Grafito*
FUN NEW **114.0066.687**
EAN **7612319621055**



Café creme*
FUN **114.0066.696**
EAN **7612319621086**



Negro mate
FUN NEW **114.0634.735**
EAN **7612985941211**



Platinum*
FUN **114.0150.726**
EAN **7612980417353**



Blanco polar
FUN **114.0153.947**
EAN **7612980432721**

405 €

Accesorios opcionales

1
112.0066.060
Cubetilla de acero inoxidable
156 x 417 x 54 mm R12.5
€ 95



2
112.0075.642
Roll-Up Mat
Escurridor enrollable
366 x 326 mm
€ 45



3
112.0030.882
Roll-Up Mat
Escurridor de acero inoxidable enrollable
468 x 420 mm
€ 59



4
112.0595.334
Tabla para picar de bamboo
280 x 532 mm
€ 45



5
112.0008.448
Cesta acero inoxidable
295 x 375 x 134 mm
€ 29



Franke recomienda:

Consultar pág. 398



* **Bajo demanda**

MARIS

5 años Garantía

MRG 611

Fregadero encastre

1 2 3 4 5



Mueble	**45 cm**
Material	**Fraganite**
Totales	**780 x 500 mm**
Cubeta	**350 x 425 x 200 mm**
Encastre	**760 x 480 mm**

Accesorios incluidos: Sifón, válvula 3 1/2", conjunto desagüe, 4 orificios insinuados para grifería, broca para abrir agujeros.

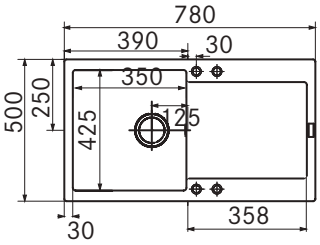



Onyx
FUN **114.0525.487**
EAN **7612985459426**



Oyster*
FUN NEW **114.0491.752**
EAN **7612981907785**



Café creme*
FUN **114.0152.028**
EAN **7612315094945**



Negro mate
FUN NEW **114.0628.968**
EAN **7612985914635**



Stone*
FUN NEW **114.0152.039**
EAN **7612315094624**



Blanco polar
FUN **114.0152.032**
EAN **7612315094617**



Grafito*
FUN NEW **114.0152.029**
EAN **7612315094587**



Platinum*
FUN **114.0152.031**
EAN **7612315094600**

359 €



Accesorios opcionales

1
112.0066.060
Cubetilla de acero inoxidable
156 x 417 x 54 mm R12.5
€ 95



2
112.0075.642
Roll-Up Mat
Escurridor enrollable
366 x 326 mm
€ 45



3
112.0030.882
Roll-Up Mat
Escurridor de acero inoxidable enrollable
468 x 420 mm
€ 59



4
112.0595.334
Tabla para picar de bamboo
280 x 532 mm
€ 45



5
112.0008.448
Cesta
acero inoxidable
295 x 375 x 134 mm
€ 29



Franke recomienda:

Consultar pág. 398



* **Bajo demanda**



CENTRO

5 años Garantía

NEW

CNG 611/211-100

Fregadero encastre / a ras

1 2 3



Mueble	**60 cm**
Material	**Fraganite**
Totales	**1.000 x 500 mm**
Cubeta	**492 x 435 x 200 mm**
Encastre	**966 x 466 mm R15**

Accesorios incluidos: Sifón, válvula 3 1/2", conjunto desagüe, 2 orificios insinuados para grifería, broca para abrir agujeros, distanciador.

En las instalaciones a ras hay que realizar el orificio y rebaje basándose en las medidas/espesor del fregadero físico a enrasar. Este proceso debe ser ejecutado siempre por un profesional especializado.

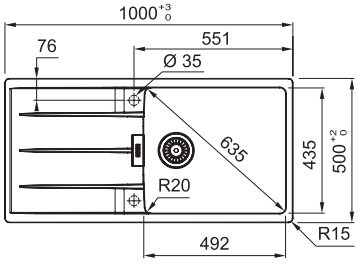



Onyx
FUN **114.0628.846**
EAN **7612985913881**



Stone
FUN **114.0628.845**
EAN **7612985913874**



Blanco polar
FUN **114.0628.842**
EAN **7612985913843**



Negro mate
FUN **114.0628.843**
EAN **7612985913850**



Platinum
FUN **114.0628.847**
EAN **7612985913898**

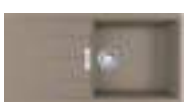

Oyster
FUN **114.0628.844**
EAN **7612985913867**



Café creme
FUN **114.0628.830**
EAN **7612985913836**

369 €

Ver accesorios en pág. siguiente >

CENTRO

5 años Garantía ✓ NEW

CNG 611/211-78 XL

Fregadero encastre / a ras

1 2 3



Mueble	**60 cm**
Material	**Fraganite**
Totales	**780 x 500 mm R15**
Cubeta	**492 x 435 x 200 mm**
Encastre	**746 x 466 mm R15**

Accesorios incluidos: Sifón, válvula 3 1/2", conjunto desagüe, 2 orificios insinuados para grifería, broca para abrir agujeros, distanciador.

En las instalaciones a ras hay que realizar el orificio y rebaje basándose en las medidas/espesor del fregadero físico a enrasar.
Este proceso debe ser ejecutado siempre por un profesional especializado.

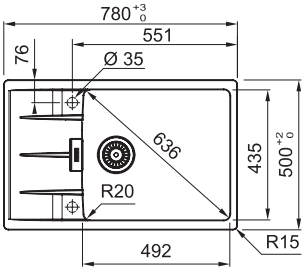



Onyx
FUN **114.0628.826**
EAN **7612985913805**



Negro mate
FUN **114.0628.823**
EAN **7612985913478**



Oyster
FUN **114.0628.824**
EAN **7612985913485**



Stone
FUN **114.0628.825**
EAN **7612985913492**



Platinum
FUN **114.0628.827**
EAN **7612985913812**



Café creme
FUN **114.0628.821**
EAN **7612985913454**



Blanco polar
FUN **114.0628.822**
EAN **7612985913461**

349 €

CNG 611/211-62

Fregadero encastre / a ras

1 2 3



Mueble	**45 cm**
Material	**Fraganite**
Totales	**620 x 500 mm R15**
Cubeta	**342 x 435 x 200 mm**
Encastre	**586 x 466 mm R15**

Accesorios incluidos: Sifón, válvula 3 1/2", conjunto desagüe, 2 orificios insinuados para grifería, broca para abrir agujeros, distanciador.

En las instalaciones a ras hay que realizar el orificio y rebaje basándose en las medidas/espesor del fregadero físico a enrasar.
Este proceso debe ser ejecutado siempre por un profesional especializado.

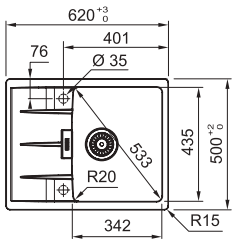



Onyx
FUN **114.0628.735**
EAN **7612985913386**



Negro mate
FUN **114.0628.732**
EAN **7612985913355**



Oyster
FUN **114.0628.733**
EAN **7612985913362**



Stone
FUN **114.0628.734**
EAN **7612985913379**



Platinum
FUN **114.0628.736**
EAN **7612985913393**



Café creme
FUN **114.0628.690**
EAN **7612985913331**



Blanco polar
FUN **114.0628.731**
EAN **7612985913348**

339 €

Accesorios opcionales

1
112.0188.651
Escurridor móvil
342 x 430 x 22 mm
€ 85



2
112.0030.882
Roll-Up Mat
Escurridor de acero inoxidable enrollable
468 x 420 mm
€ 59



3
112.0595.334
Tabla para picar de bamboo
280 x 532 mm
€ 45



Franke recomienda:

Consultar pág. 398





CENTRO

5 años Garantía ✓ NEW

CNG 610-73

Fregadero encastre

1 2 3



Mueble	**80 cm**
Material	**Fraganite**
Totales	**780 x 500 mm**
Cubeta	**730 x 400 x 200 mm**
Encastre	**760 x 480 mm R15**

Accesorios incluidos: Sifón, Válvula automática 3 1/2", 3 orificios insinuados para grifería, broca para abrir agujeros, mando válvula pulsador.

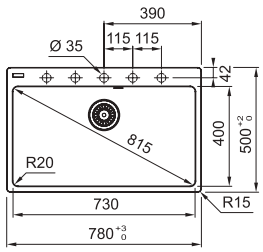



Onyx
FUN **114.0641.178**
EAN **7612985972734**



Stone
FUN **114.0641.177**
EAN **7612985972727**



Blanco polar
FUN **114.0641.173**
EAN **7612985972680**



Negro mate
FUN **114.0641.174**
EAN **7612985972697**



Platinum
FUN **114.0641.179**
EAN **7612985972741**



Oyster
FUN **114.0641.176**
EAN **7612985972710**



Café creme
FUN **114.0641.175**
EAN **7612985972703**

429 €

Ver accesorios en pág. siguiente >

CENTRO

5 años Garantía NEW

CNG 610-54

Fregadero encastre

1 2 3



Mueble	**60 cm**
Material	**Fraganite**
Totales	**590 x 500 mm**
Cubeta	**540 x 400 x 200 mm**
Encastre	**570 x 480 mm R15**

Accesorios incluidos: Sifón, válvula automática 3 1/2", 3 orificios insinuados para grifería, broca para abrir agujeros, mando válvula pulsador.

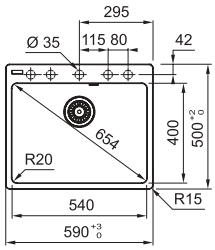



Onyx
FUN **114.0641.171**
EAN **7612985972666**



Stone
FUN **114.0641.170**
EAN **7612985972659**



Blanco polar
FUN **114.0641.166**
EAN **7612985972611**



Negro mate
FUN **114.0641.167**
EAN **7612985972628**



Platinum
FUN **114.0641.172**
EAN **7612985972673**



Oyster
FUN **114.0641.169**
EAN **7612985972642**



Café creme
FUN **114.0641.168**
EAN **7612985972635**

329 €

CNG 610-39

Fregadero encastre

1 2 3



Mueble	**45 cm**
Material	**Fraganite**
Totales	**440 x 500 mm**
Cubeta	**390 x 400 x 200 mm**
Encastre	**420 x 480 mm R15**

Accesorios incluidos: Sifón, válvula automática 3 1/2", 3 orificios insinuados para grifería, broca para abrir agujeros, mando válvula pulsador.

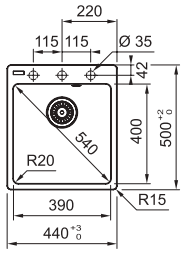



Onyx
FUN **114.0641.162**
EAN **7612985972482**



Stone
FUN **114.0641.161**
EAN **7612985972475**



Blanco polar
FUN **114.0641.127**
EAN **7612985972437**



Negro mate
FUN **114.0641.128**
EAN **7612985972444**



Platinum
FUN **114.0641.163**
EAN **7612985972499**



Oyster
FUN **114.0641.130**
EAN **7612985972444**



Café creme
FUN **114.0641.129**
EAN **7612985972451**

319 €

Accesorios opcionales

1
112.0188.651
Escurridor móvil
342 x 430 x 22 mm
€ 85



2
112.0030.882
Roll-Up Mat
Escurridor de acero inoxidable enrollable
468 x 420 mm
€ 59



3
112.0595.334
Tabla para picar de bamboo
280 x 532 mm
€ 45



Franke recomienda:

Consultar pág. 398





URBAN

5 años Garantía

DESCUBRE MÁS

UBG 611-100

Fregadero encastre/a ras

1 2 3



Mueble	**60 cm**
Material	**Fraganite**
Totales	**1.000 x 500 R15 mm**
Cubeta	**490 x 425 x 220 mm**
Encastre	**968 x 468 mm R20**

Accesorios incluidos: Sifón, válvula 3 1/2", conjunto desagüe, orificios insinuados para grifería, broca para abrir agujeros, escurridor, distanciador.

En las instalaciones a ras hay que realizar el orificio y rebaje basándose en las medidas/espesor del fregadero físico a enrasar. Este proceso debe ser ejecutado siempre por un profesional especializado.

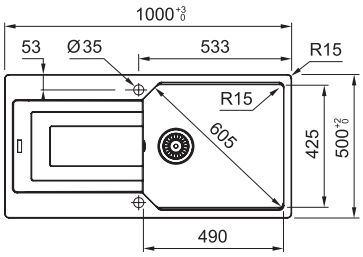



Onyx
FUN **114.0553.022**
EAN **7612985566889**



Platinum*
FUN **114.0553.024**
EAN **7612985566896**



Oyster*
FUN NEW **114.0549.868**
EAN **7612981602512**



Café creme*
FUN **114.0553.021**
EAN **7612985566872**



Stone*
FUN NEW **114.0553.026**
EAN **7612985571012**



Blanco polar
FUN **114.0553.025**
EAN **7612985571005**

355 €

* **Bajo demanda**

Ver accesorios en pág. siguiente >

URBAN

5 años Garantía

UBG 611/211-100

Fregadero encastre/a ras



Mueble	**60 cm**
Material	**Fraganite**
Totales	**1.000 x 500 mm**
Cubeta	**490 x 425 x 220 mm**
Encastre	**964 x 464 mm R15**

Accesorios incluidos: Sifón, válvula 3 1/2", conjunto desagüe, orificios insinuados para grifería, broca para abrir agujeros, escurridor, distanciador.

En las instalaciones a ras hay que realizar el orificio y rebaje basándose en las medidas/espesor del fregadero físico a enrasar.
Este proceso debe ser ejecutado siempre por un profesional especializado.

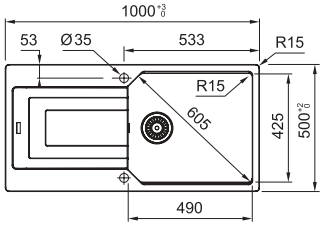

Negro mate	
FUN	**114.0630.399**
EAN	**7612985922173**

355 €

UBG 611-78 L

Fregadero encastre/a ras



Mueble	**60 cm**
Material	**Fraganite**
Totales	**780 x 500 mm**
Cubeta	**490 x 425 x 220 mm**
Encastre	**744 x 464 x R15**

Accesorios incluidos: Sifón, válvula 3 1/2", conjunto desagüe, orificios insinuados para grifería, broca para abrir agujeros, escurridor, distanciador.

En las instalaciones a ras hay que realizar el orificio y rebaje basándose en las medidas/espesor del fregadero físico a enrasar.
Este proceso debe ser ejecutado siempre por un profesional especializado.

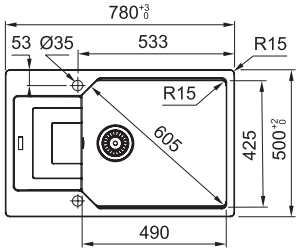



Onyx	
FUN	**114.0558.004**
EAN	**7612985607889**



Negro mate	
FUN	**114.0631.469**
EAN	**7612985926775**



Oyster*	
FUN	**114.0639.467**
EAN	**7612985963459**



Stone*	
FUN	**114.0639.468**
EAN	**7612985963466**



Platinum*	
FUN	**114.0558.005**
EAN	**7612985607896**



Café creme*	
FUN	**114.0558.003**
EAN	**7612985607872**



Blanco polar	
FUN	**114.0558.006**
EAN	**7612985608008**

319 €

UBG 620-86

Fregadero encastre/a ras



Mueble	**90 cm**
Material	**Fraganite**
Totales	**860 x 500 mm R15**
Cubeta	**432 x 425 x 230 mm**
	341 x 364 x 220 mm
Encastre	**824 x 464 mm R20**

Accesorios incluidos: Sifón, válvula 3 1/2", conjunto desagüe, orificios insinuados para grifería, broca para abrir agujeros, distanciador.

En las instalaciones a ras hay que realizar el orificio y rebaje basándose en las medidas/espesor del fregadero físico a enrasar.
Este proceso debe ser ejecutado siempre por un profesional especializado.

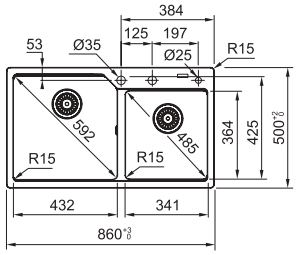



Onyx	
FUN	**114.0582.291**
EAN	**7612985696944**



Negro mate	
FUN	**114.0639.469**
EAN	**7612985963473**



Stone*	
FUN	**114.0582.295**
EAN	**7612985696982**



Platinum*	
FUN	**114.0582.293**
EAN	**7612985696968**



Café creme	
FUN	**114.0582.287**
EAN	**7612985696906**



Blanco polar*	
FUN	**114.0582.294**
EAN	**7612985696975**

349 €

* Bajo demanda

URBAN

5 años Garantía

UBG 610-78

Fregadero encastre/a ras

1 2 3



Mueble	**80 cm**
Material	**Fraganite**
Totales	**780 x 500 mm**
Cubeta	**723 x 425 x 230 mm**
Encastre	**744 x 464 mm R15**

Accesorios incluidos: Sifón, válvula 3 1/2", conjunto desagüe, 3 orificios insinuados para grifería (2 orificios de Ø35, 1 orificio de Ø25 para dosificador), broca para abrir agujeros, escurridor, distanciador.

En las instalaciones a ras hay que realizar el orificio y rebaje basándose en las medidas/espesor del fregadero físico a enrasar.
Este proceso debe ser ejecutado siempre por un profesional especializado.

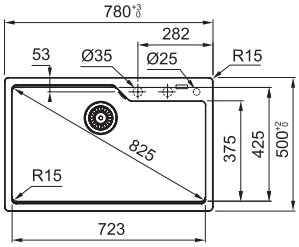



Onyx
FUN **114.0553.087**
EAN **7612985571197**

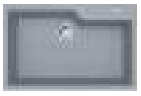

Stone*
FUN NEW **114.0553.090**
EAN **7612985571227**



Café creme
FUN **114.0553.086**
EAN **7612985571180**



Oyster*
FUN NEW **114.0642.339**
EAN **7612985981576**



Platinum*
FUN **114.0553.088**
EAN **7612985571203**



Blanco polar
FUN **114.0553.089**
EAN **7612985571210**

305 €

UBG 610-56

Fregadero encastre/a ras

1 2 3



Mueble	**60 cm**
Material	**Fraganite**
Totales	**560 x 500 mm**
Cubeta	**503 x 425 x 230 mm**
Encastre	**524 x 464 mm R15**

Accesorios incluidos: Sifón, válvula 3 1/2", conjunto desagüe, orificios insinuados para grifería, broca para abrir agujeros, escurridor, distanciador.

En las instalaciones a ras hay que realizar el orificio y rebaje basándose en las medidas/espesor del fregadero físico a enrasar.
Este proceso debe ser ejecutado siempre por un profesional especializado.

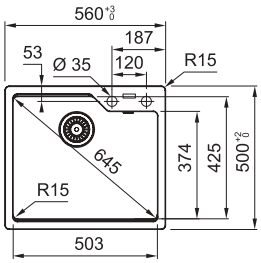



Onyx
FUN **114.0562.534**
EAN **7612985625180**



Stone*
FUN NEW **114.0562.538**
EAN **7612985626828**



Blanco polar
FUN **114.0562.537**
EAN **7612985626811**



Negro mate*
FUN NEW **114.0642.351**
EAN **7612985981590**



Platinum*
FUN **114.0562.536**
EAN **7612985625197**



Oyster*
FUN NEW **114.0582.268**
EAN **7612985696739**



Café creme
FUN **114.0562.532**
EAN **7612985625173**

259 €

Accesorios opcionales

1
112.0066.060
Cubetilla de acero inoxidable
156 x 417 x 54 mm R12.5
€ 95



2
112.0595.334
Tabla para picar
de bamboo
280 x 532 mm
€ 45



3
112.0538.950
Cubetilla
441 x 182 mm
€ 19



Franke recomienda:

Consultar pág. 398



* **Bajo demanda**





TECTONITE

INTRODUCCIÓN 94

SIRIUS 2.0 95

SIRIUS 98

ORION 102

LA LIGEREZA ESCULTURAL DEL TECTONITE

Con una textura mate y minimalista, los fregaderos en material Tectonite están compuestos de resina de poliéster mezcladas con largas fibras de vidrio que garantizan una alta durabilidad.

Es un material altamente resistente de última tecnología, fabricado a partir de SMC (sheet moulding compound) con un revestimiento de tercera generación de PiMC que le aporta color y robustez, así como una textura completamente impermeable.

PROPIEDADES ADMIRABLES

DESCUBRE MÁS

El material Tectonite es ligero, pero extremadamente resistente a golpes.

- Resistente a temperaturas de hasta 300°
- Resistente a arañazos superficiales
- Resistente a golpes
- Colores más duraderos gracias a su elevada resistencia a rayos UV



MÁXIMA HIGIENE

Es un material liso y con ausencia de grano, lo que permite una limpieza en profundidad.



COLORES MATE Y DE ÚLTIMA TENDENCIA



Carbone



Café creme



Titanium



Blanco polar



SIRIUS 2.0

5 años Garantía ✓ NEW

S2D 620

Fregadero encastre

1



Mueble	**80 cm**
Material	**Tectonite**
Totales	**860 x 500 mm R8**
Cubetas	**350 x 400 x 200 mm**
Encastre	**844 x 484 mm R7,5**

Accesorios incluidos: Sifón, válvula 3 1/2", orificio insinuado para grifería, rebosadero con embellecedor Acero Inox.

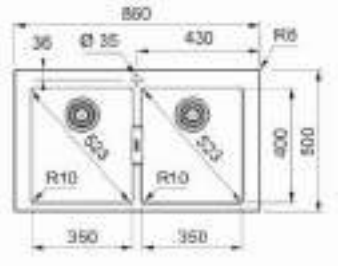



Carbone
FUN **143.0639.588**
EAN **7612985850926**



Titanium*
FUN **143.0639.589**
EAN **7612985850957**



Café creme*
FUN **143.0639.587**
EAN **7612985850933**



Blanco polar
FUN **143.0639.586**
EAN **7612985850940**

305 €

Ver accesorios en pág. siguiente >

SIRIUS 2.0

5 años Garantía NEW

S2D 651

Fregadero encastre

1



Mueble	**60 cm**
Material	**Tectonite**
Totales	**1.000 x 500 mm R8**
Cubeta	**432 x 350 x 200 mm**
	350 x 150 x 150 mm
Encastre	**984 x 484 mm R7,5**

Accesorios incluidos: Sifón, válvula 3 1/2", Rebosadero con embellecedor Acero Inox.

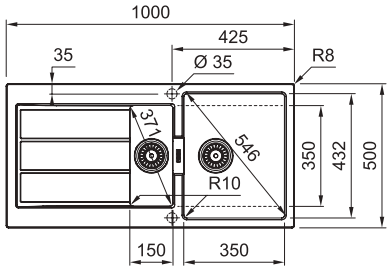



Carbone
FUN **143.0629.193**
EAN **7612985915717**



Café creme
FUN **143.0629.194**
EAN **7612985915724**



Titanium
FUN **143.0629.195**
EAN **7612985915731**



Blanco polar
FUN **143.0634.555**
EAN **7612985938860**

305 €

S2D 611 L

Fregadero encastre

1



Mueble	**60 cm**
Material	**Tectonite**
Totales	**1.000 x 500 mm**
Cubeta	**450 x 432 x 200 mm R8**
Encastre	**984 x 484 mm R7,5**

Accesorios incluidos: Sifón, válvula 3 1/2", conjunto desagüe, rebosadero con embellecedor Acero Inox.

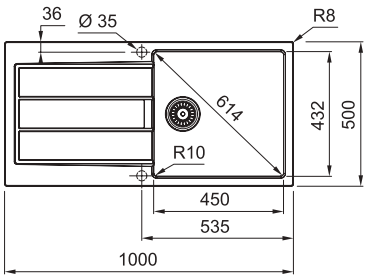



Carbone
FUN **143.0616.274**
EAN **7612985842143**



Café creme
FUN **143.0616.271**
EAN **7612985842112**



Titanium
FUN **143.0616.272**
EAN **7612985842129**



Blanco polar
FUN **143.0616.928**
EAN **7612985843942**

249 €

Accesorios opcionales

1

112.0595.334
Tabla para picar de bamboo
280 x 532 mm
€ 45



Franke recomienda:

Consultar pág. 398



* Bajo demanda

SIRIUS 2.0

5 años Garantía NEW

S2D 611-78 XL

Fregadero encastre

1



Mueble	**60 cm**
Material	**Tectonite**
Totales	**780 x 500 mm R8**
Cubeta	**440 x 432 x 200 mm R8**
Encastre	**764 x 484 mm R7,5**

Accesorios incluidos: Sifón, válvula 3 1/2", conjunto desagüe, orificios insinuados para grifería, rebosadero con embellecedor Acero Inox.

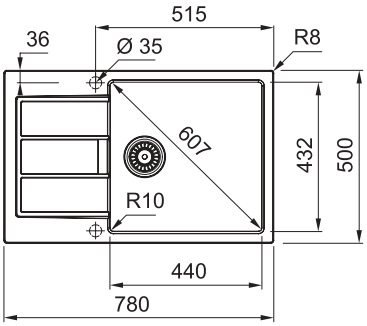



Carbone*
FUN **143.0617.613**
EAN **7612985848695**



Titanium*
FUN **143.0639.585**
EAN **7612985746052**



Café creme
FUN **143.0617.614**
EAN **7612985848909**



Blanco polar
FUN **143.0617.615**
EAN **7612985848916**

229 €







SIRIUS

5 años Garantía

SID 160

Fregadero bajo encimera

1 2 3 4



Mueble	**60 cm**
Material	**Tectonite**
Totales	**560 x 440 mm**
Cubeta	**340 x 41 x 200 mm**
	160 x 410 x 140 mm
Bajo encimera	**535 x 410 mm R10**

Accesorios incluidos: Sifón, válvula 3 1/2", conjunto desagüe.

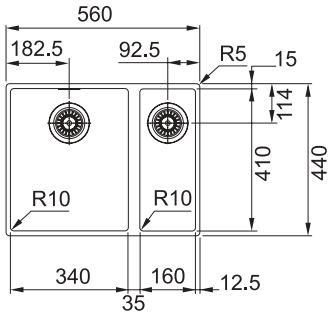



Carbone
FUN **125.0332.299**
EAN **7612981268503**



Titanium
FUN **125.0280.082**
EAN **7612981031619**



Café creme
FUN **125.0332.321**
EAN **7612981269029**

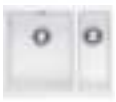

Blanco polar
FUN **125.0332.300**
EAN **7612981269012**

269 €

SID 610-50

Fregadero encastre

1 2 3 4



Mueble	**60 cm**
Material	**Tectonite**
Totales	**560 x 530 mm**
Cubeta	**490 x 370 x 200 mm**
Encastre	**540 x 510 mm**

Accesorios incluidos: Sifón, válvula 3 1/2", conjunto desagüe, orificio grifería.

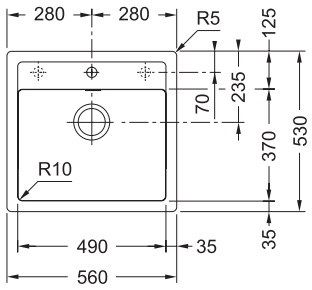



Carbone
FUN **114.0361.524**
EAN **7612981533243**



Titanium
FUN **114.0361.526**
EAN **7612981533267**



Café creme
FUN **114.0361.523**
EAN **7612981533236**

Blanco polar
FUN **114.0361.522**
EAN **7612981533229**

195 €

Accesorios opcionales

1
112.0188.651
Escurridor móvil
342 x 430 x 22 mm
€ 85



2
112.0030.882
Roll-Up Mat
Escurridor de acero inoxidable enrollable
468 x 420 mm
€ 59



3
112.0595.334
Tabla para picar de bamboo
280 x 532 mm
€ 45



4
112.0520.497
Cubetilla MRX
Cubetilla de acero inoxidable
181 x 431 mm
€ 79



Franke recomienda:

Consultar pág. 398



SIRIUS

5 años Garantía

SID 110-50

Fregadero bajo encimera

1 2 3 4



Mueble	**60 cm**
Material	**Tectonite**
Totales	**525 x 440 mm**
Cubeta	**500 x 410 x 200 mm**
Bajo encimera	**500 x 410 mm x R10**

Accesorios incluidos: Sifón, válvula 3 1/2", conjunto desagüe.

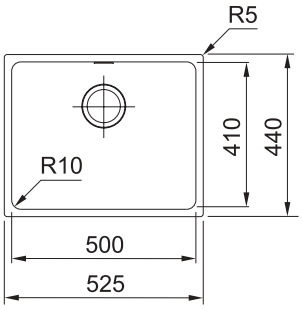



Carbone
FUN **125.0332.322**
EAN **7612981269036**



Café creme
FUN **125.0332.326**
EAN **7612981269050**



Titanium
FUN **125.0280.080**
EAN **7612981031596**



Blanco polar
FUN **125.0332.323**
EAN **7612981269043**

245 €

SID 610-40

Fregadero encastre

1 2 3 4



Mueble	**45 cm**
Material	**Tectonite**
Totales	**530 x 430 mm**
Cubeta	**378 x 365 x 200 mm R10**
Encastre	**510 x 410 mm**

Accesorios incluidos: Sifón, válvula 3 1/2", conjunto desagüe, orificio grifería.

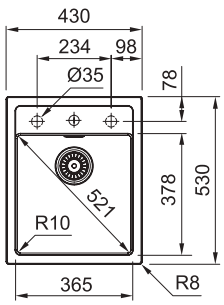



Carbone
FUN **114.0501.901**
EAN **7612985133067**

Blanco polar
FUN **114.0501.903**
EAN **7612985133081**

175 €

Accesorios opcionales

1
112.0188.651
Escurridor móvil
342 x 430 x 22 mm
€ 85



2
112.0030.882
Roll-Up Mat
Escurridor de acero inoxidable enrollable
468 x 420 mm
€ 59



3
112.0595.334
Tabla para picar de bamboo
280 x 532 mm
€ 45



4
112.0520.497
Cubetilla MRX
Cubetilla de acero inoxidable
181 x 431 mm
€ 79



Franke recomienda:

Consultar pág. 398



SIRIUS

5 años Garantía

SID 110-34

Fregadero bajo encimera

1 2 3 4



Mueble	**45 cm**
Material	**Tectonite**
Totales	**365 x 440 mm**
Cubeta	**340 x 410 x 200 mm**
Bajo encimera	**340 x 410 mm x R10**

Accesorios incluidos: Sifón, válvula 3 1/2", conjunto desagüe.

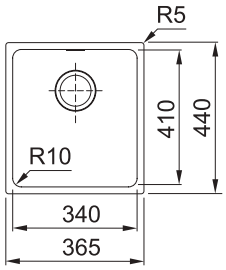



Carbone
FUN **125.0332.327**
EAN **7612981269067**



Titanium
FUN **125.0319.276**
EAN **7612981229207**



Café creme
FUN **125.0332.399**
EAN **7612981268992**



Blanco polar
FUN **125.0332.398**
EAN **7612981268985**

219 €

Accesorios opcionales

1
112.0188.651
Escurridor móvil
342 x 430 x 22 mm
€ 85



2
112.0030.882
Roll-Up Mat
Escurridor de acero inoxidable enrollable
468 x 420 mm
€ 59



3
112.0595.334
Tabla para picar de bamboo
280 x 532 mm
€ 45



4
112.0520.497
Cubetilla MRX
Cubetilla de acero inoxidable
181 x 431 mm
€ 79



Franke recomienda:

Consultar pág. 398





ORION

5 años Garantía

OID 621

Fregadero encastre

1 2



Mueble	**80 cm**
Material	**Tectonite**
Totales	**1.160 x 510 mm**
Cubeta	**340 x 440 x 190 mm**
Encastre	**1.144 x 494 mm R7,5**

Accesorios incluidos: Sifón, válvula 3 1/2", conjunto desagüe, punto de centrado indicado en el reverso.

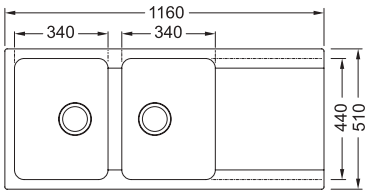



Carbone
FUN **114.0276.028**
EAN **7612981009359**



Café creme
FUN **114.0276.033**
EAN **7612981009403**



Titanium
FUN **114.0276.029**
EAN **7612981009366**



Blanco polar
FUN **114.0519.997**
EAN **7612985440509**

295 €

Accesorios opcionales

1
112.0030.882
Roll-Up Mat
Escurridor de acero inoxidable enrollable
468 x 420 mm
€ 59



2
112.0595.334
Tabla para picar de bamboo
280 x 532 mm
€ 45



Franke recomienda:

Consultar pág. 398



ORION

5 años Garantía

OID 651

Fregadero encastre

1 2



Mueble **60 cm**
Material **Tectonite**
Totales **1.000 x 510 mm**
Cubeta **340 x 440 x 190 mm**
160 x 370 x 140 mm
Encastre **984 x 494 mm R7,5**

Accesorios incluidos: Sifón, válvula 3 1/2", conjunto desagüe, punto de centrado indicado en el reverso.

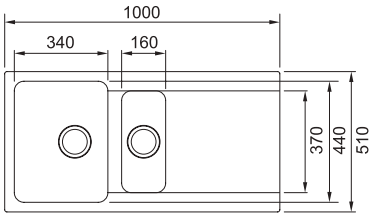



Carbone
FUN **114.0276.023**
EAN **7612981009205**



Titanium
FUN **114.0276.024**
EAN **7612981009311**



Café creme
FUN **114.0276.027**
EAN **7612981009342**



Blanco polar
FUN **114.0519.998**
EAN **7612985440516**

285 €

OID 611-94

Fregadero encastre

1 2



Mueble **60 cm**
Material **Tectonite**
Totales **940 x 510 mm**
Cubeta **440 x 440 x 190 mm**
Encastre **924 x 494 mm R7,5**

Accesorios incluidos: Sifón, válvula 3 1/2", conjunto desagüe, punto de centrado indicado en el reverso.

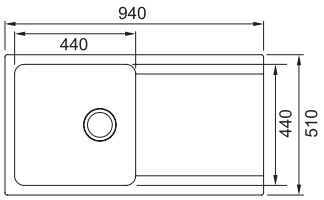



Carbone
FUN **114.0275.846**
EAN **7612981008581**



Titanium
FUN **114.0275.948**
EAN **7612981009021**



Café creme
FUN **114.0276.010**
EAN **7612981009175**



Blanco polar
FUN **114.0519.996**
EAN **7612985440196**

235 €

OID 611-62

Fregadero encastre

1 2



Mueble **50 cm**
Material **Tectonite**
Totales **620 x 500 mm R8**
Cubeta **350 x 430 x 180 mm**
Encastre **600 x 480 mm R7,5**

Accesorios incluidos: Sifón, válvula 3 1/2", conjunto desagüe, punto de centrado indicado en el reverso.

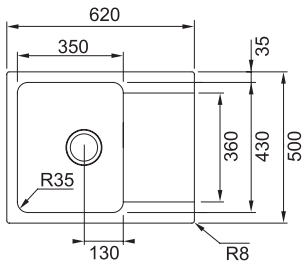



Carbone
FUN **114.0383.661**
EAN **7612981639532**



Titanium
FUN **114.0383.669**
EAN **7612981639549**



Café creme
FUN **114.0383.674**
EAN **7612981639594**



Blanco polar
FUN **114.0519.993**
EAN **7612985440165**

215 €





CERÁMICO

INTRODUCCIÓN 106

AMBION 107

MYTHOS 108

KUBUS 109

BELFAST 111

CERÁMICO, LA LEYENDA ETERNA

Nuestro cerámico, Fraceram, es un material muy resistente compuesto de arcilla y recubierto por otros materiales que le aportan dulzura, brillo y color.

PROPIEDADES ADMIRABLES

DESCUBRE MÁS

El cerámico patentado de Franke es extremadamente resistente a todo tipo de agresiones externas.

- Resistente a elevadas temperaturas y al choque térmico
- Resistente a todo tipo de elementos y hasta a los cuchillos más afilados.
- Altísima resistencia a golpes.
- Máxima higiene: gracias a su ausencia de grano, es un material limpio y resistente a la corrosión y a agentes químicos.



La patente “Patented Shock-Resistant Ceramic” garantiza una máxima resistencia a agentes químicos y ofrece una máxima durabilidad en el tiempo.

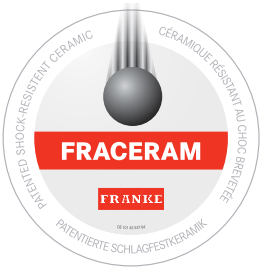

NUESTROS CERÁMICOS



Blanco polar

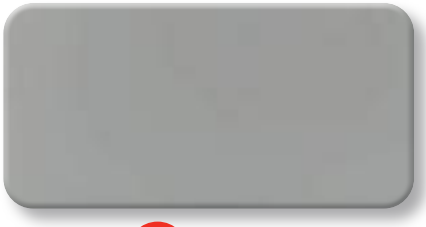

Gris perla NEW



Onyx



AMBION

5 años Garantía ✓ NEW

ABK-611

Fregadero encastre

1



Mueble	**60 cm**
Material	**Fraceram®**
Totales	**1.000 x 510 mm**
Cubeta	**451 x 423 x 200 mm**
Encastre	**980 x 490 mm R12**

Accesorios incluidos: Sifón, válvula automática 3 1/2", conjunto desagüe, 2 orificios para grifos, mando válvula pulsador.

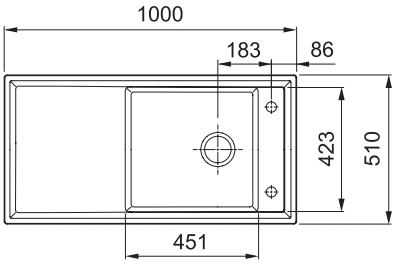



Onyx
FUN **124.0533.435**
EAN **7612985493352**



Blanco Polar
FUN **124.0533.431**
EAN **7612985493321**

799 €

Accesorios opcionales

1

112.0256.867
Roll-Up Mat
Escurridor de acero inoxidable
298 x 410 mm
€ 39



Franke recomienda:

Consultar pág. 398





MYTHOS

15 años Garantía

MTK 610-58

Fregadero encastre

1



Mueble	**60 cm**
Material	**Fraceram®**
Válvula	**Automática 3 ½" de acero inoxidable**
Orificio grifería	**2**
Rebosadero	
Mando	**Válvula pulsador**
Totales	**580 x 510 mm**
Cubeta	**490 x 377 x 190 mm**
Encastre	**560 x 490 mm R 10 mm**

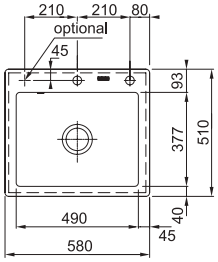



Onyx
FUN **124.0491.215**
EAN **7612981905521**



Glacier
FUN **124.0491.099**
EAN **7612981904500**

515 €

Accesorios opcionales

1

112.0030.882
Roll-Up Mat
Escurridor de acero inoxidable enrollable
468 x 420 mm
€ 59



Franke recomienda:

Consultar pág. 398





KUBUS

15 años Garantía

KBK 110-70

Fregadero bajo encimera

1 2



Mueble	**80 cm**
Material	**Fraceram®**
Totales	**745 x 445 mm**
Cubeta	**705 x 385 x 195 mm**
Bajo encimera	**705 x 385 mm**

Accesorios incluidos: Sifón, válvula automática 3 1/2", mando válvula pulsador.

Se recomienda realizar el corte con el fregadero in situ

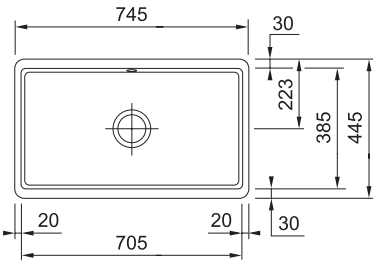



Onyx*
FUN **126.0491.953**
EAN **7612981908515**



Blanco Polar*
FUN **126.0491.920**
EAN **7612981908485**



Gris Perla*
FUN **126.0491.955**
EAN NEW **7612981908638**

879 €

Accesorios opcionales

1
112.0030.882
Roll-Up Mat
Escurridor de acero inoxidable enrollable
468 x 420 mm
€ 59



2
112.0188.651
Escurridor móvil
342 x 430 x 22 mm
€ 85



Franke recomienda:

Consultar pág. 398



* **Bajo demanda**

KUBUS

15 años Garantía

KBK 160
Fregadero bajo encimera

1 2



Mueble	**60 cm**
Material	**Fraceram®**
Totales	**545 x 445 mm**
Cubeta	**375 x 385 x 185 mm**
	115 x 385 x 115 mm
Bajo encimera	**495 x 375 mm**

Accesorios incluidos: Sifón, válvula automática 3 1/2", mando válvula pulsador.

Se recomienda realizar el corte con el fregadero in situ

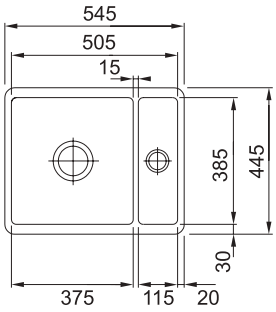



Onyx*
FUN **126.0373.835**
EAN **7612981602635**



Blanco Polar*
FUN NEW **126.0371.141**
EAN **7612981587949**

769 €

KBK 110-50
Fregadero bajo encimera

1 2



Mueble	**60 cm**
Material	**Fraceram®**
Totales	**545 x 445 mm**
Cubeta	**505 x 385 x 185 mm**
Bajo encimera	**505 x 385 mm x R15**

Accesorios incluidos: Sifón, válvula automática 3 1/2", mando válvula pulsador.

Se recomienda realizar el corte con el fregadero in situ

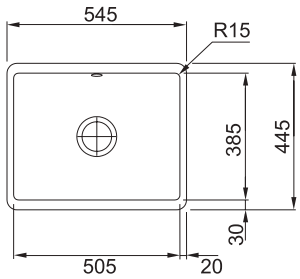



Onyx*
FUN **126.0373.963**
EAN **7612981603120**



Blanco Polar*
FUN **126.0371.145**
EAN **7612981587987**



Gris Perla*
FUN NEW **126.0491.918**
EAN **7612981908461**

699 €

KBK 110-40
Fregadero bajo encimera

1 2



Mueble	**50 cm**
Material	**Fraceram®**
Totales	**445 x 445 mm**
Cubeta	**405 x 385 x 175 mm**
Bajo encimera	**405 x 385 mm x R15**

Accesorios incluidos: Sifón, válvula automática 3 1/2", conjunto desagüe, mando válvula pulsador.

Se recomienda realizar el corte con el fregadero in situ

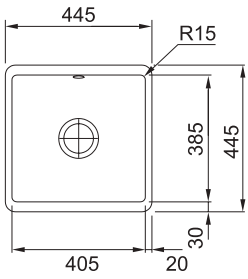



Onyx*
FUN **126.0335.878**
EAN **7612981287306**



Blanco Polar*
FUN **126.0335.711**
EAN **7612981286385**

619 €

* Bajo demanda



BELFAST

15 años Garantía

BAK 720

Fregadero sobre bastidor



Mueble	**80 cm**
Material	**Cerámico**
Totales	**800 x 500 x 220 mm**
Cubeta	**362 x 450 x 200 mm**

Accesorios incluidos: Sifón, válvula 3 1/2", 1 orificio insinuados para grifería en el reverso.

Blanco Polar	
FUN	**130.0085.740**
EAN	**7612315075784**

599 €

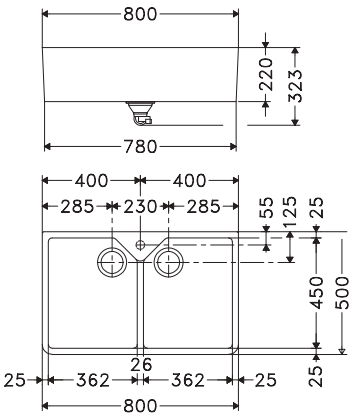

BAK 710

Fregadero sobre bastidor



Mueble	**60 cm**
Material	**Cerámico**
Totales	**595 x 475 x 225 mm**
Cubeta	**545 x 410 x 200 mm**

Accesorios incluidos: Sifón, válvula 3 1/2", 1 orificio insinuados para grifería en el reverso.

Blanco Polar	
FUN	**130.0085.739**
EAN	**7612315075777**

379 €

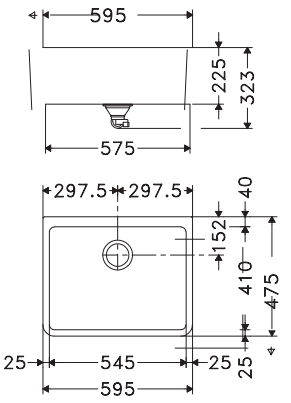

Franke recomienda:

Consultar pág. 398



NOTA DE INSTALACIÓN Debido a la naturaleza del proceso de fabricación de la cerámica, cada fregadero producido variará dimensionalmente. Por esta razón, no se proporcionan plantillas. Para asegurar un ajuste apropiado entre el fregadero, el armario y cualquier marco de apoyo, Franke recomienda que se facilite al ebanista el propio fregadero para ser instalado.



FRANKE
SOLID SURFACE



INTRODUCCIÓN 114

FRANKE SOLID SURFACE 118



DEJA VOLAR TU IMAGINACIÓN

Sueña, diseña y crea formas sin limitaciones

Franke Solid Surface es un material de última generación, homogéneo y no poroso, que consiste en una mezcla de minerales naturales y resinas acrílicas. Gracias a sus propiedades termo formables permite desarrollar todo tipo de diseños y construcciones imposibles de conseguir en otro tipo de materiales.

APLICACIONES

DESCUBRE EL VIDEO

Franke Solid Surface es un material que ofrece innumerables posibilidades gracias a su elevada resistencia a todo tipo de elementos y a su versatilidad a la hora de desarrollar diseños y creaciones únicas.

Sus amplias posibilidades de aplicación en fachadas y revestimientos, mobiliario, paneles decorativos, encimeras, o mostradores (entre otros) convierten a Franke Solid Surface en un material idóneo para una gran variedad de sectores. Puede emplearse para proyectos de restauración, centros sanitarios, edificios y espacios públicos, aeropuertos, centros educativos, viviendas, etc.









DESCARGA EL CATÁLOGO

DESCUBRE MÁS

PROPIEDADES

Franke Solid Surface es un material cálido al tacto y similar a la piedra natural que se obtiene a partir de resinas acrílicas y minerales naturales. Es un material con gran proyección en el diseño de interiores y exteriores, ya que permite formas ilimitadas, una amplia gama de colores y texturas, y un aspecto sin juntas. Todas estas características dejan rienda suelta a la imaginación de diseñadores, decoradores y arquitectos para crear ambientes funcionales y con gran estilo.

Posee numerosas propiedades físicas como su durabilidad y su resistencia a los impactos, al calor y a los rayos UV. Es un material no poroso, compacto en todo su espesor, y se instala con juntas imperceptibles que hacen a la superficie absolutamente higiénica y antibacteriana. Todo ello unido a su facilidad de reparación y lavado, hacen de Franke Solid Surface el material idóneo para una amplia variedad de aplicaciones y utilidades.



Juntas imperceptibles
Las placas se unen entre ellas mediante un proceso que garantiza una superficie suave y sin juntas aparentes.



Resistencia al impacto
Tiene una alta capacidad para absorber la energía de los golpes sin producirse rotura.



No poroso
Es una propiedad altamente valorada en ambientes con requerimientos sanitarios como quirófanos o salas blancas.

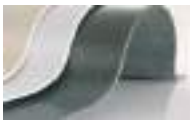

Termocurvado
Las placas Franke Solid Surface son termo conformables, pudiendo crear todo tipo de curvas y líneas geométricas de diferentes radios para crear diseños y proyectos, imposibles de conseguir con otros materiales.



Higiénico y antibacteriano
Evita la proliferación de hongos y bacterias.



Resistencia a ambientes extremos
Franke Solid Surface está preparado para soportar todo tipo de ambientes extremos como exposición al vapor, inmersión en agua, ambientes helados y rayos UV, entre otros.



Fácil limpieza
Ante cualquier mancha y siguiendo las instrucciones de limpieza recomendadas, el material puede recuperar fácilmente su estado original.



Translúcido
Al ser un material translúcido, Franke Solid Surface permite crear ambientes retroiluminados y conseguir llamativos efectos lumínicos.



Apto para uso alimentario
Franke Solid Surface cumple con las normativas europeas y norteamericanas para poder emplearse en contacto con todo tipo de alimentos.

AMPLIA GAMA DE COLORES

COLOR UNIFORME SÓLIDO

FSS - 101 Cándido
FSS - 120 Bianca
FSS - 102 Natural White
FSS - 103 Latte
FSS - 105 Amaretto
FSS - 121 Beige
FSS - 124 Grigio

FSS - 122 Dolcezza
FSS - 123 Marrone
FSS - 221 Cacao
FSS - 126 Fumicato
FSS - 125 Liquore
FSS - 222 Arancione
FSS - 201 Rosso

FSS - 224 Verde
FSS - 223 Giallo
FSS - 202 Ultramarine

AMPLIA GAMA DE COLORES

TRANSLÚCIDO

FSS - 924
Giallo Luce

FSS - 923
Blu Luce



FSS - 922
Verde Luce



FSS - 925
Candido Luce

FSS - 921
Rosa Luce

PIGMENTADO

FSS - 301
Cristallo

FSS - 329
Noci

FSS - 302
Caffe



FSS - 327
Gelso

FSS - 331
Arachidi



FSS - 325
Uvetta



FSS - 326
Biscotti



FSS - 303
Notte



FSS - 328
Albicocca

FSS - 304
Caramello

FSS - 332
Fichi



FSS - 330
Mandorle



FSS - 521
Lipari

FSS - 522
Eolie



FSS - 523
Corsica



FSS - 525
Sardinia



FSS - 526
Elba

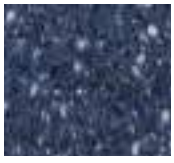

FSS - 503
Americano



FSS - 524
Sicily



FSS - 502
Nero Selia



FSS - 420
Mercuri



FSS - 425
Plutone



FSS - 404
Tremisu



FSS - 424
Giove



FSS - 427
Nettuno



FSS - 402
Marmo

FSS - 421
Venere

FSS - 423
Saturno



FSS - 406
Avena



FSS - 428
Marte



FSS - 426
Urano



FSS - 409
Nero



FSS - 401
Montagna



FSS - 403
Expresso

VETEADO (imitación mármol) NEW

FSS - 601
Negro/Blanco



FSS - 602
Blanco/Negro

Los colores representados en las imágenes pueden diferir de la realidad.
Aconsejamos comprobar el color previamente.

FRANKE SOLID SURFACE

FSS 110-15

Fregadero bajo encimera



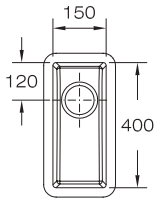

10

Mueble	**20 cm**
Válvula	**3 ½"**
Totales	**200 x 450 x 160 mm**
Cubeta	**150 x 400 x 140 mm**

Cándido		
FUN	**125.0328.044**	**269 €**
EAN	**7612981017491**	

FSS 110-25

Fregadero bajo encimera



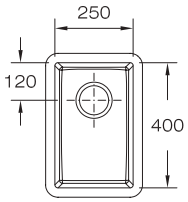

10

Mueble	**40 cm**
Válvula	**3 ½"**
Totales	**280 x 450 x 160 mm**
Cubeta	**250 x 400 x 140 mm R10**

Cándido		
FUN	**125.0328.043**	**299 €**
EAN	**7612981018955**	

FSS 110-33

Fregadero bajo encimera



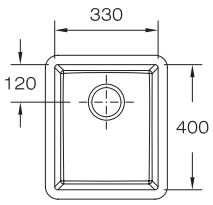

10

Mueble	**45 cm**
Válvula	**3 ½"**
Totales	**380 x 450 x 190 mm**
Cubeta	**330 x 400 x 170 mm R10**

Cándido		
FUN	**125.0327.937**	**320 €**
EAN	**7612981018979**	

FSS 110-40

Fregadero bajo encimera



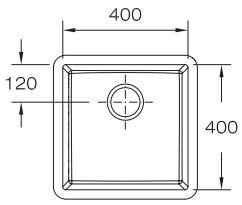

10

Mueble	**50 cm**
Válvula	**3 ½"**
Totales	**450 x 450 x 195 mm**
Cubeta	**400 x 400 x 170 mm R10**

Natural white			
FUN	**125.0327.966**		
EAN	**7612981253851**		
Amaretto			
FUN	**125.0327.965**		
EAN	**7612318289164**		
Latte			
FUN	**125.0327.964**		**355 €**
EAN	**7612318289201**		
Cándido			
FUN	**125.0327.963**		**345 €**
EAN	**7612981018986**		

Accesorios opcionales

1	2	3	4
112.0377.544	**112.0382.430**	**112.0382.429**	**112.0382.428**
Adhesivo FSS (50 ml)	Adhesivo FSS (50 ml)	Adhesivo FSS (50 ml)	Adhesivo FSS (50 ml)
FSS-101 Pure White	FSS-105 Amaretto	FSS-103 Latte	FSS-102 Natural White
€ 15	**€ 15**	**€ 15**	**€ 15**

NOTA

Previamente a la instalación, las cubetas solid surface deben ser pulidas con una lija P350, con la intención de que se eviten las adherencias de suciedad y facilite la limpieza.

FSS 110-45

Fregadero bajo encimera



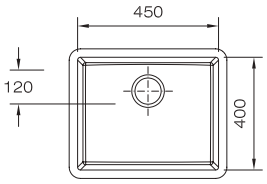



Mueble	**50 cm**
Válvula	**3 ½"**
Totales	**500 x 450 mm**
Cubeta	**450 x 400 x 165 mm R10**

Cándido		
FUN	**125.0328.054**	**365 €**
EAN	**7612981254032**	

FSS 110-50

Fregadero bajo encimera



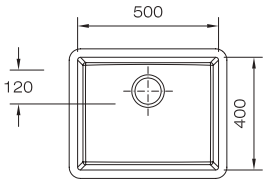



Mueble	**60 cm**
Válvula	**3 ½"**
Totales	**550 x 450 x 185 mm**
Cubeta	**500 x 400 x 170 mm R10**

Natural white			
FUN	**125.0327.970**		
EAN	**7612981253899**		
Amaretto			
FUN	**125.0327.969**		
EAN	**7612318289171**		
Latte			
FUN	**125.0327.968**		**379 €**
EAN	**7612318289218**		
Cándido			
FUN	**125.0327.967**		**375 €**
EAN	**7612981018993**		

FSS 110-60

Fregadero bajo encimera



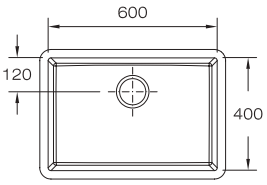



Mueble	**70 cm**
Válvula	**3 ½"**
Totales	**650 x 450 x 190 mm**
Cubeta	**600 x 400 x 170 mm R10**

Cándido		
FUN	**125.0328.041**	**389 €**
EAN	**7612981019006**	

FSS 110-70

Fregadero bajo encimera



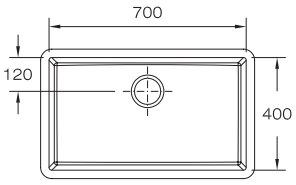



Mueble	**80 cm**
Válvula	**3 ½"**
Totales	**750 x 450 x 190 mm**
Cubeta	**700 x 400 x 170 mm R10**

Natural white			
FUN	**125.0327.936**		
EAN	**7612318293222**		
Amaretto			
FUN	**125.0327.935**		
EAN	**7612318289188**		
Latte			
FUN	**125.0327.934**		**465 €**
EAN	**7612318289225**		
Cándido			
FUN	**125.0327.933**		**445 €**
EAN	**7612981019112**		

Válvula **de acero inoxidable 3 ½" con cestillo** y rebosadero **acero inoxidable premium incluido**





GRIFERÍA

GUÍA DE SELECCIÓN 122

SOLUCIONES PARA TODOS LOS HOGARES 124

ACERO INOXIDABLE 126

SEMI PROFESIONALES 140

TENDENCIAS 148

- DISEÑO EN L 150
- DISEÑO CISNE 163
- SOLUCIONES PARA VENTANA 168

TECNOLOGÍA AGUA FILTRADA 172

GRIFOS CON CERTIFICACIÓN BREEAM 182

DISPENSADORES DE JABÓN 184

GUÍA DE SELECCIÓN

ACERO INOXIDABLE

ATLAS NEO EXTRAÍBLE CON SENSOR
Pág. 128



ATLAS NEO PULL OUT INOX SPRAY
Pág. 135



ATLAS NEO NEGRO PULL OUT
Pág. 131



ATLAS NEO PULL OUT INOX
Pág. 135



ATLAS NEO
Pág. 131



ATLAS NEO
Pág. 135



CENTINOX PLUS
Pág. 132



EOS NEO PULL OUT INOX
Pág. 137



MYTHOS
Pág. 133



EOS NEO INOX
Pág. 137



PESCARA L SEMI-PRO
Pág. 134



TANGO
Pág. 139



SEMI PROFESIONALES

CRYSTAL SEMI-PRO
Pág. 143



PESCARA 360 SEMI-PRO
Pág. 144



PESCARA XL PULL DOWN
Pág. 145



PESCARA L SEMI-PRO
Pág. 145



AMBIENT SEMI-PRO
Pág. 146



FOX SEMI-PRO
Pág. 147



TENDENCIA

ICON PULL OUT SPRAY
Pág. 151



ACTIVE PLUS COLOR
Pág. 152



ACTIVE PLUS COLOR PULL OUT
Pág. 153



ACTIVE PLUS FRAGANITE
Pág. 155



ACTIVE PLUS FRAGANITE PULL OUT
Pág. 155



ACTIVE PLUS SWIVEL
Pág. 156



ACTIVE PLUS PULL OUT
Pág. 156



ACTIVE PLUS PULL OUT SPRAY
Pág. 156



BREEAM

NEPTUNE EVO PULL OUT
Pág. 183



MATRIX PULL OUT
Pág. 183



MATRIX
Pág. 183



ONDA
Pág. 183



MARIS PLUS PULL OUT L
Pág. 157



NEPTUNE EVO PULL OUT
Pág. 158



NEPTUNE EVO
Pág. 158



SIRIUS PULL OUT
Pág. 159



URBAN PULL OUT L
Pág. 160



URBAN U
Pág. 160



TRAMS PULL OUT
Pág. 161



TRAMS MIX
Pág. 161



SAMOA
Pág. 162



MARIS NEO PULL OUT J
Pág. 163



ACTIVE NEO PULL OUT
Pág. 165



ACTIVE NEO
Pág. 165



AMBIENT PULL OUT
Pág. 166



AMBIENT
Pág. 166



LINA PULL OUT
Pág. 167



LINA
Pág. 167



PARA VENTANA

ACTIVE WINDOW PULL OUT
Pág. 168



ACTIVE WINDOW
Pág. 168



RETRO ABATIBLE
Pág. 169



ATLAS NEO WINDOW
Pág. 170



NEPTUNE STYLE WINDOW
Pág. 171



AGUA FILTRADA

VITAL SEMI-PRO
Pág. 177



VITAL J
Pág. 177



VITAL
Pág. 177



MONDIAL 4 EN 1
Pág. 178



CLEAR WATER
Pág. 179



ATLAS CLEAR INOX
Pág. 180



EOS CLEAR INOX
Pág. 181



NEPTUNE CLEAR
Pág. 181



AMBIENT CLEAR
Pág. 181



SOLUCIONES PARA TODOS LOS HOGARES

Nuestra amplia gama de grifería ofrece soluciones para cualquier proyecto de interiorismo teniendo en cuenta el diseño, la ubicación y la funcionalidad del grifo para adaptarse al máximo a las necesidades del consumidor y crear ambientes sorprendentes.

GRIFERÍA EN ACERO INOX

Nuestro acero inoxidable AISI 304 está presente en todos los componentes del mezclador, garantizando una máxima durabilidad y seguridad, indispensable para el uso diario.

El acabado de acero inoxidable de nuestros grifos combina con nuestras cubetas Mythos, Franke Box, Box Center y Maris para conseguir una perfecta integración en el diseño de la cocina.









GRIFERÍA SEMI PROFESIONAL

Los grifos semi profesionales de Franke con caño extensible y función de chorro/ducha, ofrecen una óptima movilidad y una mayor facilidad de limpieza.

Los grifos abatibles son la solución perfecta para colocar delante de ventanas y tener total libertad de maniobra.

Nuestra grifería con Tecnología de Agua Filtrada ofrece una máxima pureza de agua, manteniendo todas las propiedades y minerales saludables para el organismo.







TENDENCIAS A TODO COLOR

Estética e innovación se unen para ofrecer las últimas tendencias en color. Acabados metálicos y colores mate obtenidos a través de la mejorada fabricación por PVD que otorga mayor durabilidad a las griferías. La amplia paleta de color incluye dorados, bronce, grises metalizado, cristal negro, negros y blancos mate, así como colores en material Fragranite a juego con el fregadero.





TODO AL NEGRO

Descubra nuestro acabado en acero inoxidable negro con un ligero brillo tan característico del acero, ideal para estilos moderno, contemporáneos y minimalistas.





TECNOLOGÍA AGUA FILTRADA

Ya hace más de 20 años que lanzamos nuestro primer sistema de agua filtrada, y desde entonces hemos continuado innovando para proporcionar el estado más puro del agua directamente del grifo.

SOLUCIONES PARA VENTANA

Los grifos con caño giratorio, abatible, retraíble o extraíble son la solución perfecta para grifos situados debajo o al lado de una ventana.

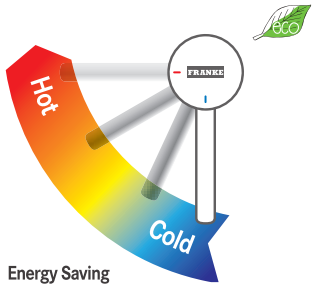

CARTUCHO ECO

Nuestro compromiso con el medioambiente empieza incorporando en varias de nuestras griferías el cartucho Eco, que permite reducir el consumo de agua gracias a la doble posición de la maneta, que evita consumos de agua innecesarios.





GRIFOS EN ACERO INOX

ATLAS NEO SENSOR	128
ATLAS NEO COLOR	130
CENTINOX PLUS	132
MYTHOS	133
PESCARA L INOX	134
ATLAS NEO	135
EOS NEO	136
TANGO	138



NUEVO ATLAS NEO SENSOR

NEW

La seguridad se ha convertido en un elemento crucial para el presente y el futuro no sólo en instalaciones públicas sino también en los hogares.

La grifería electrónica con sensor automático evita el uso manual de las asas, garantizando la higiene y actuando de barrera para evitar la transmisión de gérmenes, tan importante actualmente. Además, el sistema electrónico permite racionalizar mejor el agua, lo que se traduce en un ahorro en el consumo de agua con el consiguiente ahorro en la factura.

Para dar respuesta a esta necesidad creciente en higiene y consumo responsable, hemos ampliado la gama de nuestro icónico grifo Atlas Neo con la incorporación del ATLAS NEO SENSOR, combinando diseño y funcionalidad con higiene y ahorro de agua.



BENEFICIOS

> Higiénico, evita la transmisión de bacterias y virus.

> Requiere menos mantenimiento y limpieza al evitar el uso manual.

> Sistema de fácil uso.

> Mayor eficiencia y libertad: las manos quedan libreas para otras tareas culinarias.

> Posibilidad de configurar la temperatura deseada.

> El sistema Touch Free da un toque de tecnología y modernidad al ambiente.

> Solución inteligente, que se adapta a todo tipo de estilos y necesidades.





PRESTACIONES Y DISEÑO

INSTALACIÓN

Durabilidad garantizada gracias su diseño en acero inoxidable Franke. Las cualidades de este material anticorrosivo y de fácil limpieza lo convierten en la primera opción para entornos estrictamente higiénicos.



Cuello giratorio para un mayor confort.

El aireador ahorra agua y proporciona una presión constante con un flujo de agua directo, cristalino y sin salpicaduras.



Equilibrio perfecto entre estética y funcionalidad.



Función híbrida: seleccione agua fría o caliente con la palanca, utilice el sensor a la temperatura preestablecida.

Juntas de alta calidad, evitando cualquier tipo de fuga.

Sensor de infrarrojos de reacción rápida (<1 seg.). Rango de sensibilidad 5-7 cm.

Manguera flexible de acero inoxidable para una total fiabilidad.



Cartucho cerámico Kerox de alta calidad para optimizar el funcionamiento y favorecer transiciones uniformes de temperatura y flujo de agua.

ATLAS NEO EXTRAÍBLE CON SENSOR

Monomando de caño alto con sensor Touch Free

⊕ 35mm | 180° | AISI 304 | NEW



Material	**Acero inoxidable AISI 304**
Altura total	**297 mm**
Caída de agua	**270 mm**
Rotación	**180°**
Base	**Ø 45 mm**
Apertura de mando	**90°/0°**

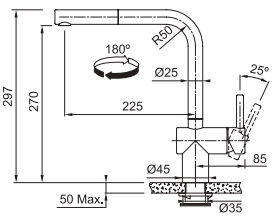

Acero Inoxidable		
FUN	**115.0625.523**	**639 €**
EAN	**7612985886864**	
Inox Negro		
FUN	**115.0625.527**	**679 €**
EAN	**7612985886895**	

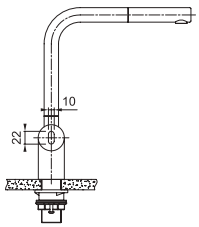



Importante tener en cuenta para instalación: el grifo está dotado con una caja de control y batería (sin conexión eléctrica) con un sistema plug-in para una instalación rápida y fácil





ATLAS NEO COLOR

ATLAS NEO NEGRO PULL OUT

Monomando extraíble con caño alto y giratorio

⊕ 35mm | 180° | AISI 304



Material	**Acero inoxidable AISI 304**
Altura total	**297 mm**
Orificio grifo	**Ø 35**
Diámetro base	**45 mm**
Caída de agua	**270 mm**
Rotación	**180°**
Apertura de mando	**90°/0°**
Discos	**Cerámicos**

Negro
FUN **115.0550.427**
EAN **7612985552646**

299 €

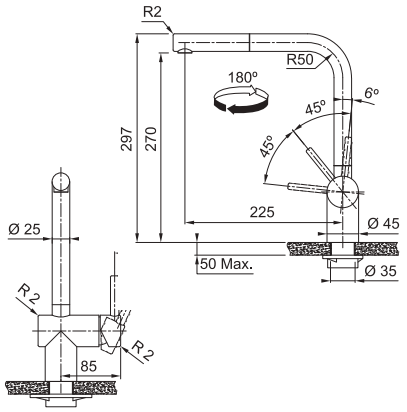

ATLAS NEO

Monomando de caño alto y giratorio

⊕ 35mm | 180° | AISI 304



Material	**Acero inoxidable AISI 304**
Altura total	**297 mm**
Orificio grifo	**Ø 35**
Diámetro base	**45 mm**
Caída de agua	**269 mm**
Rotación	**180°**
Apertura de mando	**90°/0°**
Discos	**Cerámicos**

Negro
FUN **115.0550.424**
EAN **7612985552639**

329 €

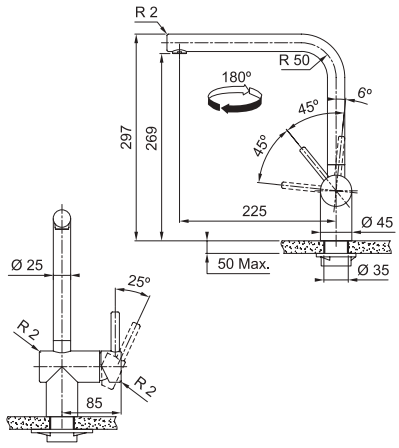



NEW

Oro
FUN **115.0628.206**
EAN **7612985910873**

339 €



NEW

Cobre
FUN **115.0628.204**
EAN **7612985910866**

339 €



NEW

Antracita
FUN **115.0628.207**
EAN **7612985910880**

339 €



CENTINOX PLUS

NEW

CENTINOX PLUS

Monomando semiprofesional extensible

⊕ 35mm | 360° | AISI 304



Fabricado íntegramente en Acero Inoxidable AISI 304

Diámetro base	**50 mm**
Altura total	**500 mm**
Función	**Ducha/chorro**
Caída de agua	**260 mm**
Rotación	**360°**
Apertura de mando	**50°/50°**
Discos	**Cerámicos Ø 35**

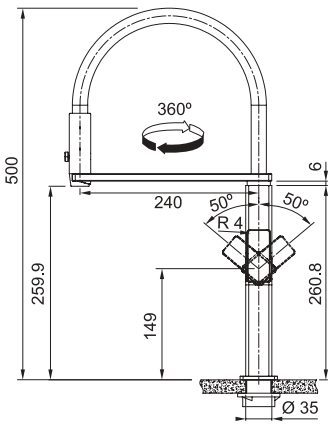

FUN	**115.0547.855**
EAN	**7612985543484**

449 €



MYTHOS

MYTHOS

Monomando de caño alto

35mm 360°



Altura total	**317 mm**
Caída de agua	**298 mm**
Rotación	**360°**
Base	**Ø 50 mm**
Apertura de mando	**50°/50°**

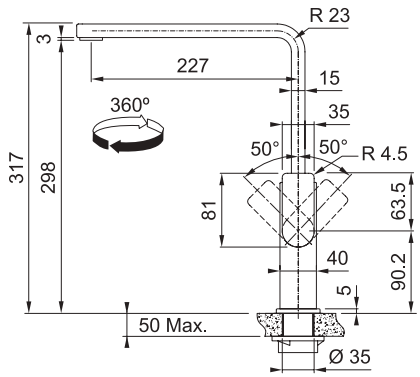

Acero Inoxidable	
FUN	**115.0547.852**
EAN	**7612985543453**
	409 €
Inox Negro	
FUN	**115.0550.441**
EAN	**7612985552653**
	439 €

Escultural cuerpo de Acero Inox que permite guiar el flujo de agua gracias a su aireador dirigible



PESCARA L INOX

PESCARA L SEMI-PRO

Monomando semi-profesional extensible

reddot design award
winner 2017

35mm 360° AISI 304



Material	**Acero inoxidable AISI 304**
Función	**Ducha/chorro**
Altura total	**420 mm**
Caída de agua	**156 mm**
Rotación	**360°**
Base	**Ø 50 mm**
Apertura de mando	**90°/10°**

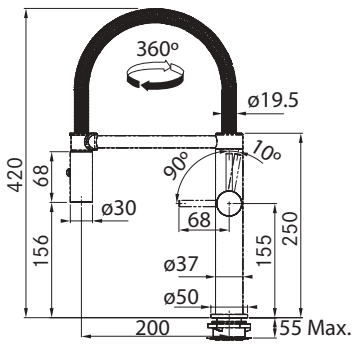

Cromo	
FUN	**115.0472.960**
EAN	**7612981832001**

409 €



ATLAS NEO

ATLAS NEO PULL OUT INOX SPRAY

Monomando de caño alto extraíble

⊕ 35mm | 180° | AISI 304



Material	**Acero inoxidable AISI 304**
Función	**Ducha/chorro**
Altura total	**299 mm**
Caída de agua	**247 mm**
Rotación	**180°**
Base	**Ø 45 mm**
Apertura de mando	**90°/0°**

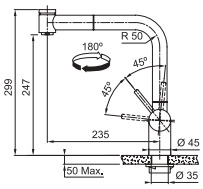

FUN	**115.0521.441**
EAN	**7612985444934**

265 €

ATLAS NEO PULL OUT INOX

Monomando de caño alto extraíble

⊕ 35mm | 180° | AISI 304



Material	**Acero inoxidable AISI 304**
Altura total	**297 mm**
Caída de agua	**270 mm**
Rotación	**180°**
Base	**Ø 45 mm**
Apertura de mando	**90°/0°**

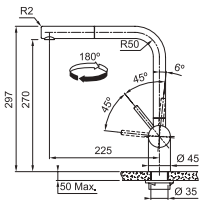

FUN	**115.0521.438**
EAN	**7612985444903**

245 €

ATLAS NEO

Monomando de caño alto

⊕ 35mm | 180° | AISI 304



Material	**Acero inoxidable AISI 304**
Altura total	**297 mm**
Caída de agua	**269 mm**
Rotación	**180°**
Base	**Ø 45 mm**
Apertura de mando	**90°/0°**

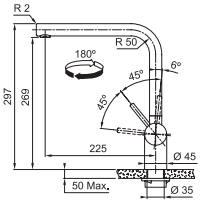

FUN	**115.0521.435**
EAN	**7612985444873**

229 €



EOS NEO

EOS NEO PULL OUT INOX

Monomando de caño alto extraíble

⊕ 35mm | 180° | AISI 304



Material	**Acero inoxidable AISI 304**
Altura total	**433 mm**
Caída de agua	**211 mm**
Rotación	**180°**
Base	**Ø 45 mm**
Apertura de mando	**90°/0°**
Función	**Spray**

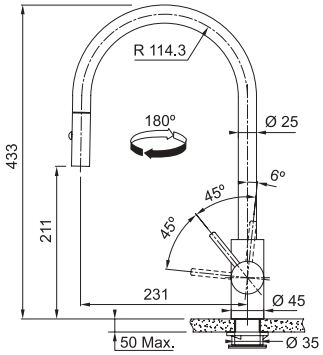

Acero Inoxidable
FUN **115.0590.045**
EAN **7612985727990**

309 €



NEW Oro
FUN **115.0628.255**
EAN **7612985911269**

359 €



NEW Cobre
FUN **115.0628.254**
EAN **7612985911252**

359 €



NEW Antracita
FUN **115.0628.256**
EAN **7612985911276**

359 €

EOS NEO INOX

Monomando de caño alto

⊕ 35mm | 180° | AISI 304



Material	**Acero inoxidable AISI 304**
Altura total	**387 mm**
Caída de agua	**238 mm**
Rotación	**180°**
Base	**Ø 45 mm**
Apertura de mando	**90°/0°**

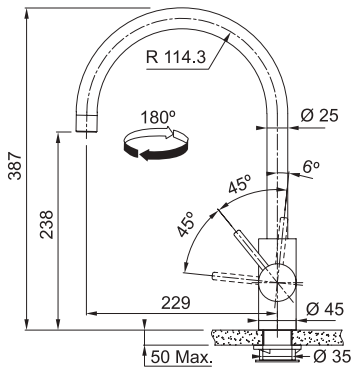

Acero Inoxidable
FUN **115.0590.044**
EAN **7612985727983**

209 €





TANGO

DESCUBRE EL VIDEO

NEW

TANGO

Monomando de caño extraíble

⊕ 35mm | 120° | AISI 304



Material	**Acero inoxidable AISI 304**
Altura total	**275 mm**
Caída de agua	**191 mm**
Cartucho	**Cerámico**
Rotación	**120°**
Orificio de grifería	**Ø 35 mm**

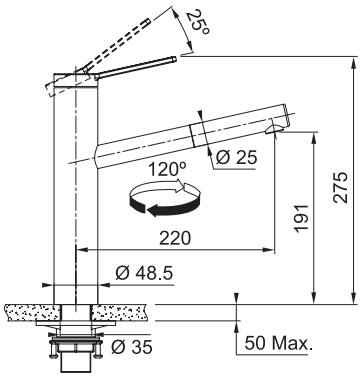

CARTUCHO ECO QUE PERMITE UN AHORRO DE UN 30% DE AGUA

FUN	**115.0596.388**
EAN	**7612985750431**

299 €



Caño extraíble



Aireador para evitar salpicaduras



Lineas rectas y minimalistas



Integración perfecta con fregaderos y cubetas Franke





GRIFOS
SEMI PROFESIONALES

CRYSTAL	142
PESCARA 360	144
PESCARA	145
AMBIENT	146
FOX	147



CRYSTAL

CRYSTAL SEMI-PRO

Monomando semi-profesional extensible

reddot design award
winner 2018

35mm 360°



Función	**Ducha/chorro**
Altura total	**585 mm**
Caída de agua	**218 mm**
Rotación	**360°**
Base	**Ø 46 mm**
Apertura de mando	**90°/0°**

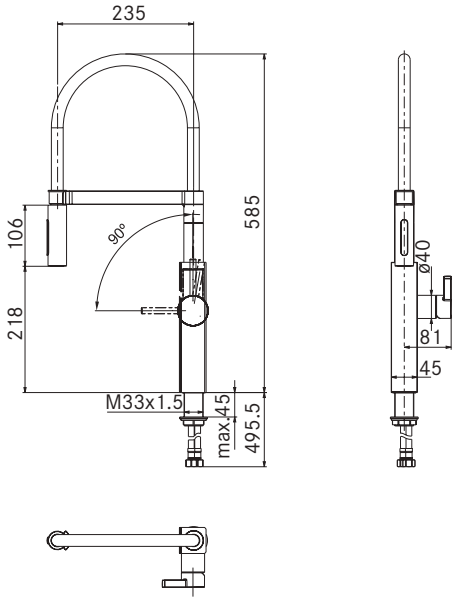

Cromo/Negro
FUN **115.0474.627**
EAN **7612158488819**

949 €



Diseño elegante y refinado con cristal negro



El caño cuenta con función ducha y chorro, y su manejo es sencillo y cómodo.

*Consultar disponibilidad



PESCARA 360

PESCARA 360 SEMI-PRO

Monomando semi-profesional extensible

reddot design award
winner 2017

35mm 360°

DESCUBRE EL VIDEO



Altura total	**460 mm**
Caída de agua	**213 mm**
Rotación	**360°**
Base	**Ø 50 mm**
Apertura de mando	**90°/10°**
Dispone de	**Mando negro**

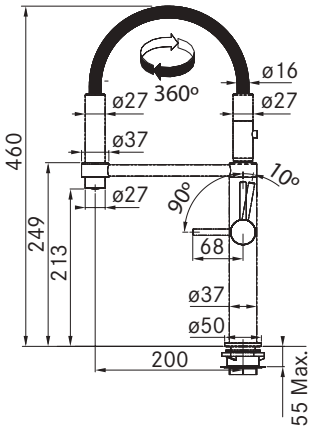



Cromo		
FUN	**115.0393.976**	**529 €**
EAN	**7612981695231**	
Negro Mate		
FUN	**115.0545.136**	**569 €**
EAN	**7612985537025**	

Novedoso sistema giratorio con 360° de movilidad







PESCARA

PESCARA XL PULL DOWN

Monomando semi-profesional extraíble

⊕ 35mm 180°



Sistema Pull-Out de fácil recogida

Función	**Ducha/chorro**
Altura total	**500 mm**
Caída de agua	**259 mm**
Rotación	**180°**
Base	**Ø 46 mm**
Apertura de mando	**90°/10°**

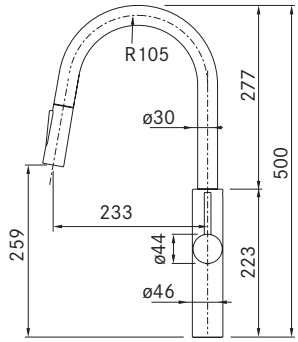

Cromo	
FUN	**115.0523.290**
EAN	**7612985451505**

309 €





Gracias al cabezal imantado, el extraíble vuelve a la posición inicial cómodamente

PESCARA L SEMI-PRO

Monomando semi-profesional extensible

⊕ 35mm 360°



Función	**Ducha/chorro**
Altura total	**420 mm**
Caída de agua	**156 mm**
Rotación	**360°**
Base	**Ø 50 mm**
Apertura de mando	**90°/10°**

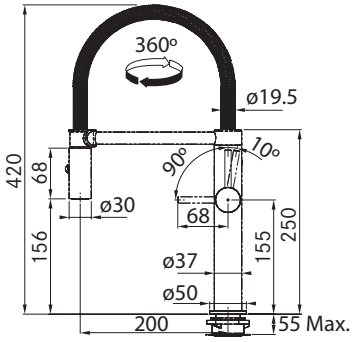

Cromo	
FUN	**115.0393.975**
EAN	**7612981695224**

389 €



AMBIENT

AMBIENT SEMI-PRO

Monomando semi-profesional extensible

35mm 360°



Función	**Ducha/chorro**
Cartucho	**ECO**
Altura total	**485 mm**
Caída de agua	**231 mm**
Rotación	**360°**
Base	**Ø 50 mm**
Apertura de mando	**72°/28°**

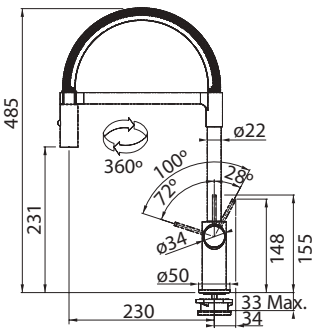

Cromo	
FUN	**115.0265.997**
EAN	**7612980955114**

305 €



FOX

FOX SEMI-PRO

Monomando semi-profesional extensible

⊕ 35mm 360°



Función	**Ducha/chorro**
Altura total	**490 mm**
Caída de agua	**177 mm**
Rotación	**360°**
Base	**Ø 50 mm**
Apertura de mando	**72°/28°**

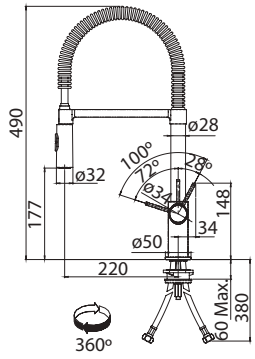

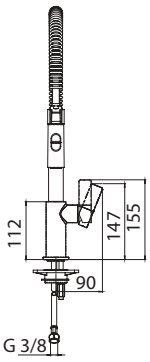

Cromo	
FUN	**115.0486.993**
EAN	**7612981888909**

219 €

FRANKE RECOMIENDA UTILIZAR EL REFUERZO ANTIPALANCA PARA GRIFERÍA
FUN **133.0026.896**
EAN **7612142237942**
22 €
Se sitúa bajo la encimera e impide el cabeceo superior del grifo, por alto que sea. No apto para modelos extraíbles.







GRIFOS DE TENDENCIA

DISEÑO EN L

ICON 150
ACTIVE PLUS COLOR 152
ACTIVE PLUS FRAGRANITE 154
ACTIVE PLUS 156
MARIS PLUS 157
NEPTUNE EVO 158
SIRIUS 159
URBAN 160
TRAMS 161
SAMOA 162

DISEÑO CISNE

MARIS NEO 163
ACTIVE NEO 164
AMBIENT 166
LINA 167

SOLUCIONES PARA VENTANA

ACTIVE WINDOW 168
RETRO 169
ATLAS NEO WINDOW 170
NEPTUNE STYLE WINDOW 171



ICON

NEW

ICON PULL OUT SPRAY

Monomando de caño alto extraíble

35mm 360°



Función	**Ducha/chorro**
Aereador	**Dirigible para evitar salpicaduras**
Cuerpo	**Delgado de caño alto**
Altura total	**355 mm**
Rotación	**360°**
Base	**Ø 35 mm**
Apertura de mando	**90°/0°**
Cartucho	**25 mm**

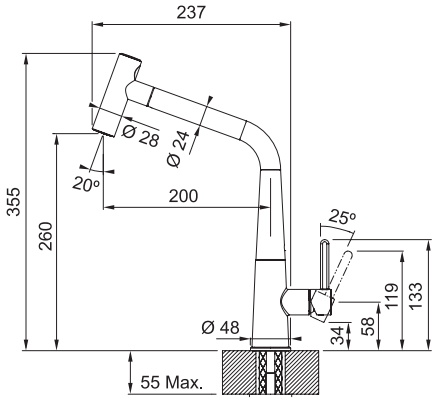



Cromado		
FUN		
EAN	**115.0625.188** **7612985885683**	**449 €**
Negro		
FUN	**115.0625.190**	**499 €**
EAN	**7612985886406**	

EQUILIBRIO PERFECTO ENTRE DISEÑO Y FUNCIONALIDAD



EXTRAÍBLE CON FUNCIÓN DUCHA/CHORRO



ESTILO CONTEMPORÁNEO Y MINIMALISTA





ACTIVE PLUS COLOR

ACTIVE PLUS COLOR

Monomando de caño alto

35mm 360°



Función	**Ducha/chorro**
Altura total	**310 mm**
Caída de agua	**280 mm**
Rotación	**360°**
Base	**Ø 50 mm**
Apertura de mando	**90°/0°**
Pico	**Orientable**

Blanco mate	
FUN	**115.0524.930**
EAN	**7612985457187**
Negro mate	
FUN	**115.0524.888**
EAN	**7612985456685**
Smoked Shiny	
FUN	**115.0524.924**
EAN	**7612985457125**
Bronce	
FUN	**115.0524.926**
EAN	**7612985457149**
Cobre	
FUN	**115.0546.115**
EAN	**7612985538916**

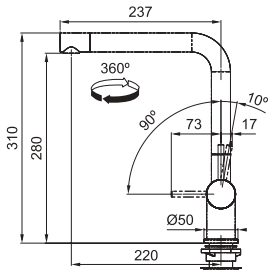

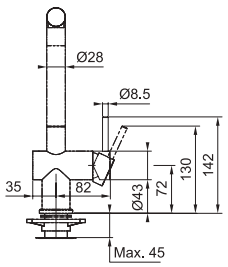

309 €









ACTIVE PLUS COLOR

ACTIVE PLUS COLOR PULL OUT

Monomando de caño alto extraíble

⊕ 35mm 360°



Función	**Ducha/chorro**
Altura total	**310 mm**
Caída de agua	**280 mm**
Rotación	**360°**
Base	**Ø 50 mm**
Apertura de mando	**90°/0°**

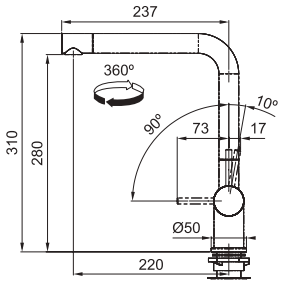

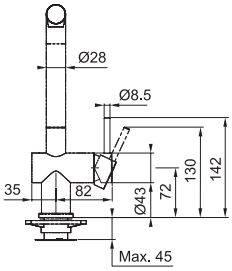



Blanco mate

FUN	**115.0524.931**
EAN	**7612985457194**

399 €



Negro mate

FUN	**115.0524.890**
EAN	**7612985456692**

399 €



Smoked Shiny

FUN	**115.0524.925**
EAN	**7612985457132**

399 €



Bronce

FUN	**115.0524.927**
EAN	**7612985457156**

399 €



Cobre

FUN	**115.0546.118**
EAN	**7612985538923**

399 €



ACTIVE PLUS FRAGANITE

ACTIVE PLUS FRAGANITE

Monomando de caño alto

35mm 360°



Función	**Ducha/chorro**
Altura total	**310 mm**
Caída de agua	**280 mm**
Rotación	**360°**
Base	**Ø 50 mm**
Apertura de mando	**50°/50°**
Pico	**Orientable**

	Onyx		
	FUN		**115.0373.821**
	EAN		**7612981602581**
	Grafito		
NEW	FUN		**115.0373.820**
	EAN		**7612981602574**
	Café Creme		
	FUN		**115.0373.802**
	EAN		**7612981602444**
	Stone grey		
	FUN		**115.0373.818**
	EAN		**7612981602567**
	Blanco polar		
NEW	FUN		**115.0373.817**
	EAN		**7612981602550**
	Oyster		
	FUN		**115.0373.811**
	EAN		**7612981602512**

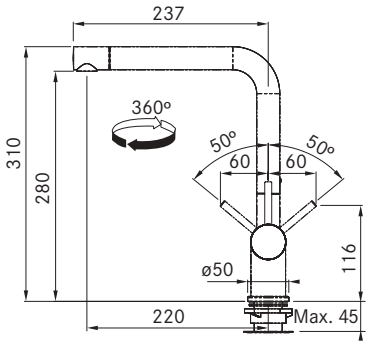

219 €



ACTIVE PLUS FRAGANITE PULL OUT

Monomando de caño alto extraíble

35mm 360°



Función	**Ducha/chorro**
Altura total	**310 mm**
Caída de agua	**280 mm**
Rotación	**360°**
Base	**Ø 50 mm**
Apertura de mando	**50°/50°**

	Onyx		
	FUN		**115.0373.901**
	EAN		**7612981602000**
	Grafito		
	FUN		**115.0373.890**
	EAN		**7612981601997**
	Café Creme		
	FUN		**115.0373.833**
	EAN		**7612981602628**
	Stone grey		
	FUN		**115.0373.889**
	EAN		**7612981601980**
	Blanco polar		
	FUN		**115.0373.888**
	EAN		**7612981601973**
	Oyster		
NEW	FUN		**115.0373.885**
	EAN		**7612981601942**

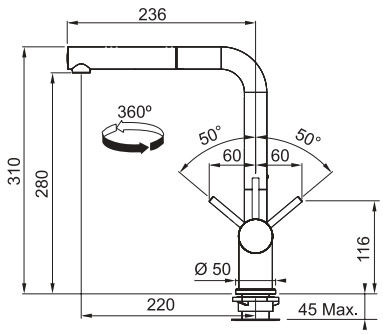

299 €



ACTIVE PLUS

ACTIVE PLUS SWIVEL

Monomando de caño alto

⊕ 35mm 360°



Altura total	**310 mm**
Caída de agua	**280 mm**
Rotación	**360°**
Base	**Ø 50 mm**
Apertura de mando	**50°/50°**

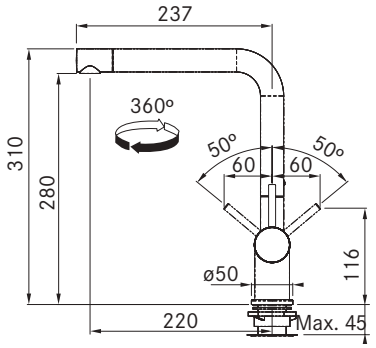

Cromo	
FUN	**115.0373.790**
EAN	**7612981602321**

185 €

ACTIVE PLUS PULL OUT

Monomando de caño alto extraíble

⊕ 35mm 360°



Altura total	**310 mm**
Caída de agua	**280 mm**
Rotación	**360°**
Base	**Ø 50 mm**
Apertura de mando	**50°/50°**

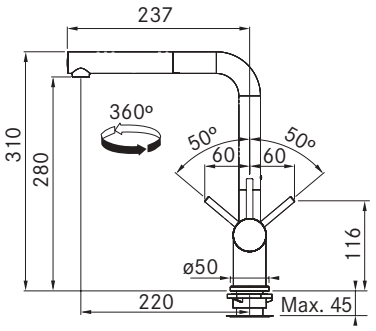

Cromo	
FUN	**115.0373.770**
EAN	**7612981602093**

265 €

ACTIVE PLUS PULL OUT SPRAY

Monomando de caño alto extraíble

⊕ 35mm 360°



Función	**Ducha/chorro**
Altura total	**310 mm**
Caída de agua	**280 mm**
Rotación	**360°**
Base	**Ø 50 mm**
Apertura de mando	**50°/50°**

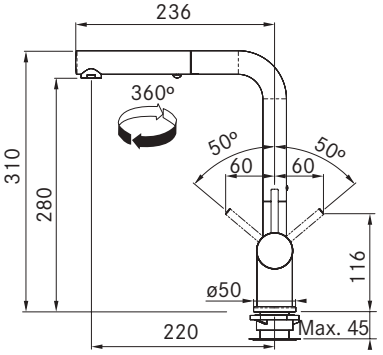

Cromo	
FUN	**115.0373.966**
EAN	**7612981603151**

275 €



MARIS PLUS

MARIS PLUS PULL OUT L

Monomando de caño alto extraíble

⊕ 35mm 360°



CARTUCHO ECO



Cartucho	**ECO**
Altura total	**376 mm**
Caída de agua	**238 mm**
Rotación	**360°**
Base	**Ø 50 mm**
Apertura de mando	**90°/0°**

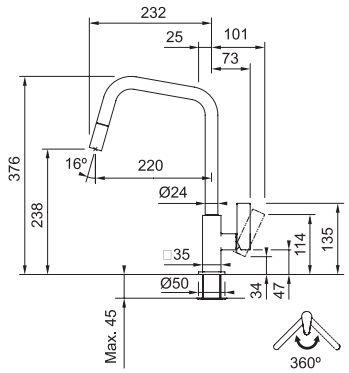

Cromo		
FUN	**115.0523.199**	**335 €**
EAN	**7612985451420**	
Negro Mate		
FUN	**115.0554.085**	**419 €**
EAN	**7612985575782**	

NEPTUNE EVO

NEPTUNE EVO PULL OUT

Monomando de caño alto extraíble

⊕ 35mm 360°



Altura total	**291 mm**
Caída de agua	**260 mm**
Rotación	**360°**
Base	**Ø 50 mm**
Apertura de mando	**50°/50°**

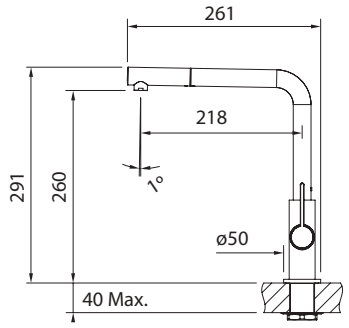

Cromo
FUN **115.0373.943**
EAN **7612981603038**

240 €



Cromo/Blanco
FUN **115.0373.944**
EAN **7612981603045**

Cromo/Negro
FUN **115.0373.945**
EAN **7612981603052**

245 €

NEPTUNE EVO

Monomando de caño alto

⊕ 35mm 360°



Altura total	**290 mm**
Caída de agua	**261 mm**
Rotación	**360°**
Base	**Ø 50 mm**
Apertura de mando	**50°/50°**

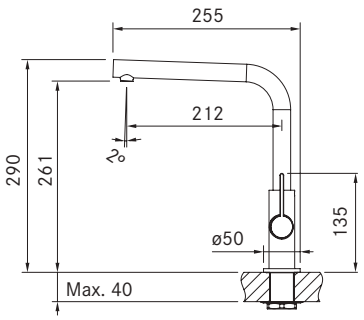

Cromo
FUN **115.0373.928**
EAN **7612981602963**

210 €



Cromo/Blanco
FUN **115.0373.929**
EAN **7612981602970**

Cromo/Negro
FUN **115.0373.930**
EAN **7612981602987**

215 €



SIRIUS

SIRIUS PULL OUT

Monomando de caño alto extraíble

35mm 360°



Altura total	**330 mm**
Caída de agua	**310 mm**
Rotación	**360°**
Base	**Ø 50 mm**
Apertura de mando	**45°/45°**

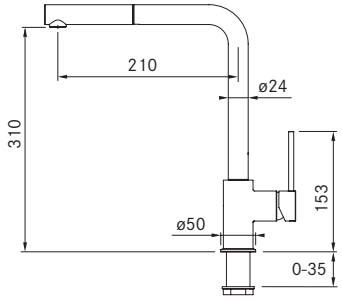

Negro		
FUN	**115.0476.827**	**185 €**
EAN	**7612981850838**	
Cromo		
FUN	**115.0476.760**	
EAN	**7612981850272**	
Blanco		
FUN	**115.0476.826**	
EAN	**7612981850821**	
Café Creme		
FUN	**115.0476.821**	**195 €**
EAN	**7612981850289**	









URBAN

URBAN PULL OUT L

Monomando de caño alto extraíble

35mm 150°



Altura total	**294 mm**
Caída de agua	**259 mm**
Rotación	**150°**
Base	**Ø 50 mm**
Apertura de mando	**90°/0°**

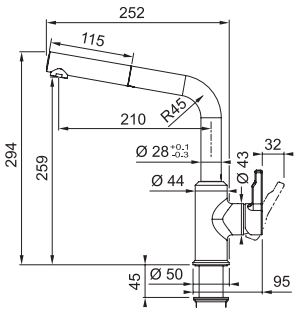

Blanco Polar		
FUN		**115.0595.088**
EAN		**7612985745338**
Café Creme		
FUN		**115.0595.086**
EAN		**7612985745314**
Onyx		
FUN		**115.0595.091**
EAN		**7612985745369**
Oyster		
FUN		**115.0595.093**
EAN		**7612985745383**
Stone grey		
FUN		**115.0595.089**
EAN		**7612985745345**

165 €



URBAN U

Monomando de caño alto

35mm 360° NEW



Altura total	**308 mm**
Caída de agua	**250 mm**
Rotación	**360°**
Base	**Ø 50 mm**
Apertura de mando	**90°/0°**

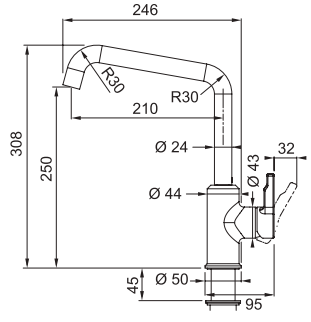

Cromo		
FUN		**115.0595.062**
EAN		**7612985745079**

135 €



TRAMS

TRAMS PULL OUT

Monomando de caño alto extraíble

⊕ 35mm 160°



Altura total	**295 mm**
Caída de agua	**250 mm**
Rotación	**160°**
Base	**Ø 50 mm**
Apertura de mando	**90°/0°**

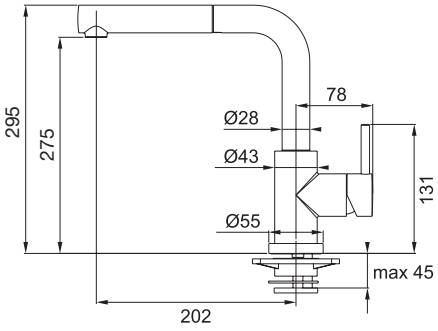

Cromo	
FUN	**115.0154.298**
EAN	**7612318269050**

229 €

TRAMS-MIX

Monomando de caño alto

⊕ 35mm 360°



Altura total	**283 mm**
Caída de agua	**250 mm**
Rotación	**360°**
Base	**Ø 50 mm**
Apertura de mando	**90°/0°**

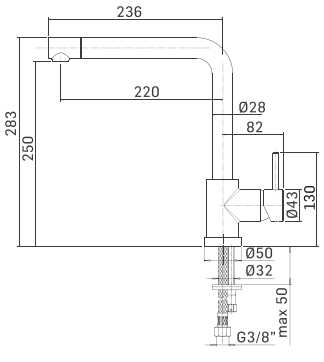

Cromo	
FUN	**115.0154.303**
EAN	**7612318269043**

159 €



SAMOA

SAMOA

Monomando de caño alto extraíble



Altura total	**283 mm**
Caída de agua	**248 mm**
Rotación	**360°**
Base	**Ø 50 mm**
Apertura de mando	**45°/45°**

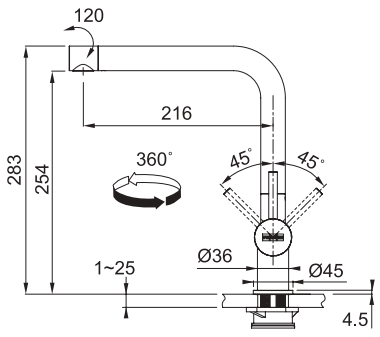

Cromo		
FUN	**115.0046.072**	**119 €**
EAN	**7612980022755**	
Inox Óptico		
FUN	**115.0458.915**	**145 €**
EAN	**7612981813208**	







MARIS NEO

MARIS NEO PULL OUT J

Monomando de caño alto extraíble

⊕ 35mm 360°



CARTUCHO ECO

Cartucho	**ECO**
Altura total	**411 mm**
Caída de agua	**230 mm**
Rotación	**360°**
Base	**Ø 50 mm**
Apertura de mando	**90°/0°**

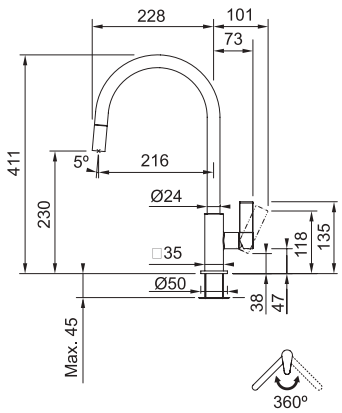

Cromo
FUN **115.0523.195**
EAN **7612985451284**

335 €

Negro Mate
FUN **115.0554.083**
EAN **7612985575768**

419 €



ACTIVE NEO

ACTIVE NEO PULL OUT

Monomando de caño alto extraíble

⊕ 35mm 360°



Altura total	**385 mm**
Caída de agua	**185 mm**
Rotación	**360°**
Base	**Ø 50 mm**
Apertura de mando	**90°/0°**
Función	**Ducha/chorro**

Smoked Shiny
FUN **115.0554.092**
EAN **7612985575843**

339 €

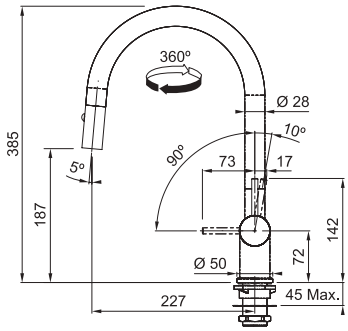



Blanco mate
FUN **115.0554.705**
EAN **7612985577533**

339 €



Negro mate
FUN **115.0554.088**
EAN **7612985575805**

339 €



Bronce
FUN **115.0554.566**
EAN **7612985577359**

339 €



Cobre
FUN **115.0554.707**
EAN **7612985577557**

339 €

ACTIVE NEO

Monomando de caño alto

⊕ 35mm 360°



Altura total	**385 mm**
Caída de agua	**250 mm**
Rotación	**360°**
Base	**Ø 50 mm**
Apertura	**0°/90°**

Negro mate
FUN **115.0554.087**
EAN **7612985575799**

259 €

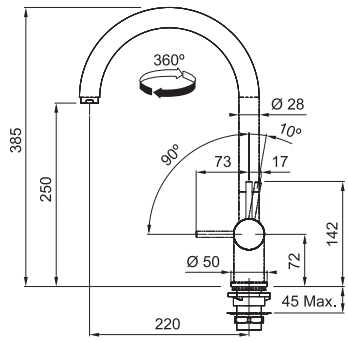



Blanco mate
FUN **115.0554.569**
EAN **7612985577380**

259 €



Smoked Shiny
FUN **115.0554.091**
EAN **7612985575836**

259 €



Bronce
FUN **115.0554.551**
EAN **7612985577328**

259 €



Cobre
FUN **115.0554.706**
EAN **7612985577540**

259 €



AMBIENT

AMBIENT PULL OUT

Monomando de caño alto extraíble

⊕ 35mm 360°



Altura total	**409 mm**
Caída de agua	**227 mm**
Rotación	**360°**
Base	**Ø 50 mm**
Apertura de mando	**50°/50°**

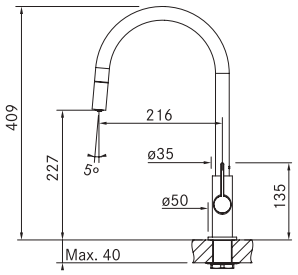

Cromo	
FUN	**115.0373.947**
EAN	**7612981603069**

255 €

AMBIENT

Monomando de caño alto

⊕ 35mm 360°



Altura total	**409 mm**
Caída de agua	**282 mm**
Rotación	**360°**
Base	**Ø 50 mm**
Apertura de mando	**50°/50°**

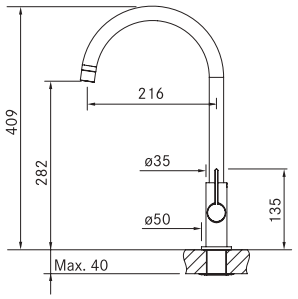

Cromo	
FUN	**115.0373.926**
EAN	**7612981602949**

165 €



LINA

NEW

LINA PULL OUT

Monomando de caño alto extraíble

⊕ 35mm 150°



Altura total	**360 mm**
Caída de agua	**185 mm**
Rotación	**150°**
Base	**Ø 43 mm**
Cartucho	**Cerámico**
Orificio grifería	**Ø 35**

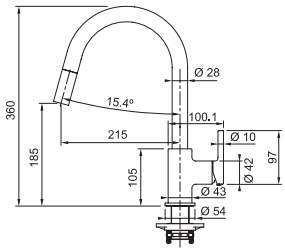

Cromo	
FUN	**115.0626.051**
EAN	**7612985901680**

169 €

Negro mate	
FUN	**115.0626.053**
EAN	**7612985901697**

189 €

LINA

Monomando de caño alto

⊕ 35mm 360°



Altura total	**350 mm**
Caída de agua	**220 mm**
Rotación	**360°**
Base	**Ø 43 mm**
Cartucho	**Cerámico**
Orificio grifería	**Ø 35**

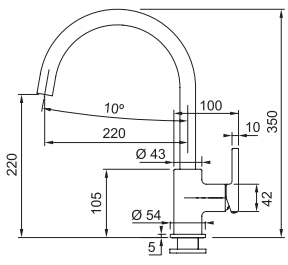

Cromo	
FUN	**115.0626.018**
EAN	**7612985901581**

119 €

ACTIVE WINDOW

ACTIVE WINDOW PULL OUT

Monomando retraíble “bajo ventana” extraíble



Caño	**Extraíble**
Altura retraido	**70 mm**
Altura total	**205 mm**
Caída de agua	**174 mm**
Rotación	**360°**
Base	**Ø 45 mm**

La versión más funcional en modelos retraíbles.

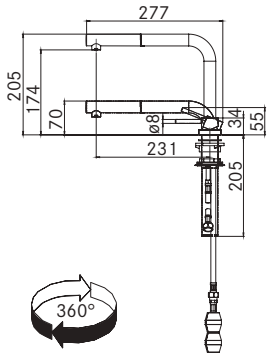

Cromo

FUN	**115.0486.978**
EAN	**7612981888855**

469 €



Inox. óptico

FUN	**115.0486.979**
EAN	**7612981888862**

515 €

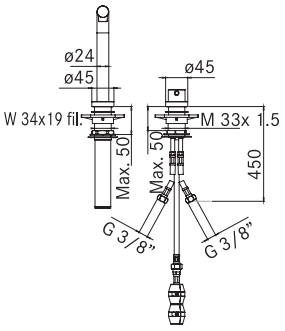

Requiere de doble orificio uno de ellos puede ser en substitución del mando de la válvula automática.

ACTIVE WINDOW

Monomando retraíble “bajo ventana”



Altura retraido	**70 mm**
Altura total	**205 mm**
Caída de agua	**175 mm**
Rotación	**360°**
Base	**Ø 45 mm**

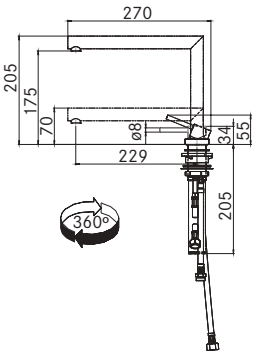

Cromo

FUN	**115.0486.980**
EAN	**7612981888879**

399 €

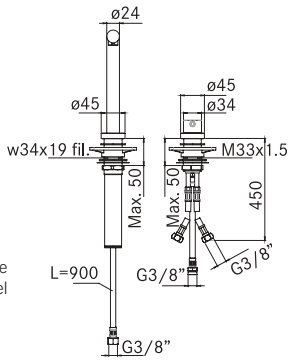

Requiere de doble orificio; uno de ellos puede ser en substitución del mando de la válvula automática.



RETRO

RETRO ABATIBLE

Monomando abatible “bajo ventana”

35mm 360°



Cartucho	**Cerámico**
Altura abatido	**80 mm (caño y mando)**
Altura total	**290 mm**
Caída de agua	**210 mm**
Rotación	**360°**
Base	**Ø 55 mm**
Apertura de mando	**85°/25°**

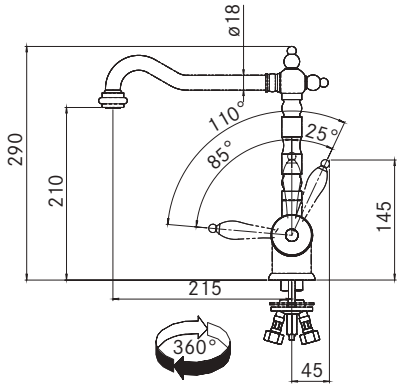

Cromo

FUN	**115.0154.083**
EAN	**7612318192570**

335 €



Bronce

FUN	**115.0028.206**
EAN	**7612319477485**

369 €

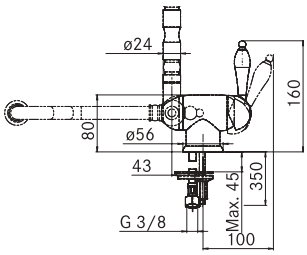

Especial para ambientes clásicos y distinguidos, en dos acabados: cromo y bronce

Se pliega hacia el fregadero, con el mando a la derecha



ATLAS NEO WINDOW

ATLAS NEO WINDOW

Monomando retraíble “bajo ventana” extraíble



Solución ideal para distancias extremadamente reducidas: extracción completa del grifo

Material	**Acero inoxidable AISI 304**
Altura total	**297 mm**
Caída de agua	**270 mm**
Rotación	**180°**
Base	**Ø 45 mm**
Apertura de mando	**90°/0°**



Cromo	
FUN	**115.0521.439**
EAN	**7612985444910**

Extracción completa del grifo

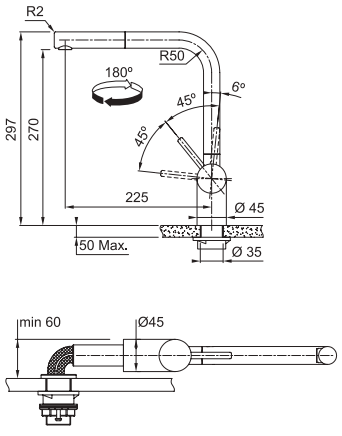

359 €



NEPTUNE STYLE WINDOW

NEPTUNE STYLE WINDOW

Monomando abatible “bajo ventana”

⊕ 35mm 360°



CARTUCHO ECO

Se pliega hacia el fregadero, con el mando a la derecha

Monomando	**De caño alto para cualquier cocina**
Cartucho	**ECO**
Altura abatido	**80 mm (caño y mando)**
Altura total	**288 mm**
Caída de agua	**261 mm**
Rotación	**360°**
Base	**Ø 50 mm**
Apertura de mando	**100°/0°**

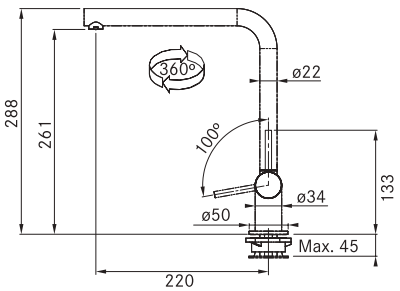

Cromo	
FUN	**115.0263.158**
EAN	**7612980937677**

275 €





TECNOLOGÍA DE AGUA FILTRADA

TECNOLOGÍA FRANKE DE AGUA FILTRADA	174
VITAL	176
MONDIAL 4 EN 1	178
CLEAR WATER	179
ATLAS CLEAR INOX	180
EOS CLEAR INOX	181
NEPTUNE CLEAR	181
AMBIENT CLEAR	181

TECNOLOGÍA FRANKE DE AGUA FILTRADA

El agua es imprescindible para la vida y está estrechamente unido al medio ambiente y a la salud. En Franke apostamos por el agua filtrada como la solución más sostenible y saludable para el organismo humano.

Desde hace ya más de 20 años lanzamos el primer sistema de agua filtrada. Desde entonces, hemos continuado desarrollando esta tecnología para ofrecer la solución más sostenible y la más beneficiosa para nuestra salud.



TECNOLOGÍA VITAL

Ciencia y tecnología fluyen a través del filtro más pequeño del mundo para proporcionar el estado más puro del agua.

Primer sistema de filtrado de aguas en combinar carbón activo con una membrana biónica que permite eliminar impurezas orgánicas y proporciona un agua increíblemente pura que mantiene todos los minerales saludables para el organismo.

BENEFICIOS



PRE-FILTRADO

El pre-filtrado es la primera línea de defensa responsable de eliminar las partículas de mayor tamaño

MEMBRANA

La Nanotecnología lo hace posible. Una membrana de 0,06 mm compuesta por una fina malla de Nylon filtra las bacterias del agua que consumimos.

FILTRO DE CARBÓN ACTIVO

El carbón activo retiene las impurezas (por ejemplo, cloro). La tecnología subyacente es un proceso natural probado durante décadas.

MÁXIMA PUREZA

Primero a través del pre-filtrado, a continuación con la membrana y finalmente con la acción del carbón activo, obtenemos agua de la máxima pureza.



TECNOLOGÍA MONDIAL

La pureza del agua filtrada y su borboteante sonido, originadas por un mismo grifo, gracias al sistema de filtrado MPro.

A través de la tecnología de filtración multifunción, nuestros sistemas de filtrado eliminan sustancias indeseables mientras retienen minerales saludables.





TECNOLOGÍA CLEAR WATER

Consiga agua pura directamente del grifo. Con los filtros Clear Water se obtiene agua fresca, pura, y libre de olores, metales pesados y pesticidas.

Esta tecnología mantiene un contenido mineral equilibrado en Ca^{2+} y Mg^{2+}, según las recomendaciones de la OMS.

ESTABILIZACIÓN MINERAL

Estabiliza minerales saludables, como el calcio y el magnesio. Evita la acumulación de incrustaciones y mantiene su agua saludable y sabrosa.

MICROFILTRO BLOQUE DE CARBONO

El proceso de microfiltración combina las tecnologías más recientes de bloque de carbono y microfibra para eliminar microplásticos y partículas, así como contaminantes orgánicos.



FILTRO DE PARTÍCULAS

Fabricados con materiales de fibra cuidadosamente seleccionados, eliminan sedimentos y partículas gruesas. Esta prefiltración evita que el sistema de purificación se obstruya.

RESINA DE INTERCAMBIO IÓNICO

Reduce la dureza del agua y elimina eficazmente metales pesados tóxicos como el plomo a través de una fuerte absorción.

ABSORCIÓN DE CARBÓN ACTIVO

Elimina el cloro y otros contaminantes de mal sabor, así como contaminantes orgánicos, como productos farmacéuticos, pesticidas u hormonas.





VITAL

DESCUBRE EL VIDEO

VITAL SEMIPRO AGUA FILTRADA

Monomando Semipro

35mm 360°



Altura total	**550 mm**
Caída de agua	**260 mm**
Rotación	**360°**
Base	**Ø 50 mm**
Apertura de mando	**0°/90°**
Cromo	
FUN	**120.0551.219**
EAN	**7612981874339**
	849 €
Negro mate	
FUN	**120.0551.242**
EAN	**7612985556989**
	919 €

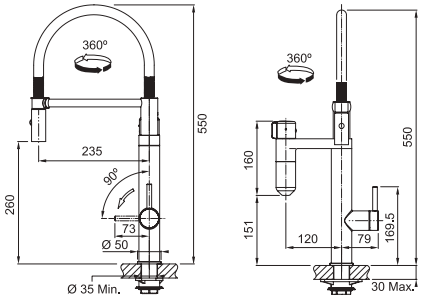

VITAL J AGUA FILTRADA

Monomando

35mm 360°



Altura total	**477 mm**
Caída de agua	**303,5 mm**
Rotación	**360°**
Base	**Ø 50 mm**
Apertura de mando	**0°/90°**
Cromo	
FUN	**120.0551.218**
EAN	**7612985556941**
	565 €
Negro mate	
FUN	**120.0551.241**
EAN	**7612985556972**
	669 €

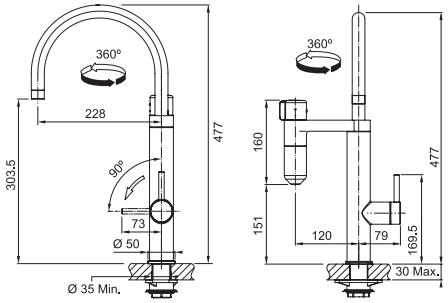

VITAL AGUA FILTRADA

Monomando

35mm 360°



Altura total	**311 mm**
Caída de agua	**151 mm**
Rotación	**360°**
Base	**Ø 50 mm**
Apertura de mando	**0°/90°**
Cromo	
FUN	**120.0551.216**
EAN	**7612985556934**
	399 €

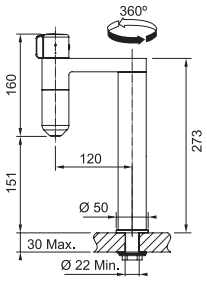

RECAMBIOS FILTRO VITAL

1 Filtro
FUN **112.0607.497**
EAN **7612985792257**



Pack 3 filtros (500 l)
FUN **112.0607.498**
EAN **7612985792264**

COMPRAR RECAMBIOS DE FILTRO

Pida los recambios de filtro Vital directamente desde www.franke.com/es



FUNCIONAMIENTO ESTÁNDAR

AGUA FRÍA FILTRADA

AGUA CALIENTE Y TEMPLADA FILTRADA

MONDIAL 4 EN 1

MONDIAL 4 EN 1

Solución para el tratamiento de agua

⊕ 35mm 360°



Altura total	**311 mm**
Caída de agua	**304 mm**
Rotación	**360°**
Base	**Ø 54 mm**
Acabado	**Acero inox.**
Duración aprox. del filtro	**1.700 L con agua filtrada en frío 8.000 L**
Certificados	**CE, WRAS, KIWA.**
Modo	**Standby, modo 100°C y modo filtrado de agua**
Cartucho	**Con filtro Clear Water de fácil instalación. Plug & Play e integración todo en uno (filtro, válvula, mezclador, liberador de presión y control).**
Tanque	**Presurizado de 5 L con identificador de estado LED y modo ECO (no funciona cuando está apagado).**

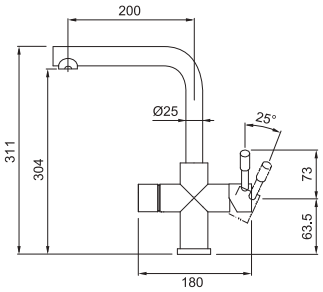

Mondial 4 en 1 ofrece agua templada, agua fría filtrada, agua caliente filtrada y agua fría

FUN	**119.0480.690**
EAN	**7612981867515**

1.999 €

DESCUBRE EL VIDEO

BENEFICIOS

> Ahorra tiempo y espacio: agua caliente de forma inmediata.
> Rápida esterilización de biberones y chupetes
> Facilita la limpieza de los productos, incluso elimina la cera de las velas.
> Agiliza la cocción y preparación de alimentos (pastas y sopas), y la preparación de bebidas calientes.
> Ahorra energía y agua.
> Previene la corrosión y la cal.
> Caño con sistema Cool-Touch (superficie de termostato fría, evitando quemaduras)
> Filtrado de agua mejorando su calidad.
> Elimina el mal sabor del agua corriente, mejorando el sabor del té y el café.
> Elimina sustancias dañinas como los metales pesados y los pesticidas.

Grifos disponibles para el sistema



Mondial



Ambient



Atlas



Eos



Neptune



CLEAR WATER

CLEAR WATER

Sistema de filtrado para agua de consumo



Capacidad filtrante	**8.000 litros**
Hasta 1 año	**De agua filtrada**
Inhibición	**De cloro, de partículas superiores a 5 µm, de componentes orgánicos volátiles y de metales pesados (plomo, cobre, zinc, níquel, etc.)**
Incluye	**Temporizador para el cambio de filtros, ajustable según consumo a: 90, 180, 270 o 360 días (con aviso sonoro)**
Compacto	**Ocupa poco espacio**
Incluye	**1 filtro 133.0284.02**

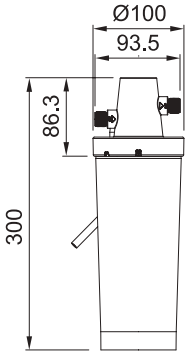

FUN	**133.0284.025**	**249 €**
EAN	**7612981049300**	

Recambio de filtro

FUN	**133.0284.026**	**155 €**
EAN	**7612981049416**	

Cambiar el filtro es muy sencillo, no hace falta desconectar el paso del agua



ATLAS CLEAR INOX

Grifería bimando de tres vías y caño alto

35mm 360° AISI 304



Material	**Acero inoxidable AISI 304**
Preparada para	**El sistema de filtrado FRANKE CLEAR WATER**
Válido para	**Circuitos de agua tratada con osmosis/filtrada**
Altura total	**289,5 mm**
Caída de agua	**257,5 mm**
Rotación	**360°**
Base	**Ø 54 mm**

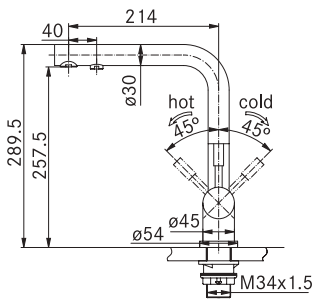

Cromo	
FUN	**120.0179.978**
EAN	**7612980534739**

389 €

EOS CLEAR INOX

Grifería bimando de tres vías y caño alto

⊕ 35mm | 360° | AISI 304



Material	**Acero inoxidable AISI 304**
Preparada para	**El sistema de filtrado FRANKE CLEAR WATER**
Válido para	**Circuitos de agua tratada con osmosis/filtrada**
Altura total	**401 mm**
Caída de agua	**244 mm**
Rotación	**360°**
Base	**Ø 54 mm**

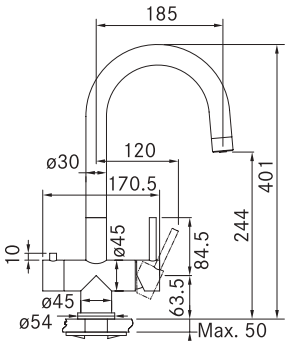

Cromo
FUN **120.0179.979**
EAN **7612980534746**

369 €

NEPTUNE CLEAR

Grifería bimando de tres vías y caño alto

⊕ 35mm | 360°



Preparada para	**El sistema de filtrado FRANKE CLEAR WATER**
Válido para	**Circuitos de agua tratada con osmosis/filtrada**
Altura total	**334 mm**
Caída de agua	**304 mm**
Rotación	**360°**
Base	**Ø 50 mm**
Apertura de mando	**90°/0°**

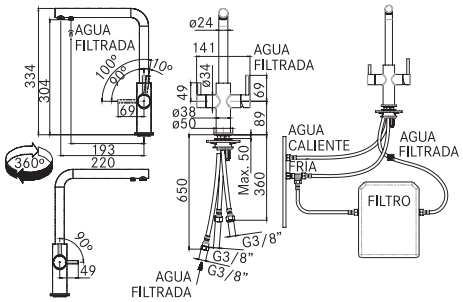

Cromo
FUN **115.0370.689**
EAN **7612981585730**

339 €

Onyx
NEW
FUN **115.0370.694**
EAN **7612981585754**

359 €

AMBIENT CLEAR

Grifería bimando de tres vías y caño alto

⊕ 35mm | 360°



Preparada para	**El sistema de filtrado FRANKE CLEAR WATER**
Válido para	**Circuitos de agua tratada con osmosis/filtrada**
Altura total	**373 mm**
Caída de agua	**235 mm**
Rotación	**360°**
Base	**Ø 50 mm**

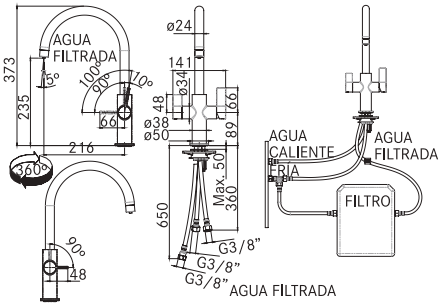

Cromo
FUN **115.0479.079**
EAN **7612981860752**

339 €

GRIFOS CON CERTIFICACIÓN BREEAM

NORMATIVA BREEAM®

BREEAM® (Building Research Establishment Environmental Assessment Methodology) es un método de evaluación y certificación de carácter privado y voluntario que evalúa la sostenibilidad en la edificación.

El certificado estudia, durante el ciclo de vida de un proyecto, el impacto de las siguientes categorías y otorga una puntuación.

1. **Gestión**. Buenas prácticas de puesta en marcha, políticas aplicadas a la gestión de la construcción, manuales de funcionamiento, sistema de Gestión Ambiental en la construcción.
2. **Salud y Bienestar**. Confort térmico, iluminación natural, calidad del aire, acústica, etc.
3. **Energía**. Emisiones de CO_2, iluminación e instalaciones eficientes, monitorización de la energía consumida, etc.
4. **Transporte**. Ubicación/localización de la parcela, modos alternativos de transporte, acceso al transporte público, cercanía a servicios, etc.
5. **Agua**. Aparatos eficientes para el consumo del agua, monitorización de los consumos de agua, sistemas de detección de fugas, reutilización y reciclaje de aguas, etc.
6. **Materiales**. Uso de materiales con un bajo impacto medioambiental, reutilización de edificios existentes, aprovisionamiento responsable de materiales, etc.
7. **Residuos**. Gestión eficaz y adecuada, fomentar el uso de productos reciclados, premiar el espacio de almacenamiento interno/externo de residuos domésticos reciclables y no reciclables, etc.
8. **Uso del suelo y Ecología**. Reutilización de suelos previamente urbanizados/contaminados, protección de elementos de valor ecológico, generación de nuevos hábitats, etc.
9. **Contaminación**. Empleo de refrigerantes con bajo potencial de calentamiento global, instalaciones de calefacción con bajas emisiones de NOx, atenuación de ruidos y contaminación lumínica, etc.
10. **Innovación**. Herramienta fundamental para conseguir niveles cada vez más altos de sostenibilidad ambiental.



El "Manual Técnico BREEAM ES Vivienda 2011" tiene como objetivo minimizar el consumo de agua.

Para calificar este consumo se utiliza un sistema de puntos que implica todas las instalaciones de la edificación, permitiendo obtener un máximo de 3 puntos en el conjunto de "AG 1 Consumo de Agua".

En cuanto a griferías de cocina se requiere cumplir con la siguiente afirmación:

Todos los grifos, excepto los de vertederos y grifos exteriores, tienen un caudal máximo inferior a 6 l/min para una presión hidráulica de 3bar y son uno de los siguientes tipos o una combinación de ellos:

- **GRIFERÍA TEMPORIZADA CON PULSADOR**
- **GRIFERÍA ELECTRÓNICA**
- **GRIFERÍA DE BAJO CAUDAL BIMANDO/MONOMANDO**
- **GRIFOS DE ACLARADO (SPRAY)**

BENEFICIOS ECONÓMICOS

- Disminuye el consumo energético entre un 50-70%
- El consumo de agua es hasta un 40% menor
- Reducción de gastos de funcionamiento y mantenimiento entre un 7-8%

BENEFICIOS AMBIENTALES

- Las reducciones de las emisiones de CO_2 durante la vida útil del edificio.

BENEFICIOS SOCIALES

- Mejoras en la calidad del aire, niveles de iluminación y ruido promoviendo edificios más confortables para la sociedad.

BENEFICIOS CULTURALES

- Capacidad de transformación del mercado al promocionar el uso de materiales constructivos sostenibles.
- Sensibilizar al entorno sobre la importancia de la sostenibilidad en la edificación.

NEPTUNE EVO PULL OUT*

Monomando de caño alto extraíble



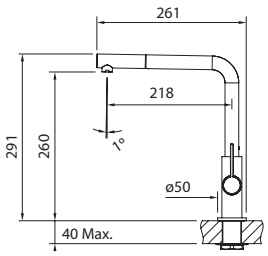

FUN **115.0564.812**
EAN **7612985632676**

249 €

⊕ 35mm	Altura total	**291 mm**
	Caída de agua	**260 mm**
	Rotación	**360°**
360°	Base	**Ø 50 mm**
	Apertura de mando	**50°/50°**
	Caudal	**4l/min (3bar)**

MATRIX PULL OUT*

Monomando de caño alto extraíble



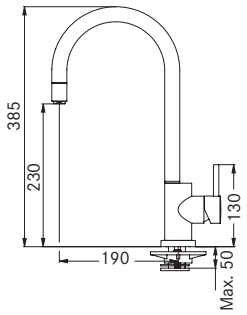

FUN **115.0564.817**
EAN **7612985635509**

209 €

⊕ 35mm	Altura total	**385 mm**
	Caída de agua	**245 mm**
	Rotación	**360°**
360°	Base	**Ø 50 mm**
	Apertura de mando	**90°/0°**
	Caudal	**4l/min (3bar)**

MATRIX*

Monomando de caño alto



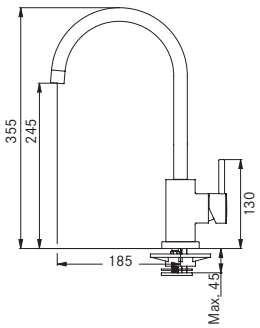

FUN **115.0564.730**
EAN **7612985632652**

149 €

⊕ 35mm	Altura total	**355 mm**
	Caída de agua	**245 mm**
	Rotación	**360°**
360°	Base	**Ø 50 mm**
	Apertura de mando	**90°/0°**
	Caudal	**4l/min (3bar)**

ONDA*

Monomando de caño alto



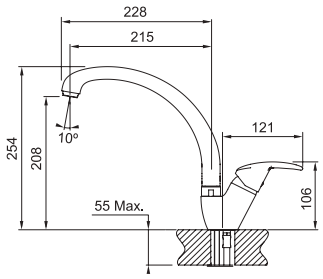

FUN **115.0564.710**
EAN **7612985635356**

119 €

⊕ 35mm	Altura total	**355 mm**
	Caída de agua	**245 mm**
	Rotación	**360°**
360°	Base	**Ø 50 mm**
	Apertura de mando	**90°/0°**
	Caudal	**4l/min (3bar)**

*Consultar disponibilidad

DISPENSADORES DE JABÓN

ATLAS INOX	185
ACTIVE	186
SIRIUS	187
NOVINOX	187
NOVITA	187

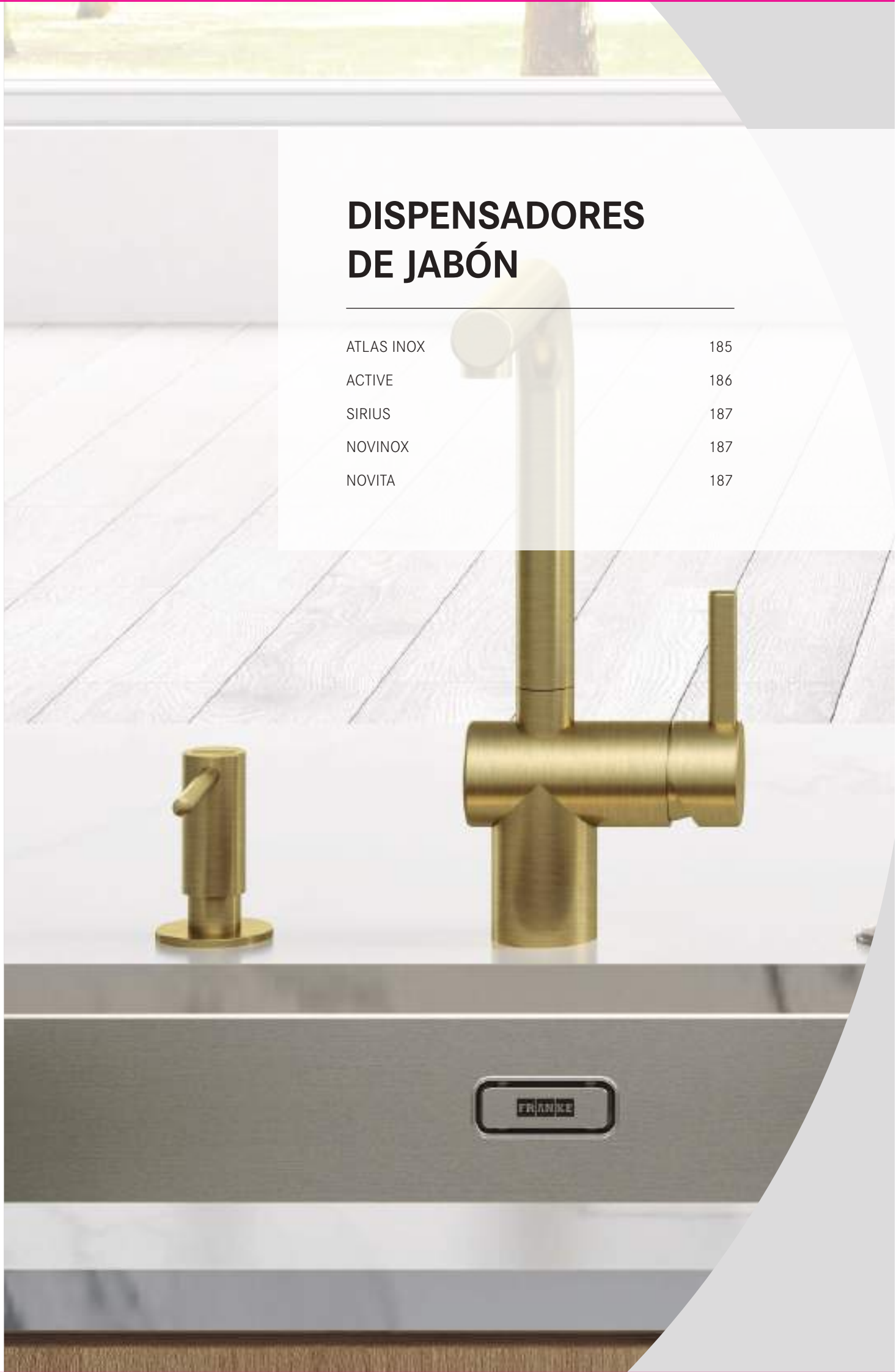

ATLAS INOX

NEW

ATLAS INOX

Dispensador de Jabón

Material	**Acero inox AISI 316**
Orificios	**Válido para orificios de Ø25 mm y Ø35 mm**
Botella	**Capacidad 350 ml**
Altura	**80 mm**
Recarga	**Superior**
Utilizable con	**Cualquier detergente líquido**
Base	**Ø 50 mm**



Acero inox.
FUN **112.0625.483**
EAN **7612985886932**
109 €



Oro
FUN **112.0625.487**
EAN **7612985886970**
129 €



Cobre
FUN **112.0625.486**
EAN **7612985886963**
129 €



Negro
FUN **112.0625.484**
EAN **7612985886949**
129 €



Antracita
FUN **112.0625.485**
EAN **7612985886956**
129 €

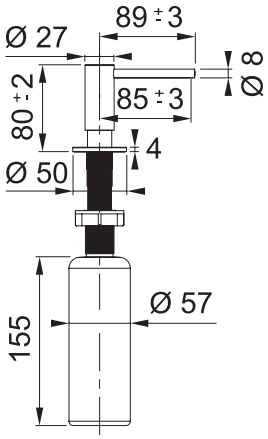

¡Combínelo con los grifos Active Plus Color o Active Neo!





ACTIVE

Dispensador de Jabón

⊕ 25mm ⊕ 35mm 360°



Altura	**80 mm**
Recarga	**Superior**
Utilizable con	**Cualquier detergente líquido**
Válido para orificios	**De Ø 25 mm / Ø 35 mm**
Base	**Ø 50 mm**

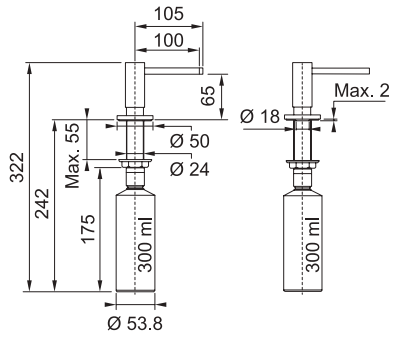

Cromo
FUN **119.0547.902**
EAN **7612985542982**
85 €

¡Combínelos con los grifos Active Plus Color!



Blanco mate
FUN **119.0547.905**
EAN **7612985543804**
95 €



Negro mate
FUN **119.0547.906**
EAN **7612985543811**
95 €



Smoked Shiny
FUN **119.0547.909**
EAN **7612985543842**
95 €



Bronce
FUN **119.0547.910**
EAN **7612985543859**
95 €



Cobre
FUN **119.0547.911**
EAN **7612985543866**
95 €

SIRIUS

Dispensador de Jabón

⊕ 25mm ⊕ 35mm 360°



Altura	**57 mm**
Recarga	**Superior**
Acabado	**Granítico**
Utilizable con	**Cualquier detergente líquido**
Válido para orificios	**De Ø 25 mm / Ø 35 mm**
Base	**Ø 47,5 mm**

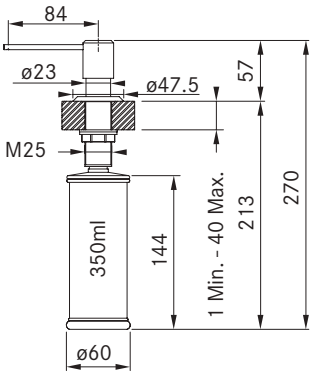

Cromo/Negro
FUN **112.0622.815**
EAN **7612981950798**
69 €

¡Combínelo con los grifos Active Plus Fragranite!



Cromo
FUN **112.0622.813**
EAN **7612981949815**
65 €



Cromo/Blanco Polar
FUN **112.0622.818**
EAN **7612981950781**
69 €



Cromo/Café Creme
FUN **112.0622.821**
EAN **7612981950750**
69 €

NOVINOX

Dispensador de Jabón

⊕ 25mm ⊕ 35mm 360°



Altura	**57 mm**
Recarga	**Superior**
Utilizable con	**Cualquier detergente líquido**
Válido para orificios	**De Ø 25 mm / Ø 35 mm**
Base	**Ø 50 mm**

Acero inox
FUN **119.0181.657**
EAN **7612980544769**
79 €

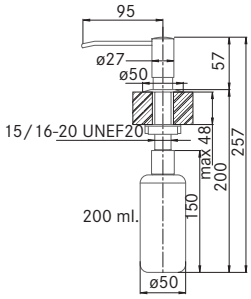

NOVITA

Dispensador de Jabón

⊕ 25mm ⊕ 35mm 360°



Altura	**75 mm**
Recarga	**Superior**
Utilizable con	**Cualquier detergente líquido**
Válido para orificios	**De Ø 25 mm / Ø 35 mm**
Base	**Ø 50 mm**

Cromo
FUN **119.0044.833**
EAN **7612980383092**
55 €

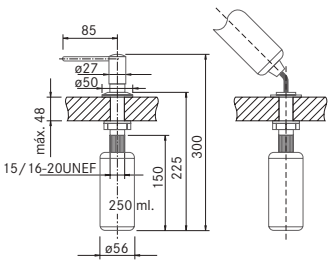



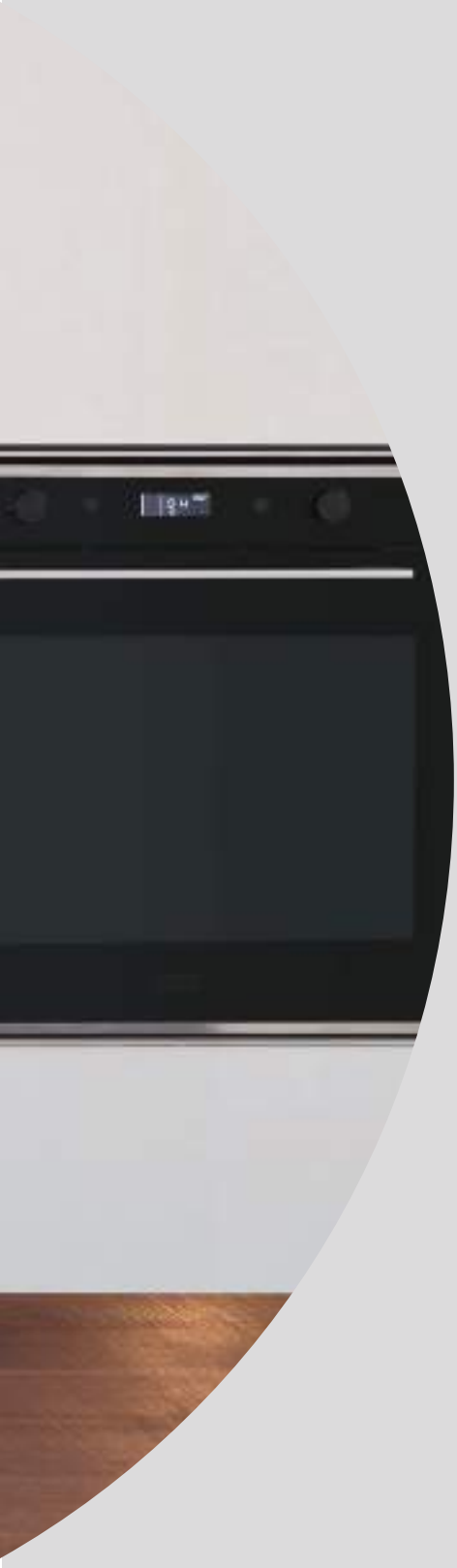

HORNOS Y MICROONDAS, CALIENTA PLATOS, CAFETERA

GUÍA DE SELECCIÓN 190

NUEVA GAMA DE HORNOS 192

NUEVA GAMA DE HORNOS-MICROONDAS 202

CALIENTA PLATOS 205

CAFETERA DE INTEGRACIÓN 206

GAMA MYTHOS

HORNOS Y MICROONDAS 208

CALIENTA PLATOS 216

CAFETERA DE INTEGRACIÓN 217

GAMA MARIS

HORNOS Y MICROONDAS 218

GAMA SMART

HORNOS Y MICROONDAS 222

LINEAR

HORNOS Y MICROONDAS 231

EKKO

HORNO 90 CM 234

TABLAS TÉCNICAS 235

DIBUJOS TÉCNICOS 240

GUÍA DE SELECCIÓN

HORNOS MYTHOS

A+ **MYTHOS VAPOR**
FMY 99 HS BK/XS
Pág. 209



A+ **MYTHOS PYRO TFT**
FMY 99 P BK/XS
Pág. 211



A+ **MYTHOS PYRO LCD**
FMY 98 P BK/XS
Pág. 213



CALIENTA PLATOS MYTHOS
FMY 14 DRW XS
Pág. 216



CAFETERA MYTHOS
FMY 45 CM XS
Pág. 217



HORNOS MARIS

A+ **MARIS PYRO LED**
FMA 97 P XS
Pág. 219



A **MARIS HYDRO**
FMA 86 H BK/XS
Pág. 221



HORNOS SMART

A+ **SMART PYRO**
FSM 97 P XS
Pág. 223



A **SMART HYDRO**
FSM 86 H BK/XS
Pág. 225



A **SMART HYDRO**
RED FSM 86 HE XS
Pág. 227



A **SMART HYDRO**
FSM 82 H XS
Pág. 227



HORNOS SMART LINEAL

A **SMART LINEAL**
FSL 86 H XS/BK/WH
Pág. 227/229



A **SMART LINEAL**
FSL 82 H XS
Pág. 230



A **SMART LINEAL**
FSL 52 H XS
Pág. 230



HORNO EKKO

A **EKKO FMXO 86 S XS**
Pág. 234



HORNO COMPACTO LINEAR

A **LINEAR**
FMO 45 GN 86 XS/BK/WH
Pág. 231/232



MICROONDAS

MYTHOS
FMY 45 MW XS
Pág. 215



MARIS
FMA 45 MW XS
Pág. 219



SMART FSM 45 MW XS
Pág. 223



XS
FSM 25 MW XS
Pág. 226



SMART 200 FMW
20 SMP G XS
Pág. 226



BLACK
FMW 250 CR2 G BK
Pág. 226



TECH 2
FSL 20 MW BK/XS
Pág. 229



TECH 20 FMW 20
GN G XS/BK/WH
Pág. 233





NUEVA GAMA DE HORNOS

Mythos es la nueva gama de hornos premium, que combina última tecnología con un diseño sobrio y elegante.

La nueva gama Maris con una línea refinada y funcional es ideal para familias que buscan diseño y facilidad de uso.

La gama Smart ofrece hornos versátiles y funcionales con un diseño moderno y contemporáneo.

PRESTACIONES







COCCIÓN AL VAPOR FULL STEAM

La cocción al vapor que incorpora la nueva gama Mythos es ideal para que los alimentos queden crujientes y dorados por fuera, y tiernos y jugosos por dentro, como si de una cocina profesional se tratara. Las carnes, pescados y verduras conservan todas sus cualidades nutricionales, permitiendo preparar platos sanos y sabrosos con un contenido reducido en grasas.

Aproveche todas las cualidades de la cocción al vapor:

- Rellene el depósito de agua de 1.5 L. Es la cantidad ideal para no tener que añadir más agua durante el proceso de cocción.
- Seleccione la función vapor.
- Un elemento calefactor interno produce la energía óptima para generar vapor continuamente.
- Los sensores y algoritmos controlan la cantidad de vapor y el momento en que debe producirse dentro del proceso de cocción, asegurando resultados de cocción óptimos.

FUNCIÓN MULTICOOKING

¡Ahorre tiempo y energía!

Con la función MultiCooking es posible cocinar hasta 4 platos a la vez. Gracias al ventilador en la parte trasera y a las salidas de aire, se consigue una mejor distribución del calor en los 4 niveles sin mezclar olores ni sabores.

Preparar pizzas, bizcochos, o incluso un menú completo, desde el aperitivo al postre, nunca ha sido tan rápido y sencillo. Prepara Entrante, primer y segundo plato a la vez que terminas de cocinar el postre. Simplemente seleccione CookAssist y a continuación, MultiCooking.









COOKASSIST

Gracias al sistema inteligente “CookAssist” la cocción se vuelve fácil e intuitiva. Los hornos Mythos incluyen hasta 60 recetas preestablecidas para todos los gustos. Simplemente hay que seleccionar el tipo de plato, y CookAssist establece el programa y el tiempo de cocción óptimos para que los platos queden perfectos.

Así de fácil:

> Seleccione CookAssist y luego la opción que se adapta al plato que tiene en mente.

> Elija el tipo de plato a preparar. CookAssist selecciona automáticamente el programa de cocción y temperatura óptima para resultados de cocción perfectos.

> El horno le guiará por la receta paso a paso.

Los platos quedarán tal y como los imaginaba.

¡Hasta 60 recetas disponibles!



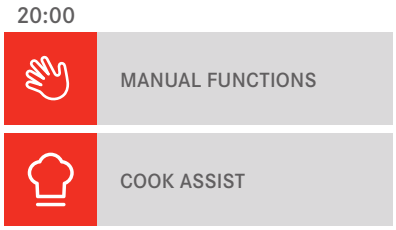



CAVIDAD GRANDE E INTERIOR EN GRIS

Hasta 73 L para los hornos Mythos y 71 L para Maris y Smart, los hornos Franke tienen una gran capacidad para cocinar incluso hasta en 4 niveles (Mythos).

La cavidad interior está realizada en un elegante color gris, creando un efecto óptico que hace ver el interior más luminoso, y que permite una perfecta visibilidad dentro del horno para controlar el proceso de cocción.





SISTEMA DE LIMPIEZA



HIDRÓLISIS

Los hornos con función de limpieza a vapor aprovechan el poder del vapor para limpiar el horno sin el uso de detergentes.

El proceso consiste en evaporar agua, previamente depositada en la bandeja del horno, durante un programa definido en las funciones del horno, y que sólo dura 35 min a 90°. Solo hay que añadir en la base del horno 0.2 L de agua sin necesidad de utilizar químicos.



PIRÓLISIS

Los hornos con función pirolítica utilizan elevadas temperaturas para transformar cualquier residuo en cenizas, que se retiran fácilmente una vez se ha enfriado la cavidad.

El horno incorpora un sistema de seguridad para bloquear la apertura de la puerta durante el proceso, garantizando la máxima seguridad.

2 opciones:

- 2 horas a 470°C para remover la suciedad más incrustada
- 1 hora y 15 min. a 470°C para eliminar suciedad normal.

CAVIDAD PLANA

Los laterales son completamente planos para una fácil limpieza, permitiendo posicionar las guías telescópicas en 4 o 5 niveles diferentes.





PRESS TO CLEAN - FÁCIL LIMPIEZA DE CRISTALES

La puerta del horno dispone de un sistema cómodo y fácil de desmontaje del cristal para mantenerlo siempre brillante, tanto por fuera como por dentro.

DISEÑO

MYTHOS VAPOR



FUNCIONES

> Full Steam
> MultiCooking
> CookAssist
> Sistema de limpieza: Hidrólisis

1 Panel de Control Táctil



2 Display TFT



3 Depósito de agua 1,5 L



4 Tirador en Acero Inox o Negro



Acabados:
5 detalles en Acero Inox o Negro



> 1 nivel de guías telescópicas



> Cavidad plana en gris y de 73 L



> Cierre Suave Smooth2Close



MYTHOS PYRO TFT



FUNCIONES

> MultiCooking
> CookAssist
> Sistema de limpieza: Pirólisis

DISEÑO

1 Panel de control táctil
2 Display TFT
4 Tirador en acero inox o negro
5 Detalles en acero inox y negro
> 1 Nivel de guías telescópicas
> Cavidad plana en gris y de 73 L
> Cierre suave Smooth2Close

MYTHOS PYRO LCD



FUNCIONES

> CookAssist
> Sistema de limpieza: Pirólisis

DISEÑO

1 Mandos Push Pull
2 Display LCD
4 Tirador en acero inox o negro
5 Detalles en acero inox y negro
> 1 Nivel de guías telescópicas
> Cavidad plana en gris y de 73 L
> Cierre suave Smooth2Close

1 Mandos Push Pull





2 Display LCD



DISEÑO

MARIS PYRO FMA 97



FUNCIONES

> Función Especial Pan
> Sistema de limpieza: Pirólisis
> Press to Clean

1 Funciones en la serigrafía alrededor de los mandos



2 Mandos Push Pull



3 Tirador en Acero Inox



4 Acabados: detalles en Acero Inox



> 1 nivel de guías telescópicas



> Cavidad plana en gris y de 71 L



> Cierre Suave Smooth2Close



MARIS HYDRO FMA 86



FUNCIONES

> Función Especial Pan
> Sistema de limpieza: Hidrólisis
> Press to Clean

1 Funciones en la serigrafía alrededor de los mandos



3 Tirador en Acero Inox



> Cavidad plana en gris y de 71 L



> Cierre Suave Smooth2Close



DISEÑO

SMART PYRO FSM 97 - SMART HYDRO FSM 86



FUNCIONES

> Función Especial Pan
> Sistema de limpieza: Pirólisis (Smart Pyro FSM 97) /Hidrólisis (Smart Hydro FSM 86)
> Press to Clean

1 Funciones en la serigrafía alrededor de los mandos



2 Display LED táctil



3 Tirador y mandos en Acero Inox



PRESTACIONES

> Cavidad plana en gris y de 71 L



> Cierre Suave Smooth2Close



> 1 nivel de guías telescópicas



SMART HYDRO RED



FUNCIONES

> Función especial pan
> Sistema de limpieza: Hidrólisis
> Press to Clean

1 Funciones en la serigrafía alrededor de los mandos



2 Tirador y mandos en Acero Inox



PRESTACIONES

> Cavidad plana en gris y de 71 L



> Cierre Suave Smooth2Close



FUNCIONES DE COCCIÓN



COCCIÓN ESTÁTICA / CONVENCIONAL
Para cocinar cualquier tipo de plato en un solo estante. Se recomienda utilizar el 2° nivel.



CONVENCIÓN
Para cocinar postres con relleno líquido. También se utiliza para cocinar a dos niveles. Invertir la posición de alimentos para obtener una cocción más homogénea.



COCCIÓN ASISTIDA
Calor constante y uniforme que permite cocinar y dorar los alimentos en todos sus puntos (un máximo de 2 niveles al mismo tiempo)



COCCIÓN FORZADA
Para cocinar simultáneamente en varios niveles (máx. tres) diferentes alimentos que requieren la misma temperatura de cocción. Esta función permite cocinar sin la transmisión de olores de un alimento a otro.



GRILL
Para asar costillas, brochetas y salchichas, gratinar, verduras o pan integral. Para asar carne, es aconsejable utilizar una bandeja de goteo para recoger el líquido de cocción: colocarlo un nivel debajo de la rejilla y añadir 200 ml. de agua.



TURBO GRILL
Para asar grandes trozos de carne (piernas, rostbeef, pollos). recomendamos utilizar una bandeja de goteo para recoger el líquido de cocción: colocarlo un nivel debajo del grill y añadir 500 ml. de agua.



PRE-CALENTAMIENTO
Para precalentar el horno con rapidez.



MULTICOOKING
Función que permite cocinar hasta 4 platos diferentes al mismo tiempo sin mezclar los aromas.



COCCIÓN AL VAPOR
Para cocinar al vapor alimentos como verduras o pescado con la vaporera.



COCCIÓN TERMOVENTILADA + VAPOR
Función que permite la cocción al vapor para que los alimentos queden dorados y crujientes por fuera y esponjosos por dentro.



DESCONGELAR
Para acelerar la descongelación de alimentos.



FERMENTAR MASA
Para obtener una fermentación de la masa óptima para masa dulce o salada.



MAXI COOKING
Para cocinar grandes cortes de carne (más de 2,5 kg)



CONVENCIÓN ECO
Para cocinar asados rellenos y cortes de carne en un solo nivel. Esta función activa intermitentemente el ventilador a baja velocidad para evitar que los alimentos se sequen excesivamente. Con la función ECO, la luz permanece apagada durante la cocción.



PIZZA
Esta función selecciona automáticamente la mejor temperatura y método de cocción para cualquier tipo de pizza.



PAN
Para hornear diferentes tipos y tamaños de pan. Es preferible use el segundo nivel.



COOK ASSIST
Esta función le permite cocinar todo tipo de alimentos de forma totalmente automática.



PAN AUTO
Esta función selecciona automáticamente el mejor método de cocción y la temperatura ideal para todo tipo de pan.



PASTELERÍA AUTO
Esta función selecciona automáticamente la mejor temperatura y modo de horneado para cualquier tipo de postre (galletas, pasteles con levadura, tartas, etc...)



LIMPIEZA PIROLÍTICA
Permite eliminar los residuos generados de cocinar con un ciclo de temperatura muy alta (470°)



LIMPIEZA A VAPOR
El vapor liberado durante este ciclo especial de limpieza a baja temperatura permite una fácil extracción de la suciedad y los residuos de alimentos. Vierta 200 ml de agua potable sobre el fondo del horno y active la función para 35 minutos a 90°C. Activar la función con el horno frío y dejar enfriar durante 15 minutos al final del ciclo.



NUEVA GAMA DE HORNOS - MICROONDAS

PRESTACIONES

FUNCIONES AUTOMÁTICAS

Microondas
Para cocinar o recalentar rápidamente alimentos o bebidas.



Grill
Para dorar, asar o gratinar platos.



Grill combinado
Para cocinar y dorar rápidamente platos combinando microondas con grill.



Turbo grill combinado
Para hornear y dorar alimentos rápidamente al combinar la acción de microondas, grill y horno de convección.



Aire forzado
Para cocinar platos con resultados similares a los de un horno de convección.



Aire forzado combinado automático
Cocinar alimentos horneados rápidamente y obtener resultados de cocción óptimos. Utilice ollas aptas para cocinar en el horno y resistentes al microondas.



Aire forzado combinado
Preparar platos horneados en poco tiempo.



Pre-calentamiento
Para precalentar el horno con rapidez.



Descongelar automático
Descongelar rápidamente diferentes tipos de alimentos seleccionando solo el peso.



Recalentar automático
Para recalentar alimentos/ preparaciones listas, tanto congeladas como a temperatura ambiente.



Cocción a vapor
Para cocinar al vapor verduras o pescado, utilizando la vaporera.



COCCIÓN A VAPOR

Gracias a la vaporera, podrá cocer al vapor todo tipo de alimentos.

> Rellene el bol inferior de la vaporera con agua y coloque carne, pescado, pasta, arroz u otros ingredientes encima de la rejilla.

> Tape correctamente, y elija la función automática de cocción a vapor.

¡Consiga el resultado perfecto de cocción con las funciones automáticas!





133.0622.073
Bol vaporera de 2,5l.







DISEÑO

MYTHOS COMBI



> Display LCD



> Mandos Push Pull



> Tirador acero inox



MARIS COMBI



> Display LCD



> Mandos Push Pull



> Tirador acero inox



SMART COMBI



> Display LCD



> Tirador acero inox



PRESTACIONES

> Cavidad interior acero inox.
Cavidad 40 L

> Cierre Suave Smooth2Close





ACCESORIOS INCLUÍDOS

133.0622.073
Vaporera de 2,5 L.
(sólo disponible en
Mythos Combi)



133.0622.058
Bandeja 460 mm



133.0622.077
Plato giratorio
Ø 350 mm



133.0624.951
Tapa cubreplatos
Ø 270 mm



133.0622.052
Parrilla grill
Ø 320 mm





CALIENTA PLATOS

PRESTACIONES

> Precalentamiento de ollas y cacerolas

> Precalentamiento tazas

> Mantiene la comida caliente

> Admite un peso máximo de 25 Kg.



CAFETERA DE INTEGRACIÓN

> Display LCD



> Pantalla de control táctil



B2 > Icono para activar o desactivar el modo de ajuste de los parámetros del menú.

B3 > Icono enjuague.

B4 > Icono para seleccionar el sabor del café (sabor extra suave, suave, normal, fuerte o extra fuerte. Además, existe la opción de café premolido).

B5 > Icono para seleccionar el tipo de café. (Espresso, taza pequeña, taza mediana, taza grande, jarra).

B6 > Icono para salir del modo seleccionado.

B7 > Iconos para desplazarse hacia adelante

B8 > o hacia atrás por el menú y mostrar los tipos de modo.

B9 OK > Icono para confirmar la función seleccionada.

B10 > Icono para dispensar una taza de café.

B11 > Icono para dispensar dos tazas de café.

B12 > Icono para dispensar un capuchino.

B13 > Icono para dispensar agua caliente.



> Botón encendido apagado

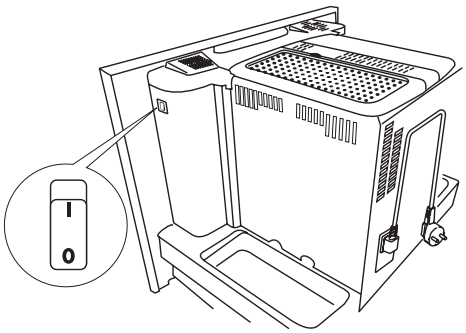

> Jarra para la leche

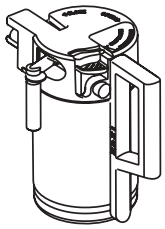



> Capacidad depósito de agua 1,8 L

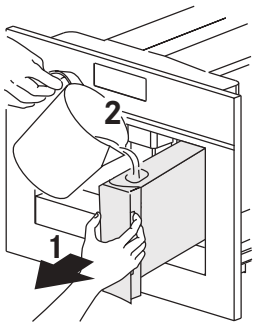

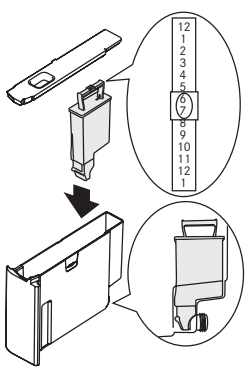

> Molinillo de café integrado
> Guías telescópicas con cierre/apertura suave

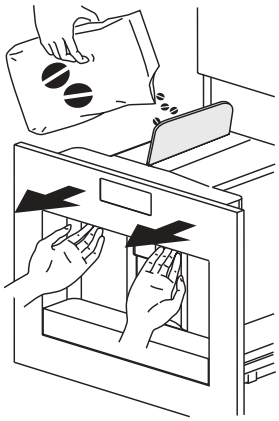



HORNO MYTHOS VAPOR

NEW

FMY 99 HS BK

Horno con cocción a Vapor

A+





Acabado	**Cristal Negro con tiradores en negro**
Capacidad	**73 L**
Dimensiones	**595 x 595 x 564 mm (ancho x alto x prof)**
Tipo	**MultiCooking, Full Steam**
Sistema	**CookAssist**
Cocción	**Multinivel, 4 niveles**
Pantalla	**Display TFT full touch a color**
Cavidad	**Plana, en gris. Incluye 1 guía telescópica**
Puerta	**Full glass, cierre suave Smooth2Close**
Cristal	**Triple**
Iluminación interior	**Sí**
Limpieza	**Hidrólisis**
Nº funciones	**19**
Funciones especiales	**15**
Cocción a vapor	**Si**
CookAssist	**60 recetas**
Funciones automáticas	**Mantener caliente, fermentación, pizza, pan, pastelería, descongelar**
Menú completo	**Cocción menú completo a 4 niveles**

FUN	**116.0613.707**
EAN	**7612985834803**

1.499 €

FMY 99 HS XS

Horno con cocción a Vapor

A+





Acabado	**Cristal Negro / Acero Inox con tiradores en acero inox.**
Capacidad	**73 L**
Dimensiones	**595 x 595 x 564 mm (ancho x alto x prof)**
Tipo	**MultiCooking, Full Steam**
Sistema	**CookAssist**
Cocción	**Multinivel, 4 niveles**
Pantalla	**Display TFT full touch a color**
Cavidad	**Plana, en gris. Incluye 1 guía telescópica**
Puerta	**Full glass, cierre suave Smooth2Close**
Cristal	**Triple**
Iluminación interior	**Sí**
Limpieza	**Hidrólisis**
Nº funciones	**19**
Funciones especiales	**15**
Cocción a vapor	**Si**
CookAssist	**60 recetas**
Funciones automáticas	**Mantener caliente, fermentación, pizza, pan, pastelería, descongelar**
Menú completo	**Cocción menú completo a 4 niveles**

FUN	**116.0613.706**
EAN	**7612985834797**

1.499 €

Accesorios incluidos

1 **112.0624.895**
Kit guías telescópicas



2 **FUN a consultar**
2 Parrillas



3 **FUN a consultar**
Bandeja para cocción al vapor



4 **FUN a consultar**
Bandeja pastelera



Ver tabla técnica y dibujo técnico en pág. 235 >



HORNO MYTHOS PYRO TFT

NEW

TFT FMY 99 P BK

Horno pirolítico multifunción

A+



Acabado	**Cristal Negro**
Capacidad	**73 L**
Dimensiones	**595 x 595 x 564 mm (ancho x alto x prof)**
Tipo	**Multifunción termoventilado**
Sistema	**CookAssist**
Cocción	**Multinivel, 4 niveles**
Pantalla	**Display TFT full touch a color**
Cavidad	**Plana, en gris. Incluye 1 guía telescópica**
Puerta	**Full glass, cierre suave Smooth2Close**
Cristal	**Cuadruple**
Iluminación interior	**Sí**
Limpieza	**Pirólisis**
Nº funciones	**17**
Funciones especiales	**15**
CookAssist	**42 recetas**
Funciones automáticas	**Mantener caliente, fermentación, pizza, pan, pastelería, descongelar**
Menú completo	**Cocción menú completo a 4 niveles**

FUN	**116.0613.709**	**999 €**
EAN	**7612985834827**	

TFT FMY 99 P XS

Horno pirolítico multifunción

A+



Acabado	**Cristal Negro / Acero Inox**
Capacidad	**73 L**
Dimensiones	**595 x 595 x 564 mm (ancho x alto x prof)**
Tipo	**Multifunción termoventilado**
Sistema	**CookAssist**
Cocción	**Multinivel, 4 niveles**
Pantalla	**Display TFT full touch a color**
Cavidad	**Plana, en gris. Incluye 1 guía telescópica**
Puerta	**Full glass, cierre suave Smooth2Close**
Cristal	**Cuadruple**
Iluminación interior	**Sí**
Limpieza	**Pirólisis**
Nº funciones	**17**
Funciones especiales	**15**
CookAssist	**42 recetas**
Funciones automáticas	**Mantener caliente, fermentación, pizza, pan, pastelería, descongelar**
Menú completo	**Cocción menú completo a 4 niveles**

FUN	**116.0613.708**	**999 €**
EAN	**7612985834810**	

Accesorios incluidos

1 **112.0624.895**
Kit guías telescópicas



2 **133.0622.109**
2 parrillas
451 x 375,2 mm



3 **133.0622.112**
Bandeja profunda
480 x 420 x 30 mm



4 **133.0622.113**
Bandeja pastelera
480 x 420 mm



Ver tabla técnica y dibujo técnico en pág. 235 >



HORNO MYTHOS PYRO LCD

DESCUBRE EL VIDEO

NEW

LCD FMY 98 P BK

Horno pirolítico multifunción

A+



1 2 3 4

Acabado	**Cristal Negro**
Capacidad	**73 L**
Dimensiones	**595 x 595 x 564 mm (ancho x alto x prof)**
Tipo	**Multifunción termoventilado**
Sistema	**CookAssist**
Cocción	**Multinivel, 4 niveles**
Pantalla	**Display LCD blanco con mandos push pull escamoteables**
Cavidad	**Plana, en gris. Incluye 1 guía telescópica**
Puerta	**Full glass, cierre suave Smooth2Close**
Cristal	**Cuadruple**
Iluminación interior	**Sí**
Limpieza	**Pirólisis**
Nº funciones	**10**
Funciones especiales	**9**
CookAssist	**42 recetas**
Funciones automáticas	**Mantener caliente, fermentación, pizza, pan, pastelería**

FUN	**116.0606.102**	**899 €**
EAN	**7612985785204**	

LCD FMY 98 P XS

Horno pirolítico multifunción

A+



1 2 3 4

Acabado	**Cristal Negro / Acero Inox**
Capacidad	**73 L**
Dimensiones	**595 x 595 x 564 mm (ancho x alto x prof)**
Tipo	**Multifunción termoventilado**
Sistema	**CookAssist**
Cocción	**Multinivel, 4 niveles**
Pantalla	**Display LCD blanco con mandos push pull escamoteables**
Cavidad	**Plana, en gris. Incluye 1 guía telescópica**
Puerta	**Full glass, cierre suave Smooth2Close**
Cristal	**Cuadruple**
Iluminación interior	**Sí**
Limpieza	**Pirólisis**
Nº funciones	**10**
Funciones especiales	**9**
CookAssist	**42 recetas**
Funciones automáticas	**Mantener caliente, fermentación, pizza, pan, pastelería**

FUN	**116.0606.101**	**899 €**
EAN	**7612985785099**	

Accesorios incluidos

1
112.0624.895
Kit guías telescópicas



2
133.0622.109
Parrilla
451 x 375,2 mm



3
133.0622.112
Bandeja profunda
480 x 420 x 30 mm



4
133.0622.113
Bandeja pastelera
480 x 420 mm



Ver tabla técnica y dibujo técnico en pág. 235 >



MICROONDAS COMBI MYTHOS

NEW

FMY 45 MW XS

Microondas combi 45 cm

1 2 3 4 5



Acabado	**Cristal Negro / Acero Inox**
Capacidad	**40 L**
Dimensiones	**595 x 455 x 554 mm (ancho x alto x prof)**
Cavidad	**Acero inox**
Potencia Máx.	**900 W**
Potencia Grill	**1.600 W**
Pantalla	**Display LCD blanco con mandos push pull escamoteables, temporizador**
Puerta	**Cierre suave Smooth2Close, bloqueo infantil**
Nº funciones	**9**
CookAssist	**10 recetas automáticas + 7 funciones especiales**
Accesorios incluidos	**Ver pie de página**
FUN	**131.0606.105**
EAN	**7612985785235**

899 €



Para calentar platos utilice la tapa cubreplatos.



Cavidad interior en Acero Inox de 40 L.

Accesorios incluidos

1
133.0622.077
Plato giratorio de vidrio
Ø 350 mm



2
133.0622.052
Parrilla grill
Ø 320 mm



3
133.0624.951
Tapa cubreplatos
Ø 270 mm



4
133.0622.073
Vaporera 2,5 L para preparaciones al vapor: verduras, pollo, arroz o pasta



5
133.0622.058
Bandeja 460 mm



Ver dibujo técnico en pág. 240 >



CALIENTA PLATOS MYTHOS

NEW

FMY 14 DRW XS

Calientaplatos



Acabado	**Cristal Negro / Acero Inox**
Dimensiones	**595 x 134,5 x 568 mm (ancho x alto x prof)**
Voltaje	**220-240 V**
Frecuencia	**50/60 Hz**
Corriente eléctrica	**18 A**
Peso máximo	**25 Kg.**
Funciones	**Pre-calentamiento de ollas y cacerolas** **Pre-calentamiento tazas** **Mantener la comida caliente**

FUN	**131.0611.212**	**649 €**
EAN	**7612985813570**	

Ver dibujo técnico en pág. 240 >



CAFETERA DE INTEGRACIÓN MYTHOS

NEW

FMY 45 CM XS

Cafetera de integración



Acabado	**Cristal Negro / Acero Inox**
Dimensiones	**595 x 456 x 412 mm (ancho x alto x prof)**
Panel de control	**Digital táctil Touch Control con LCD blanco y fondo negro**
Iluminación	**Si**
Potencia máxima	**1,35 kW**
Capacidad depósito agua	**1,8 L**
Capacidad contenedor café en grano	**200 g**
Tipo de café	**Grano o café molido**
Niveles intensidad café	**5**
Número tamaño tazas	**5**
Apertura	**Suave**
Funciones	**Stand By, ECO, capuchino, agua caliente, intensidad del café (extrafuerte, fuerte, medio, ligero, extra ligero), tamaño de taza (expreso, pequeño, mediano, grande, taza), número de tazas, enjuagar, descalcificación , café premolido (descafeinado), función de autolimpieza, auto**
Accesorios incluidos	**Molinillo de café, guías correderas con cierre, 1 jarra de leche, 1 cuchara de café.**
FUN	**131.0627.473**
EAN	**7612985906999**

1.799 €

Ver dibujo técnico en pág. 240 >


FRANKE
FRANKE

HORNO MARIS PYRO LED

NEW

FMA 97 P XS

Horno pirolítico multifunción

A+



1 2 3 4

Acabado	**Cristal Negro / Acero Inox**
Capacidad	**71 L**
Dimensiones	**595 x 595 x 570 mm (ancho x alto x prof)**
Tipo	**Multifunción termoventilado**
Pantalla	**Display LCD blanco con mandos push pull escamoteables, temporizador**
Cavidad	**Plana, en gris, 1 guía telescópica incluida**
Puerta	**Cierre suave Smooth2Close**
Cristal	**Triple, extraíble, Sistema de limpieza fácil Press to Clean**
Iluminación interior	**Sí**
Limpieza	**Pirólisis**
Nº funciones	**11**
Funciones automáticas	**Pan y pastelería**

FUN	**116.0606.100**	**759 €**
EAN	**7612985785082**	

MICROONDAS COMBI MARIS

NEW

FMA 45 MW XS

Microondas combi 45 cm



5 6 7 8

Acabado	**Cristal Negro / Acero Inox**
Capacidad	**40 L**
Dimensiones	**595 x 455 x 554 mm (ancho x alto x prof)**
Cavidad	**Acero inox**
Potencia Máx.	**900 W**
Potencia Grill	**1.600 W**
Pantalla	**Display LCD blanco con mandos push pull escamoteables, temporizador**
Puerta	**Cierre suave Smooth2Close, bloqueo infantil**
Nº funciones	**8**
CookAssist	**5 recetas automáticas + 15 funciones especiales**

FUN	**131.0606.104**	**759 €**
EAN	**7612985785228**	

Accesorios incluidos Horno

1 **112.0624.354**
Kit guías telescópicas



2 **133.0622.188**
2 parrillas
478,5 x 378 x 10 mm



3 **133.0622.164**
Bandeja profunda
475,5 x 364,5 mm



4 **133.0622.153**
Bandeja pastelera
475,5 x 364,5 mm



Accesorios incluidos Microondas

5 **133.0622.077**
Plato giratorio de vidrio
Ø 350 mm



6 **133.0622.052**
Parrilla grill
Ø 320 mm



7 **133.0624.951**
Tapa cubreplatos
Ø 270 mm



8 **133.0622.058**
Bandeja 460 mm



Ver tabla técnica y dibujo técnico en pág. 235 >


12:17

HORNO MARIS HYDRO

NEW

FMA 86 H BK

Horno hidrolítico multifunción

A



1 2 3 4

Acabado	**Cristal Negro**
Capacidad	**71 L**
Dimensiones	**595 x 595 x 570 mm (ancho x alto x prof)**
Tipo	**Multifunción**
Pantalla	**Display LCD blanco con mandos**
Cavidad	**Plana en gris**
Puerta	**Cierre suave Smooth2Close**
Cristal puerta	**Doble, extraíble, Sistema de Limpieza fácil Press to Clean**
Iluminación interior	**Sí**
Limpieza	**Hidrólisis**
Nº funciones	**8**
Funciones especiales	**pan**

FUN	**116.0606.098**
EAN	**7612985785068**

649 €

FMA 86 H XS

Horno hidrolítico multifunción

A



1 2 3 4

Acabado	**Cristal Negro / Acero Inox**
Capacidad	**71 L**
Dimensiones	**595 x 595 x 570 mm (ancho x alto x prof)**
Tipo	**Multifunción**
Pantalla	**Display LCD blanco con mandos**
Cavidad	**Plana en gris**
Puerta	**Cierre suave Smooth2Close**
Cristal puerta	**Doble, extraíble, Sistema de Limpieza fácil Press to Clean**
Iluminación interior	**Sí**
Limpieza	**Hidrólisis**
Nº funciones	**8**
Funciones especiales	**pan**

FUN	**116.0606.097**
EAN	**7612985785044**

649 €

Accesorios opcionales

1

112.0624.354
Kit guías telescópicas
€ 35



Accesorios incluidos

2

133.0622.188
2 parrillas
478,5 x 378 x 10 mm



3

133.0622.164
Bandeja profunda
475,5 x 364,5 mm



4

133.0622.153
Bandeja pastelera
475,5 x 364,5 mm



Ver tabla técnica y dibujo técnico en pág. 235 >


FRANKE
FRANKE

HORNO SMART PYRO

NEW

FSM 97 P XS

Horno pirolítico

A+



1 2 3 4

Acabado	**Cristal Negro / Acero Inox**
Capacidad	**71 L**
Dimensiones	**595 x 595 x 570 mm (ancho x alto x prof)**
Tipo	**Multifunción**
Pantalla	**Digital LED en blanco con mandos**
Cavidad	**Plana en gris**
Puerta	**Cierre suave Smooth2Close**
Cristal puerta	**Triple, extraíble, Sistema de Limpieza Fácil Press to Clean**
Iluminación interior	**Sí**
Limpieza	**Pirólisis**
Nº funciones	**11**
Funciones automáticas	**Pan y pastelería**

FUN **116.0606.096**
EAN **7612985785037**

649 €

MICROONDAS SMART

NEW

FSM 45 MW XS

Microondas combi 45 cm



5 6 7 8

Acabado	**Cristal Negro / Acero Inox**
Capacidad	**40 L**
Dimensiones	**595 x 455 x 554 mm (ancho x alto x prof)**
Cavidad	**Acero inox**
Potencia Máx.	**900 W**
Potencia Grill	**1.600 W**
Pantalla	**Display digital LED con mandos**
Puerta	**Cierre suave Smooth2Close, bloqueo infantil**
Nº funciones	**8**
CookAssist	**5 recetas automáticas + 15 funciones especiales**

FUN **131.0606.103**
EAN **7612985785211**

699 €

Accesorios incluidos Horno

1
112.0624.354
Kit guías telescópicas



2
133.0622.188
2 parrillas
478,5 x 378 x 10 mm



3
133.0622.164
Bandeja profunda
475,5 x 364,5 mm



4
133.0622.153
Bandeja pastelera
475,5 x 364,5 mm



Accesorios incluidos Microondas

5
133.0622.077
Plato giratorio de vidrio
Ø 350 mm



6
133.0622.052
Parrilla grill
Ø 320 mm



7
133.0624.951
Tapa cubreplatos
Ø 270 mm



8
133.0622.058
Bandeja 460 mm



Ver tabla técnica y dibujo técnico en pág. 235 >



HORNO SMART HYDRO

NEW

FSM 86 H BK

Horno hidrolítico

A



1 2 3 4

Acabado	**Cristal Negro**
Capacidad	**71 L**
Dimensiones	**595 x 595 x 570 mm (ancho x alto x prof)**
Tipo	**Multifunción**
Pantalla	**Digital en blanco con mandos**
Cavidad	**Plana, gris**
Puerta	**Cierre suave Smooth2Close**
Cristal puerta	**Doble, extraíble, Sistema de Limpieza fácil Press to Clean**
Iluminación interior	**Sí**
Limpieza	**Hidrólisis**
Nº funciones	**8**
Funciones especiales	**Pan**

FUN **116.0606.091**
EAN **7612985784382**

549 €

FSM 86 H XS

Horno hidrolítico

A



1 2 3 4

Acabado	**Cristal Negro / Acero Inox**
Capacidad	**71 L**
Dimensiones	**595 x 595 x 570 mm (ancho x alto x prof)**
Tipo	**Multifunción**
Pantalla	**Digital en blanco con mandos**
Cavidad	**Plana, gris**
Puerta	**Cierre suave Smooth2Close**
Cristal puerta	**Doble, extraíble, Sistema de Limpieza fácil Press to Clean**
Iluminación interior	**Sí**
Limpieza	**Hidrólisis**
Nº funciones	**8**
Funciones especiales	**Pan**

FUN **116.0605.990**
EAN **7612985784375**

549 €

Accesorios opcionales

1
112.0624.354
Kit guías telescópicas
€ 35



Accesorios incluidos

2
133.0622.188
2 parrillas
478,5 x 378 x 10 mm



3
133.0622.164
Bandeja profunda
475,5 x 364,5 mm



4
133.0622.153
Bandeja pastelera
475,5 x 364,5 mm



Ver tabla técnica y dibujo técnico en pág. 235 >

MICROONDAS BLACK

FMW 250 CR2 G BK

Microondas



Mueble	**60 cm**
Acabado	**Negro**
Dimensiones	**595 x 388 x 400 mm**
Temporizador	**95 min**
Capacidad	**25 L**
Potencia Máx.	**900 W**
Potencia Grill	**1.000 W**
Pantalla	**Display digital LED blanco**
Cavidad	**Acero inox**
Funciones	**Grill, descongelación por tiempo/peso, inicio rápido, 8 programas**
Accesorios incluidos	**Plato Ø 315 mm** **Rejilla elevada cromada para grill**
FUN	**131.0391.304**
EAN	**7612981685522**

429 €

MICROONDAS XS

FSM 25 MW XS

Microondas



Mueble	**60 cm**
Acabado	**Cristal Negro / Acero Inox**
Dimensiones	**595 x 388 x 401 mm**
Temporizador	**95 min**
Capacidad	**25 L**
Potencia Máx.	**900 W**
Potencia Grill	**1.000 W**
Pantalla	**Display digital blanco con mandos Touch**
Cavidad	**25 L**
Funciones	**6, 8 programas automáticos. Grill, descongelación por tiempo/peso**
Accesorios incluidos	**Plato Ø 315 mm** **Rejilla elevada cromada para grill**
FUN	**131.0627.471**
EAN	**7612985906982**

399 €

MICROONDAS SMART LINEAR

200 FMW 20 SMP G XS

Microondas



Mueble	**60 cm**
Acabado	**Cristal Negro / Acero Inox**
Dimensiones	**595 x 343 x 388 mm**
Temporizador	**95 min**
Capacidad	**20 L**
Potencia Máx.	**800 W**
Potencia Grill	**1.000 W**
Pantalla	**Display LED rojo con mando giratorio / Touch**
Cavidad	**Acero inox**
Funciones	**Micro/Grill, Combi, 8 menús automáticos, bloqueo infantil, descongelación por tiempo/peso**
Accesorios incluidos	**Plato Ø 245 mm** **Rejilla elevada cromada para grill**
FUN	**131.0574.627**
EAN	**7612985670616**

339 €

HORNO SMART HYDRO

NEW

RED FSM 86 HE XS

Horno hidrolítico

A



1 2 3 4

Acabado	**Cristal Negro / Acero Inox**
Capacidad	**71 L**
Dimensiones	**595 x 595 x 570 mm (ancho x alto x prof)**
Tipo	**Multifunción**
Pantalla	**Digital en rojo con mandos**
Cavidad	**Plana, gris**
Puerta	**Cierre suave Smooth2Close**
Cristal puerta	**Doble, extraíble, Sistema de Limpieza fácil Press to Clean**
Iluminación interior	**Sí**
Limpieza	**Hidrólisis**
Temperatura (°C)	**50 - 250**
Nº funciones	**8**
Funciones especiales	**Pan**
FUN	**116.0605.988**
EAN	**7612985784351**

499 €

FSM 82 H XS

Horno hidrolítico

A



1 2 3 4

Acabado	**Cristal Negro / Acero Inox**
Capacidad	**71 L**
Dimensiones	**595 x 595 x 570 mm (ancho x alto x prof)**
Tipo	**Multifunción**
Pantalla	**Temporizador con alarma acústica y mandos**
Cavidad	**Plana, gris**
Puerta	**Cierre suave Smooth2Close**
Cristal puerta	**Doble, extraíble, Sistema de Limpieza fácil Press to Clean**
Iluminación interior	**Sí**
Limpieza	**Hidrólisis**
Temperatura (°C)	**50 - 250**
Nº funciones	**8**
Funciones especiales	**Pan**
FUN	**116.0605.987**
EAN	**7612985784344**

469 €

Ver accesorios en pág. 225 >

HORNO SMART LINEAR

FSL 86 H XS

Horno hidrolítico

A

1 2 3 4

NEW



Acabado	**Cristal Negro / Acero Inox**
Capacidad	**71 L**
Temporizador	**Programable**
Dimensiones	**595 x 595 x 570 mm (ancho x alto x prof)**
Pantalla	**Display digital en rojo con mandos**
Iluminación interior	**Si**
Limpieza	**Hidrólisis**
	Bloqueo Infantil
Cavidad	**Plana, en gris**
Timer	**Programable**
Cristal	**Doble**
Iluminación	**Interna: 1 halógeno**
Nº funciones	**8**
Accesorios incluidos	**1 bandeja pastelera, 1 bandeja profunda, 2 parrillas**
FUN	**116.0609.446**
EAN	**7612985804394**

449 €

1 **Accesorios opcionales 112.0624.354** Kit guías telescópicas **€ 35**



Ver accesorios incluidos en pág. 225 >

Ver tabla técnica y dibujo técnico en pág. 235 >


FRANKE
2:58
FRANKE

HORNO SMART LINEAR

NEW

FSL 86 H BK

Horno hidrolítico

A



Acabado	**Cristal Negro / Asa en Acero Inox**
Capacidad	**71 L**
Dimensiones	**595 x 595 x 570 mm (ancho x alto x prof)**
Pantalla	**Display Digital en rojo**
Limpieza	**Hidrólisis**
Cavidad	**Plana, en gris**
Timer	**Programable**
Cristal	**Doble**
Iluminación	**Interna: 1 halógeno**
Nº funciones	**8**

FUN **116.0609.447**
EAN **7612985804400**

449 €

FSL 86 H WH

Horno hidrolítico

A



Acabado	**Cristal Blanco / Asa en Acero Inox**
Capacidad	**71 L**
Dimensiones	**595 x 595 x 570 mm (ancho x alto x prof)**
Pantalla	**Display Digital en rojo**
Limpieza	**Hidrólisis**
Cavidad	**Plana, en gris**
Timer	**Programable**
Cristal	**Doble**
Iluminación	**Interna: 1 halógeno**
Nº funciones	**8**

FUN **116.0609.448**
EAN **7612985804417**

449 €

1 **Accesorio opcional 112.0624.354** Kit guías telescópicas **€ 35**

Ver accesorios incluidos en pág. 225 >

MICROONDAS TECH 2

NEW

FSL 20 MW BK



Acabado	**Negro**
Dimensiones	**595 x 388 x 344 mm (ancho x alto x prof)**
Temporizador	**95 min**
Capacidad	**20 L**
Potencia	**800 W**
Potencia Grill	**1.000 W**
Pantalla	**Red Digit**
Funciones	**Multifunción, bloqueo Bloqueo infantil**
Funciones automáticas de cocción	**Pizza, carne, verduras, pasta, patatas, pescado, bebidas y palomitas, descongelación por tiempo o por peso, inicio rápido, señal acústica fin de cocción, cambio nivel de potencia**
Accesorios incluidos	**Plato (Ø 245 mm)**

FUN **131.0632.993**
EAN **7612985930857**

289 €

FSL 20 MW XS



Acabado	**Negro / Acero Inox**
Dimensiones	**595 x 388 x 344 mm (ancho x alto x prof)**
Temporizador	**95 min**
Capacidad	**20 L**
Potencia	**800 W**
Potencia Grill	**1.000 W**
Pantalla	**Red Digit**
Funciones	**Multifunción, bloqueo Bloqueo infantil**
Funciones automáticas de cocción	**Pizza, carne, verduras, pasta, patatas, pescado, bebidas y palomitas, descongelación por tiempo o por peso, inicio rápido, señal acústica fin de cocción, cambio nivel de potencia**
Accesorios incluidos	**Plato (Ø 245 mm)**

FUN **131.0632.992**
EAN **7612985930840**

279 €

Ver tabla técnica y dibujo técnico en pág. 235 >

HORNO SMART LINEAR

NEW

FSL 82 H XS

Horno hidrolítico multifunción

A



1 2 3 4

Acabado	**Cristal Negro / Acero Inox**
Capacidad	**71 L**
Dimensiones	**595 x 595 x 570 mm (ancho x alto x prof)**
Asa	**Acero Inox**
Limpieza	**Hidrólisis**
Cavidad	**Plana, en gris**
Timer	**Mecánico, temporizador**
Cristal	**Doble**
Iluminación	**1 halógeno**
Potencia Grill	**1.500 W**
Nº funciones	**8**
Accesorios incluidos	**1 bandeja pastelera, 1 bandeja profunda, 2 parrillas**
Accesorio opcional	**Guía telescópica**

FUN **116.0609.445**
EAN **7612985804387**

349 €

FSL 52 H XS

Horno hidrolítico multifunción

A



1 2 3 4

Acabado	**Cristal Negro / Acero Inox**
Capacidad	**71 L**
Dimensiones	**595 x 595 x 570 mm (ancho x alto x prof)**
Asa	**Acero Inox**
Limpieza	**Hidrólisis**
Cavidad	**Plana, en gris**
Timer	**Mecánico, temporizador**
Cristal	**Doble**
Iluminación	**1 halógeno**
Potencia Grill	**1.500 W**
Nº funciones	**5**
Accesorios incluidos	**1 bandeja pastelera, 1 bandeja profunda, 2 parrillas**
Accesorio opcional	**Guía telescópica**

FUN **116.0609.444**
EAN **7612985804370**

329 €

Accesorios opcionales

1
112.0624.354
Kit guías telescópicas
€ 35



Accesorios incluidos

2
133.0622.188
2 parrillas
478,5 x 378 x 10 mm



3
133.0622.164
Bandeja profunda
475,5 x 364,5 mm



4
133.0622.153
Bandeja pastelera
475,5 x 364,5 mm



Ver tabla técnica y dibujo técnico en pág. 235 >



HORNO COMPACTO LINEAR

FMO 45 GN 86 XS

Horno compacto

A

1



Acabado	**Cristal Negro / Acero Inox**
Capacidad	**49 L**
Dimensiones	**596 x 455 x 569 mm (ancho x alto x prof)**
Tipo	**Multifunción**
Pantalla	**Display LED ambar**
Mandos	**Ocultos push-pull**
Timer	**Digital**
Cristal	**Doble, desmontables**
Iluminación interna	**1 x 15 W**
Cavidad	**Esmalte interior para una fácil limpieza**
Limpieza	**Hidrólisis**
Nº funciones	**Descongelación, inicio/paro con aviso acústico, sistema puerta fría, bloqueo infantil**
Accesorios incluidos	**1 bandeja pastelera, 1 bandeja profunda, 1 parrilla, 1 parrilla interior para bandeja, guías laterales cromadas**
Accesorio opcional	**Guías telescópicas**
FUN	**116.0574.896**
EAN	**7612985670661**

495 €

Accesorios opcionales

1

112.0494.291
Set Guías Telescópicas 1 Nivel
HORNOS LINEAR 82/86
€ 35



Ver dibujo técnico en pág. 240 >

HORNO COMPACTO LINEAR

FMO 45 GN 86 BK

Horno compacto

A



1

Acabado	**Cristal Negro**
Capacidad	**49 L**
Dimensiones	**596 x 455 x 569 mm (ancho x alto x prof)**
Tipo	**Multifunción**
Pantalla	**Display LED ambar**
Mandos	**Ocultos push-pull**
Timer	**Digital**
Cristal	**Doble, desmontables**
Iluminación interna	**1 x 15 W**
Cavidad	**Esmalte interior para una fácil limpieza**
Limpieza	**Hidrólisis**
Nº funciones	**Descongelación, inicio/paro con aviso acústico, sistema puerta fría, bloqueo infantil**
Accesorios incluidos	**1 bandeja pastelera, 1 bandeja profunda, 1 parrilla, 1 parrilla interior para bandeja, guías laterales cromadas.**
Accesorio opcional	**Guías telescópicas**
FUN	
EAN	**116.0574.897** **7612985670678**

495 €

FMO 45 GN 86 WH

Horno compacto

A



1

Acabado	**Cristal Blanco**
Capacidad	**49 L**
Dimensiones	**596 x 455 x 569 mm (ancho x alto x prof)**
Tipo	**Multifunción**
Pantalla	**Display LED ambar**
Mandos	**Ocultos push-pull**
Timer	**Digital**
Cristal	**Doble, desmontables**
Iluminación interna	**1 x 15 W**
Cavidad	**Esmalte interior para una fácil limpieza**
Limpieza	**Hidrólisis**
Nº funciones	**Descongelación, inicio/paro con aviso acústico, sistema puerta fría, bloqueo infantil**
Accesorios incluidos	**1 bandeja pastelera, 1 bandeja profunda, 1 parrilla, 1 parrilla interior para bandeja, guías laterales cromadas.**
Accesorio opcional	**Guías telescópicas**
FUN	**116.0574.898**
EAN	**7612985670685**

495 €

Accesorios opcionales

1

112.0494.291
Set Guías Telescópicas 1 Nivel HORNOS LINEAR 82/86
€ 35



Ver dibujo técnico en pág. 240 >

MICROONDAS TECH 20

FMW 20 GN G BK

Microondas



Acabado	**Cristal Negro**
Dimensiones	**595 x 343 x 388 mm (ancho x alto x prof)**
Temporizador	**95 minutos**
Capacidad	**20 L**
Cavidad	**Acero inox.**
Potencia Máx.	**800 W**
Potencia Grill	**1.000 W**
Pantalla	**Display digital LED ámbar**
Nº funciones	**Bloqueo Infantil** **Programas Micro/Grill/Combi, Descongelación por tiempo/peso. Menús automáticos: 8**
Accesorios incluidos	**Plato (Ø 245 mm)** **Rejilla elevada cromada para grill**
FUN	**131.0533.922**
EAN	**7612985496483**

289 €

FMW 20 GN G WH

Microondas



Acabado	**Cristal Blanco**
Dimensiones	**595 x 343 x 388 mm (ancho x alto x prof)**
Temporizador	**95 minutos**
Capacidad	**20 L**
Cavidad	**Acero inox.**
Potencia Máx.	**800 W**
Potencia Grill	**1.000 W**
Pantalla	**Display digital LED ámbar**
Nº funciones	**Bloqueo Infantil** **Programas Micro/Grill/Combi, Descongelación por tiempo/peso. Menús automáticos: 8**
Accesorios incluidos	**Plato (Ø 245 mm)** **Rejilla elevada cromada para grill**
FUN	**131.0533.924**
EAN	**7612985496490**

289 €

FMW 20 GN G XS

Microondas



Acabado	**Acero Inoxidable**
Dimensiones	**595 x 343 x 388 mm (ancho x alto x prof)**
Temporizador	**95 minutos**
Capacidad	**20 L**
Cavidad	**Acero inox.**
Potencia Máx.	**800 W**
Potencia Grill	**1.000 W**
Pantalla	**Display digital LED ambar**
Nº funciones	**Bloqueo Infantil** **Programas Micro/Grill/Combi, Descongelación por tiempo/peso. Menús automáticos: 8**
Accesorios incluidos	**Plato (Ø 245 mm)** **Rejilla elevada cromada para grill**
FUN	**131.0533.921**
EAN	**7612985496476**

279 €

Ver dibujo técnico en pág. 240 >



HORNO EKKO

FMXO 86 S XS

Horno 90 cm

A



Mueble	**90 cm**
Dimensiones	**893 x 477 x 538 mm (ancho x alto x prof)**
Mandos	**Mecánicos**
Refrigeración	**Aire forzado**
Pantalla	**Display Digit rojo**
Cristal	**Full glass, 2 cristales**
Nº funciones	**8, Multifunción**
Accesorios incluídos	**1 bandeja pastelera, 2 rejillas**
FUN	**116.0613.109**
EAN	**7612985818797**

1.299 €

Ver dibujo técnico en pág. 240 >

TABLA TÉCNICA HORNOS

Modelo	FMY 99 HS BK	FMY 99 HS XS	FMY 99 P BK	FMY 99 P XS	FMY 98 P BK	FMY 98 P XS
Código FUN	116.0613.707	116.0613.706	116.0613.709	116.0613.708	116.0606.102	116.0606.101
CARACTERÍSTICAS PRINCIPALES						
Familia	MYTHOS	MYTHOS	MYTHOS	MYTHOS	MYTHOS	MYTHOS
Acabado	Negro	Inox	Negro	Inox	Negro	Inox
Tipología	Multifunción Full Steam	Multifunción Full Steam	Multifunción termoventilado	Multifunción termoventilado	Multifunción termoventilado	Multifunción termoventilado
Cocción multinivel	si	si	si	si	si	si
Tipo de programador	Electrónico	Electrónico	Electrónico	Electrónico	Electrónico	Electrónico
Display	Display TFT	Display TFT	Display TFT	Display TFT	Display LCD	Display LCD
Timer	Programador Inicio/Final cocción	Programador Inicio/Final cocción	Programador Inicio/Final cocción	Programador Inicio/Final cocción	Programador Inicio/Final cocción	Programador Inicio/Final cocción
Color display	Color	Color	Color	Color	Blanco	Blanco
Display táctil	si	si	si	si	-	-
Tipo de mandos	-	-	-	-	Push Pull	Push Pull
Color / Material mando	-	-	-	-	Negro mate / Metal	Negro mate/ Metal
Color / Material tirador	Negro mate / Metal	Inox / Metal	Negro mate / Metal	Inox / Metal	Negro mate / Metal	Inox / Metal
Dimensiones de la cavidad (L)	73	73	73	73	73	73
Tipo de cavidad	Plana	Plana	Plana	Plana	Plana	Plana
Color de cavidad	Gris	Gris	Gris	Gris	Gris	Gris
Puerta Smooth 2 close	si	si	si	si	si	si
Puerta "Full Glass"	si	si	si	si	si	si
Puerta extraíble - Press to Clean	-	-	-	-	-	-
Número de cristales	3	3	4 (GIFAM)	4 (GIFAM)	4 (GIFAM)	4 (GIFAM)
Iluminación cavidad	si	si	si	si	si	si
Limpieza	Hidrólisis	Hidrólisis	Pirólisis	Pirólisis	Pirólisis	Pirólisis
FUNCIONES						
Número de funciones	19	19	17	17	19	10
Funciones especiales	15	15	15	15	9	9
Cocción a vapor	si	si	-	-	-	-
Cookassist	si, 60 recetas	si, 60 recetas	si, 42 recetas	si, 42 recetas	si	si
Mantener caliente	si	si	si	si	si	si
Levadura	si	si	si	si	si	si
Pizza	si	si	si	si	si	si
Pan	si	si	si	si	si	si
Pastelería	si	si	si	si	si	si
Descongelación	si	si	si	si	-	-
ACCESORIOS						
Rejillas	2	2	2	2	2	2
Bandeja de goteo	1	1	1	1	1	1
Bandeja profunda	-	-	1	1	1	1
Bandeja de cocción al vapor	1	1	-	-	-	-
Guías telescópicas	1	1	1	1	1	1
CARACTERÍSTICAS TÉCNICAS						
Clase energética	A+	A+	A+	A+	A+	A+
Consumo de energía - Función estática w(kWh/ciclo)	0,91	0,91	0,91	0,91	0,91	0,91
Consumo de energía - Función termoventilada (kWh/ciclo)	0,70	0,70	0,70	0,70	0,70	0,70
Temperatura de-hasta (°C)	30-250	30-250	30-250	30-250	30-250	30-250
Potencia máxima nominal (W)	3.650	3.650	3.650	3.650	3.650	3.650
Corriente (A)	13/16	13/16	13/16	13/16	13/16	13/16
Tensión (V)	220-240	220-240	220-240	220-240	220-240	220-240
Frecuencia (Hz)	50	50	50	50	50/60	50/60
DIMENSIONES						
Dimensiones producto AxLxP (mm)	595 x 595 x 564	595 x 595 x 564	595 x 595 x 564	595 x 595 x 564	595 x 595 x 564	595 x 595 x 564
Dimensiones producto embalaje AxLxP (mm)	690 x 630 x 650	690 x 630 x 650	690 x 630 x 650	690 x 630 x 650	690 x 630 x 650	690 x 630 x 650
Peso neto / bruto (kg)	40,8 / 42,8	40,8 / 42,8	40,8 / 42,8	40,8 / 42,8	35,5 / 37,5	35,5 / 37,5

TABLA TÉCNICA HORNOS

Modelo	FMA 97 P XS	FMA 86 H BK	FMA 86 H XS	FSM 97 P XS	FSM 86 H BK	FSM 86 H XS
FUN	116.0606.100	116.0606.098	116.0606.097	116.0606.096	116.0606.091	116.0605.990
CARACTERÍSTICAS PRINCIPALES						
Familia	MARIS	MARIS	MARIS	SMART	SMART	SMART
Acabado	Inox	Negro	Inox/Negro	Inox	Negro	Inox/Negro
Tipología	Multifunción termoventilado	Multifunción termoventilado	Multifunción termoventilado	Multifunción termoventilado	Multifunción termoventilado	Multifunción termoventilado
Cocción multinivel	sí	sí	sí	sí	sí	sí
Tipo de programador	Electrónico	Electromecánico	Electromecánico	Electrónico	Electromecánico	Electromecánico
Display	Display LED	Display digital	Display digital	Display LED	Display digital	Display digital
Temporizador	Programador Inicio/Final cocción	Programador Inicio/Final cocción	Programador Inicio/Final cocción	Programador Inicio/Final cocción	Programador Inicio/Final cocción	Programador Inicio/Final cocción
Color display	Blanco	Blanco	Blanco	Blanco	Blanco	Blanco
Pulsador touch	sí	sí	sí	sí	sí	sí
Tipo de mandos	Push Pull	Estándar	Estándar	Estándar	Estándar	Estándar
Color / Material mando	Negro mate / Metal	Negro mate / termoformado	Negro mate/ termoformado	Inox / Metal	Inox / Metal	Inox / Metal
Color / Material tirador	Inox / Metal	Inox / Metal	Inox / Metal	Inox / Metal	Inox / Metal	Inox / Metal
Dimensiones de la cavidad (L)	71	71	71	71	71	71
Tipo de cavidad	Plana	Plana	Plana	Plana	Plana	Plana
Color de cavidad	Gris	Gris	Gris	Gris	Gris	Gris
Puerta Smooth 2 close	sí	sí	sí	sí	sí	sí
Puerta "Full Glass"	-	-	-	-	-	-
Puerta extraíble - Press to Clean	sí	sí	sí	sí	sí	sí
Número de cristales	3 (GIFAM)	2	2	3 (GIFAM)	2	2
Iluminación cavidad	sí	sí	sí	sí	sí	sí
Limpieza	Pirólisis	Hidrólisis	Hidrólisis	Pirólisis	Hidrólisis	Hidrólisis
FUNCIONES						
Número de funciones	9	8	8	9	8	8
Funciones especiales	2	1	1	2	1	1
Cocción a vapor	-	-	-	-	-	-
Cookassist	-	-	-	-	-	-
Mantener caliente	-	-	-	-	-	-
Levadura	-	-	-	-	-	-
Pizza	-	-	-	-	-	-
Pan	sí	sí	sí	sí	sí	sí
Pastelería	sí	-	-	sí	-	-
Descongelación	-	-	-	-	-	-
ACCESORIOS						
Rejillas	2	2	2	2	2	2
Bandeja de goteo	1	1	1	1	1	1
Bandeja profunda	1	1	1	1	1	1
Bandeja de cocción al vapor	-	-	-	-	-	-
Guías telescópicas	1	Opcional	Opcional	1	Opcional	Opcional
CARACTERÍSTICAS TÉCNICAS						
Clase energética	A+	A	A	A+	A	A
Consumo de energía - Función estática w(kWh/ciclo)	0,89	0,99	0,99	0,89	0,99	0,99
Consumo de energía - Función termoventilada (kWh/ciclo)	0,69	0,81	0,81	0,69	0,81	0,81
Temperatura de-hasta (°C)	40-250	50-250	50-250	40-250	50-250	50-250
Potencia máxima nominal (W)	3.300	2.750	2.750	3.300	2.750	2.750
Corriente (A)	13/16	13	13	13/16	13	13
Tensión (V)	220-240	220-240	220-240	220-240	220-240	220-240
Frecuencia (Hz)	50/60	50/60	50/60	50/60	50/60	50/60
DIMENSIONES						
Dimensiones producto AxLxP (mm)	595 x 595 x 570	595 x 595 x 570	595 x 595 x 570	595 x 595 x 570	595 x 595 x 570	595 x 595 x 570
Dimensiones producto embalaje AxLxP (mm)	670 x 640 x 650	670 x 640 x 650	670 x 640 x 650	670 x 640 x 650	670 x 640 x 650	670 x 640 x 650
Peso neto / bruto (kg)	30,7 / 32,2	29,6 / 31,1	29,6 / 31,1	31 / 32,5	29,9 / 31,4	29,9 / 31,4

Modelo	FSM 82 H XS[1] / RED FSM 86 HE XS[2]	FSL 86 H XS	FSL 86 H BK	FSL 86 H WH	FSL 82 H XS	FSL 52 H XS
FUN	116.0605.987[1] / 116.0605.988[2]	116.0609.446	116.0609.447	116.0609.448	116.0609.445	116.0609.444
CARACTERÍSTICAS PRINCIPALES						
Familia	SMART	SMART LINEAR	SMART LINEAR	SMART LINEAR	SMART LINEAR	SMART LINEAR
Acabado	Inox	Inox	Negro	Blanco	Inox	Inox
Tipología	Multifunción termoventilado	Multifunción termoventilado	-	-	-	-
Cocción multinivel	sí	-	-	-	-	-
Tipo de programador	Mecánico	Electrónico	Electrónico	Electrónico	Mecánicos	Mecánicos
Display	Display (116.0605.988)	Display digital	Display digital	Display digital	-	-
Timer	[1] Mandos [2] Digital en rojo con mandos	Programador Inicio/Final cocción	Programador Inicio/Final cocción	Programador Inicio/Final cocción	Minutero	Minutero
Color display	[2] Rojo	Rojo	Rojo	Rojo	-	-
Pulsador touch	-	-	-	-	-	-
Tipo de mandos	Estándar	Electromecánicos	Electromecánicos	Electromecánicos	Mecánicos	Mecánicos
Color / Material mando	Inox / Metal	-	-	-	-	-
Color / Material tirador	Inox / Metal	Inox / Metal	Inox / Metal	Inox / Metal	Inox / Metal	Inox / Metal
Dimensiones de la cavidad (L)	71	71	71	71	71	71
Tipo de cavidad	Plana	Plana	Plana	Plana	Plana	Plana
Color de cavidad	Gris	Gris	Gris	Gris	Gris	Gris
Puerta Smooth 2 close	sí	-	-	-	-	-
Puerta "Full Glass"	-	-	-	-	-	-
Puerta extraíble - Press to Clean	sí	-	-	-	-	-
Número de cristales	2	2	2	2	2	2
Iluminación cavidad	sí	sí	sí	sí	sí	sí
Limpieza	Hidrólisis	Hidrólisis	Hidrólisis	Hidrólisis	Hidrólisis	Hidrólisis
FUNCIONES						
Número de funciones	8	8	8	8	8	5
Funciones especiales	1	-	-	-	-	-
Cocción a vapor	-	-	-	-	-	-
Cookassist	-	-	-	-	-	-
Mantener caliente	-	-	-	-	-	-
Levadura	-	-	-	-	-	-
Pizza	-	-	-	-	-	-
Pan	sí	-	-	-	-	-
Pastelería	-	-	-	-	-	-
Descongelación	-	-	-	-	-	-
ACCESORIOS						
Rejillas	2	2	2	2	2	2
Bandeja de goteo	1	1	1	1	1	1
Bandeja profunda	1	1	1	1	1	1
Bandeja de cocción al vapor	-	-	-	-	-	-
Guías telescópicas	Opcional	Opcional	Opcional	Opcional	Opcional	Opcional
CARACTERÍSTICAS TÉCNICAS						
Clase energética	A	A	A	A	A	A
Consumo de energía - Función estática w(kWh/ciclo)	0,99	-	-	-	-	-
Consumo de energía - Función termoventilada (kWh/ciclo)	0,81	-	-	-	-	-
Temperatura de-hasta (°C)	50-250	-	-	-	-	-
Potencia máxima nominal (W)	2.750	2.600	2.600	2.600	2.600	2.600
Corriente (A)	13	13	13	13	13	13
Tensión (V)	220-240	220-240	220-240	220-240	220-240	220-240
Frecuencia (Hz)	50/60	50/60	50/60	50/60	50/60	50/60
DIMENSIONES						
Dimensiones producto AxLxP (mm)	595 x 595 x 570	595 x 595 x 570	595 x 595 x 570	595 x 595 x 570	595 x 595 x 570	595 x 595 x 570
Dimensiones producto embalaje AxLxP (mm)	670 x 640 x 650	670 x 640 x 650	670 x 640 x 650	670 x 640 x 650	670 x 640 x 650	670 x 640 x 650
Peso neto / bruto (kg)	29,9 / 31,4	35/30	35/30	35/30	35/30	35/30

TABLA TÉCNICA MICROONDAS

Modelo	**FMY 45 MW XS**	**FMA 45 MW XS**	**FSM 45 MW XS**
FUN	**131.0606.105**	**131.0606.104**	**131.0606.103**
EAN	**7612985785235**	**7612985785228**	**7612985785211**
CARACTERÍSTICAS PRINCIPALES			
FAMILIA	**MYTHOS**	**MARIS**	**SMART**
Tipo	Combi	Combi	Combi
Color	Acero inox	Acero inox	Acero inox
Capacidad cavidad (L)	40	40	40
tipo de cavidad	Acero inox	Acero inox	Acero inox
Medidas panel control (mm)	80	97	97
Tipo de display	LCD	LCD	LCD
Color display	Blanco	Blanco	Blanco
Tipo de controles	2 mandos - push push	3 mandos - push push	4 mandos - push push
Potencia máx. (W)	900	900	900
Potencia grill (W)	1600	1600	1600
Tipo de grill	Parilla tubular	Parilla tubular	Parilla tubular
FUNCIONES			
Microondas	Sí	Sí	Sí
Grill	Sí	Sí	Sí
Grill + Mw	Sí	Sí	Sí
Turbo Grill	Sí	Sí	Sí
Turbo Grill + Mw	Sí	Sí	Sí
Aire forzado	Sí	Sí	Sí
Aire forzado + Mw	Sí	Sí	Sí
Calentamiento rápido	Sí	-	-
Descongelación automática	Sí	Sí	Sí
Calentamiento automático	Sí	Sí	Sí
Vapor automático	Sí	-	-
Cocción automática	Sí	Sí	Sí
OTRAS ESPECIFICACIONES			
Apertura puerta	Puerta abatible	Puerta abatible	Puerta abatible
Bisagras puerta	Cierre suave	Cierre suave	Cierre suave
Temporizador	Sí	Sí	Sí
Bloqueo infantil	Sí	Sí	Sí
ACCESORIOS			
Plato de vidrio giratorio (mm)	36	36	36
Rejilla grill	Sí	Sí	Sí
Vaporera	Sí	-	-
Bandeja	Sí	Sí	Sí
Tapa	Sí	Sí	Sí
ESPECIFICACIONES TÉCNICAS			
Frecuencia (Hz)	50	50	50
Voltaje (V)	220-240	220-240	220-240
Corriente(A)	16	16	16
Longitud cable (mm)	1.487	1.487	1.487
DIMENSIONES			
Dimensiones producto AxLxP (mm)	455 x 595 x 554	455 x 595 x 554	455 x 595 x 554
Dimensiones producto embalaje AxLxP (mm)	630 x 690 x 650	630 x 690 x 650	630 x 690 x 650
Peso neto / bruto (kg)	-	-	-

Modelo	FSM 25 MW XS	FMW 250 CR2 G BK	FMW 20 SMP G XS	FSL 20 MW BK	FSL 20 MW XS	TECH 20 FMW 20 GN G XS
FUN	131.0627.471	131.0391.304	131.0574.627	131.0632.993	131.0632.992	131.0533.921, 131.0533.922, 131.0533.924
EAN	7612985906982	7612981685522	7612985670616	7612985930857	7612985930840	7612985496476, 7612985496483, 7612985496490
CARACTERÍSTICAS PRINCIPALES						
FAMILIA	XS	BLACK	SMART LINEAR	TECH 2	TECH 2	TECH 20
Tipo	Microondas grill encastre	Microondas grill encastre	Microondas grill encastre			
Tipo de control				Electrónico	Electrónico	Electrónico
Capacidad cavidad (L)	25	26	20	20	20	20
Potencia máx. (W)	1.450	900	1.250	1.250	1.250	1.250
Potencia grill (W)	1.000	1000	1.000	1.000	1.000	1.000
Potencia de salida (W)	900	-	800	800	800	800
Suministro eléctrico	230 V ~50 Hz	230 V ~50 Hz	230 V ~50 Hz	230 V ~50 Hz	230 V ~50 Hz	230 V ~50 Hz
Cable suministro (mm)	Sí	Sí	Sí	Sí	Sí	Sí
Color	Negro / Acero inox	Negro	Cristal negro/Acero inox	Cristal negro	Cristal negro	Acero Inox/Negro, Cristal Negro, Cristal Blanco
Color mandos	-	-	-	Negro	Negro	Acero Inox/Negro
Cavidad	Acero Inox	Acero Inox	Acero inox	-	-	-
Color LED	Blanco	Blanco	Rojo	Rojo	Rojo	Ámbar
Plato giratorio vidrio	Sí	Sí	Sí	Sí	Sí	Sí
Diámetro plato vidrio (mm)	315	315	245	245	245	245
Panel de control	Negro	Negro	Display LED rojo con mando giratorio/ Touch	-	-	-
Botón apertura puerta	Mando touch	Botón pulsador	Sí	Botón pulsador	Botón pulsador	Botón pulsador
Bandeja	Sí	-	Sí	-	-	-
Rejilla grill	Sí	Sí	Sí	Sí	Sí	Sí
Bloqueo infantil	Sí	Sí	Sí	Sí	Sí	Sí
Temporizador (min)	-	-	-	95	95	95
FUNCIONES						
Cocción	Sí	Sí	Sí	Sí	Sí	Sí
Microondas	Sí	Sí	Sí	Sí	Sí	Sí
Cocción grill o combinada	Sí	Sí	Sí	Sí	Sí	Sí
Descongelar por peso	Sí	Sí	Sí	Sí	Sí	Sí
Descongelar por tiempo	Sí	Sí	Sí	Sí	Sí	Sí
Calentamiento automático	Sí	Sí	-	-	-	-
Funciones multicooking	-	-	-	Sí	Sí	Sí
Inicio rápido	-	-	-	Sí	Sí	Sí
Señal fin de cocción		-	-	Sí	Sí	Sí
MENÚS AUTOMÁTICOS						
A-1 Pizza	Sí	Sí	-	Sí	Sí	Sí
A-2 Carne	Sí	Sí	-	Sí	Sí	Sí
A-3 Verdura	Sí	Sí	-	Sí	Sí	Sí
A-4 Pasta	Sí	Sí	-	Sí	Sí	Sí
A-5 Patatas	Sí	Sí	-	Sí	Sí	Sí
A-6 Pescado	Sí	Sí	-	Sí	Sí	Sí
A-7 Bebidas calientes	Sí	Sí	-	Sí	Sí	Sí
A-8 maíz	Sí	Sí	-	Sí	Sí	Sí
ENERGÍA						
Microondas 100% (W)	900	-	800	800	800	800
Microondas 80% (W)	720	-	640	640	640	640
Microondas 50% (W)	450	-	400	400	400	400
Microondas 30% (W)	270	-	240	240	240	240
Microondas 10% (W)	90	-	80	80	80	80
Grill (W)	1.000	-	1.000	1.000	1.000	1.000
DIMENSIONES						
Dimensiones producto AxLxP (mm)	328 x 368 x 206	595 x 401 x 388	595 x 343,5 x 388	595 x 343,5 x 388	595 x 343,5 x 388	595 x 343,5 x 388
Dimensiones producto embalaje AxLxP (mm)	560 x 500 x 380	-	-	650 x 404 x 449	650 x 404 x 449	650 x 404 x 449
Peso neto / bruto (kg)	19,5/22	-	15/17	15/17	15/17	15/17

DIBUJOS TÉCNICOS

HORNOS

MYTHOS
VAPOR / PYRO TFT / PYRO LCD

MARIS
HYDRO / PYRO LED

SMART
HYDRO / LINEAR / PYRO

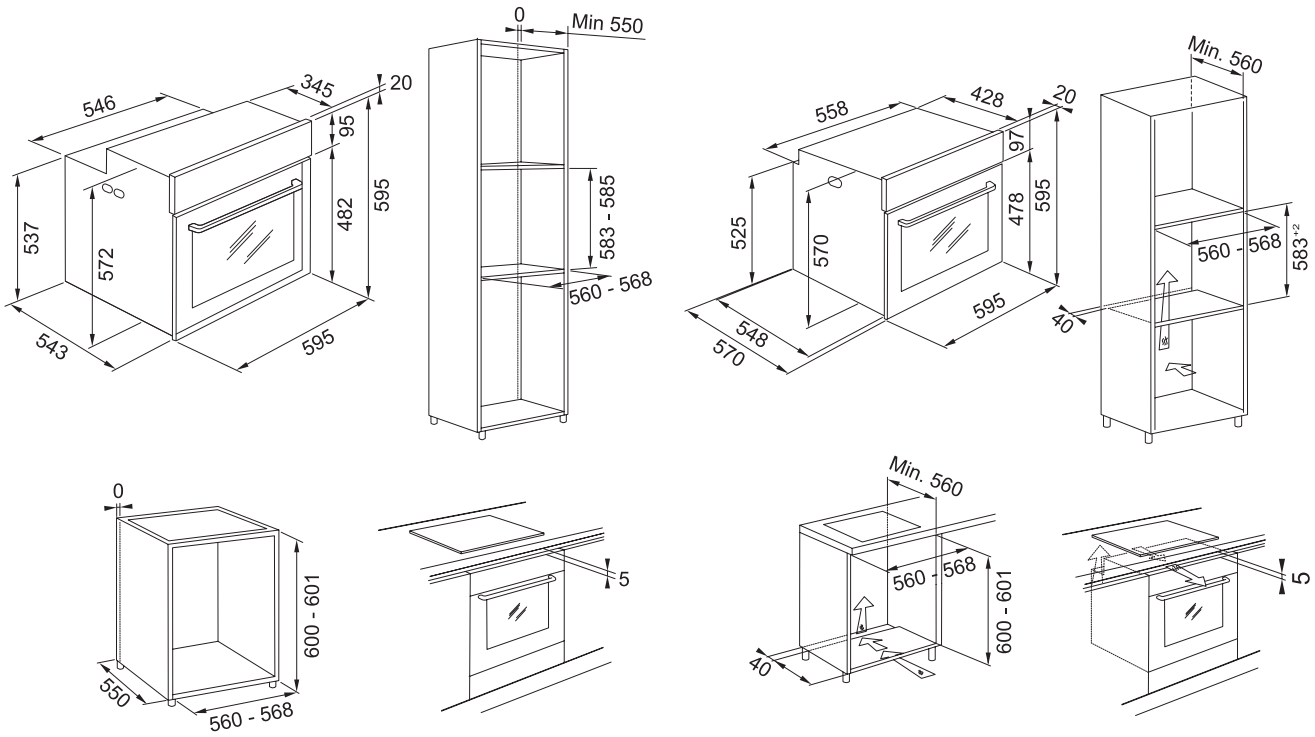

MICROONDAS

MYTHOS / MARIS / SMART

FSL / BLACK / XS

TECH 2

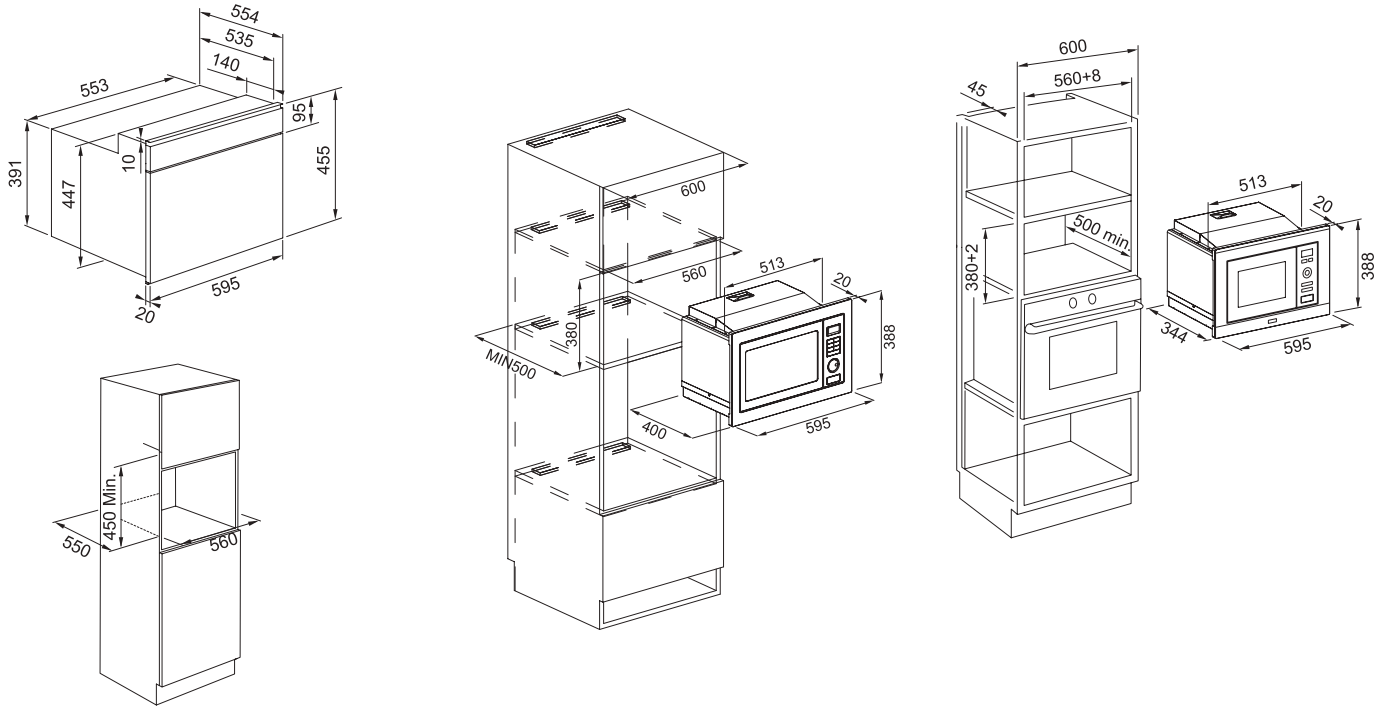

LINEAR

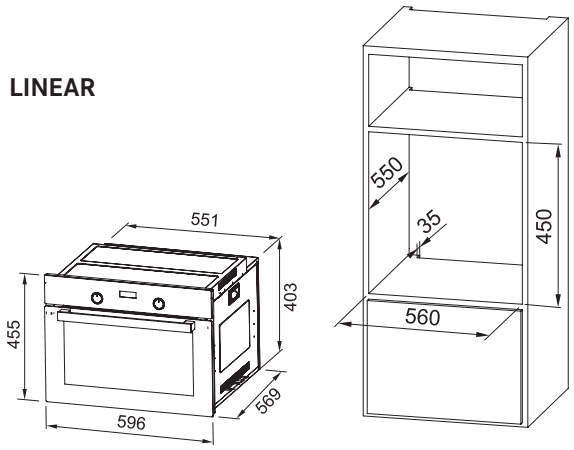

EKKO

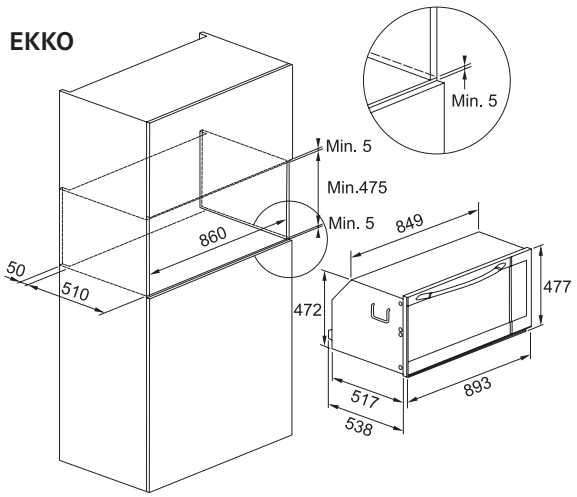

CALIENTA PLATOS

MYTHOS

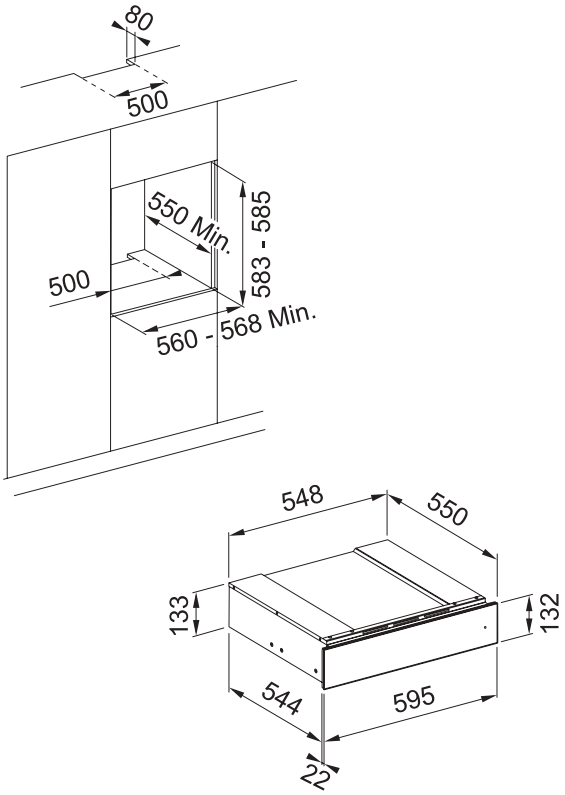

TECH 20

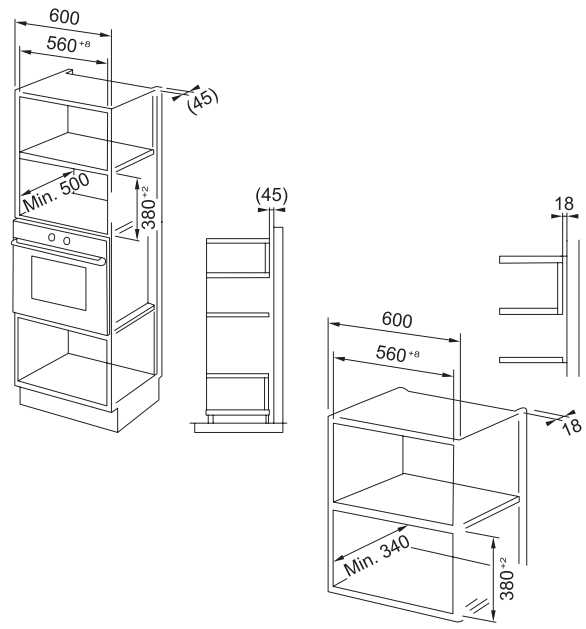

CAFETERA DE INTEGRACIÓN

MYTHOS

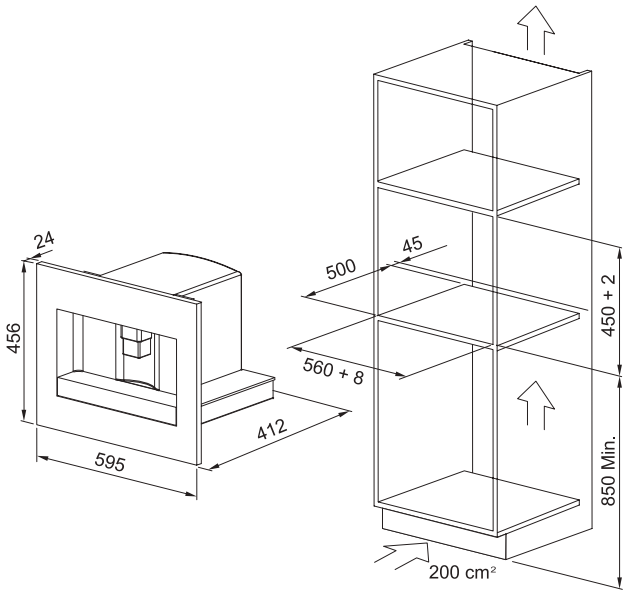





PLACAS DE COCCIÓN

GUÍA DE SELECCIÓN 244

INDUCCIÓN. LA COCCIÓN QUE SE ADAPTA A CADA HOGAR 246

INDUCCIÓN CON ASPIRACIÓN. LA SOLUCIÓN 2 EN 1 254

GAS. COMBINE TRADICIÓN CON INNOVACIÓN 256

PLACAS DE INDUCCIÓN CON ASPIRACIÓN

MYTHOS 2GETHER 258

MARIS 2GETHER 259

PLACAS DE INDUCCIÓN

MYTHOS 261

MARIS 263

SMART 264

VITROCERÁMICA 266

PLACAS DE GAS

MYTHOS 269

GLAS LINEAR 271

SMART 272

LINEAR 273

TABLA TÉCNICA 274

DIBUJOS TÉCNICOS 276

GUÍA DE SELECCIÓN

INDUCCIÓN

8 ZONAS



MYTHOS 2GETHER FMY 839 HI 2.0
Pág. 258

A+++



MYTHOS FMY 808 I FP BK
Pág. 261



MARIS 2GETHER FMA 839 HI Pág. 259

A++



MYTHOS FMY 658 I FP BK
Pág. 261

4 ZONAS



SMART FSM 804 I B BK Pág. 264



MARIS FMA 804 I F BK Pág. 263



SMART FSM 654 I B BK Pág. 265



MARIS FMA 654 I F BK Pág. 263

3 ZONAS



SMART FSM 653 I D BK Pág. 265

2 ZONAS



SMART FSM 302 I BK Pág. 265

VITROCERÁMICA

4 ZONAS



FHR 604 C T BK Pág. 266

3 ZONAS



FHR 603 C TD BK Pág. 267

2 ZONAS



FHR 302 C TD BK
Pág. 267

GAS

5 ZONAS



GLASS LINEAR FHNS 705 4G
Pág. 271



MYTHOS FHCR 905 4G
Pág. 269



FHSM 755 4G DC XS C
Pág. 272



SMART FHM 905 4G LTC XS
Pág. 272

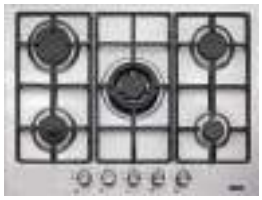

LINEAR FHNL 705 4G TC XS E
Pág. 273

4 ZONAS



GLASS LINEAR FHNS 604 4G
Pág. 271



FHSM 604 3G DC XS C
Pág. 272



LINEAR FHNL 604 4G TC XS E
Pág. 273

2 ZONAS



MYTHOS FHCR 302 2G HE BK C Pág. 269

1 ZONA



MYTHOS FHCR 301 1TC HE BK C Pág. 269





INDUCCIÓN. LA COCCIÓN QUE SE ADAPTA A CADA HOGAR

La tecnología de inducción permite consumir menos energía y cocinar a una mayor velocidad porque se destina un 90% del calor a calentar el recipiente frente al 55% de las placas de cocción tradicionales.

El recipiente utilizado para la cocción entra en contacto con la base ferromagnética y se cierra el campo electromagnético, transmitiendo el calor directamente al recipiente. Los utensilios adecuados para este tipo de cocción son: ollas de material ferromagnético, de esmalte y de acero inoxidable con fondo ferromagnético.

Nuestras tres colecciones Mythos, Maris y Smart cubren todas las necesidades en tecnología, funcionalidad y dimensiones con unas prestaciones extraordinarias.

PRESTACIONES



FLEXI PRO

¡Gracias a esta función el calor queda perfectamente distribuido en todas las zonas!.

Con el sistema de zonas combinadas Flexi Pro la superficie de cocción es completamente flexible y permite cocinar en cualquier lugar del área de cocción. Esto es ideal para menús que requieren una zona amplia de cocción como paellas o fideuás.



PROCOOK

¡El nivel de calor perfecto a tiempo!

Utilizada en cocinas profesionales, esta función permite aprovechar diferentes niveles de potencia simplemente moviendo las ollas de la zona delantera a la trasera.



FUNCIÓN BOOSTER EN CADA ZONA

En unos segundos el calor alcanza el nivel máximo para cocinar más rápido. Es ideal para hervir agua en pocos segundos o calentar grandes volúmenes en un tiempo reducido.



DISEÑO SUPERIOR

Diseño hightech sin marco que permite una instalación a ras en línea con la encimera para lograr ambientes modernos y minimalistas.



DISPLAY TÁCTIL

La pantalla táctil en LED con deslizador central permite gestionar las zonas de inducción (hasta 8 zonas) cómodamente y de forma intuitiva para tener todo bajo control.

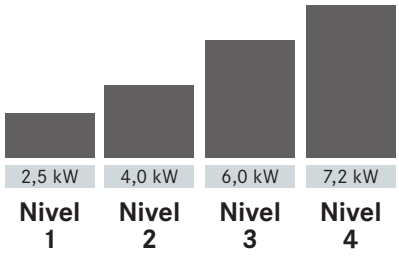

CONTROL MÁXIMO DEL NIVEL DE POTENCIA

Esta función evita averías o sobre cargas de corriente. Gracias al limitador de potencia, es posible ajustar el nivel de potencia de la encimera a cada necesidad. Hay 4 niveles diferentes disponibles (7,4 Kw. para la placa Mythos y 7,2 Kw. para las placas Maris y Smart), fáciles de ajustar.

FUNCIONES AUTOMÁTICAS DE COCCIÓN

¡Consiga el resultado perfecto de cocción con las funciones automáticas!

Baño María / Derretir
Temperatura ideal para fundir sin riesgo de quemar los alimentos.





Grill
Cocción al grill según el grosor. Al alcanzar la temperatura ideal, la placa emite una señal acústica y mantiene el mismo nivel de temperatura constante.

Mantener caliente
Mantener caliente las preparaciones mientras se llevan a la mesa, o temperatura ideal para evaporar lentamente el líquido.





Saltear
Función para precalentar la paella vacía o para saltear los condimentos.

Cocción suave/Fuego lento
Temperatura ideal para cocinar a fuego lento sin riesgo de quemar la preparación.





Asistente de cocción en la gama Mythos
Cocinar activando el asistente de cocción hace que la preparación de los platos sea sencilla y extremadamente satisfactoria: hasta 63 recetas automáticas disponibles, recetas con instrucciones detalladas o la opción de realizar cada receta con total libertad.

Hervir
Llevar agua a ebullición y mantenerla en este estado con el menor consumo energético.



Total Flex
Flexibilidad total para agrupar zonas de cocción.



Café Moka
Función pensada para el uso de la cafetera italiana.



FÁCIL INSTALACIÓN



PLACA DE INDUCCIÓN MYTHOS



PLACA DE INDUCCIÓN MARIS



PLACA DE INDUCCIÓN SMART

1

No necesita ventilación frontal si cumple con las instrucciones de instalación sugeridas en el manual de usuario.

2

Mínimo grosor en la encimera
Si tiene cajones por debajo: 12 mm
Si tiene horno por debajo: 28 mm

3

La estructura plana permite poner la placa directamente en la encimera (solo tiene 0,5 mm de altura)

DISEÑO

PLACA DE INDUCCIÓN MYTHOS

Potencia regulable
de 2,5 a 7,4 kW

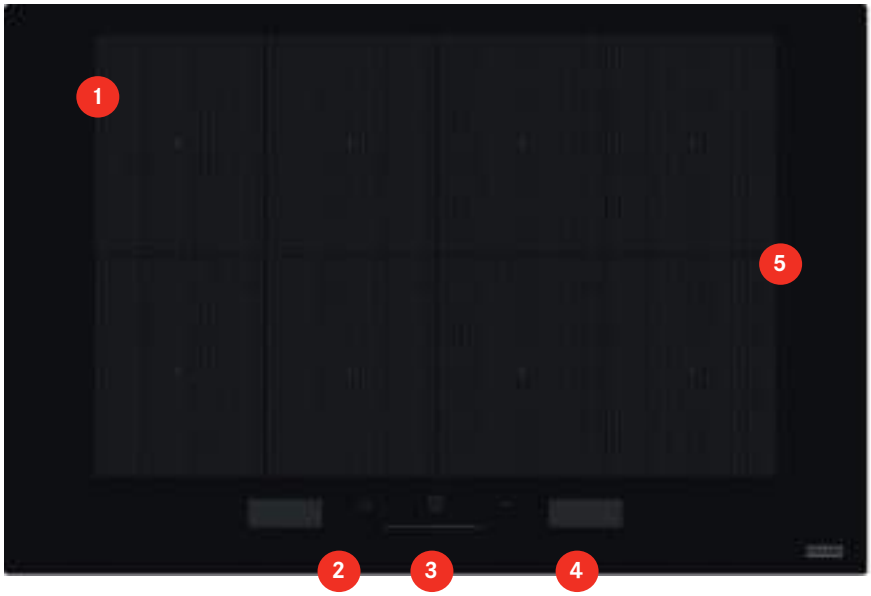

FUNCIONES

> Asistente Cocción CookAssist con 63 recetas
> Funciones automáticas: baño maría/derretir, hervir, mantener caliente, pochar/fuego lento, grill, saltear, café moka
> Flexi Pro
> ProCook
> Booster en cada zona
> Control máximo del nivel de potencia
> Bloqueo Infantil

1 Detalle serigrafía de las zonas



2 Selector de Zona de cocción táctil



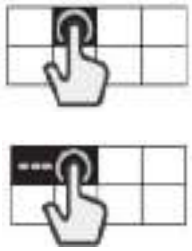

3 Touch Control slider



18 Niveles de Potencia + Booster

4 Asistente de cocción táctil



63 recetas automáticas
e instrucciones paso a paso.

5 Total Flex - 8 zonas de cocción





Gracias a las 8 zonas de cocción y sus 5 mm de grosor la convierten en una placa increiblemente funcional y vanguardista sin necesidad de ventilación frontal.

DISEÑO

PLACA DE INDUCCIÓN MARIS

Potencia regulable
de 2,5 a 7,2 kW



FUNCIONES

> Zona Flexi
> Funciones automáticas: baño maría/derretir, hervir, mantener caliente, pochar/fuego lento
> Booster en cada zona
> Control máximo del nivel de potencia
> Bloqueo infantil

1 Detalle serigrafía de las zonas



2 Funciones automáticas de coción



3 Touch Control slider



18 Niveles de Potencia + Booster

4 Zona Flexi - 4 zonas de cocción



Permite la combinación de dos zonas ampliando la zona de cocción para ollas grandes o cocinar con una sola sartén.

PLACA DE INDUCCIÓN SMART

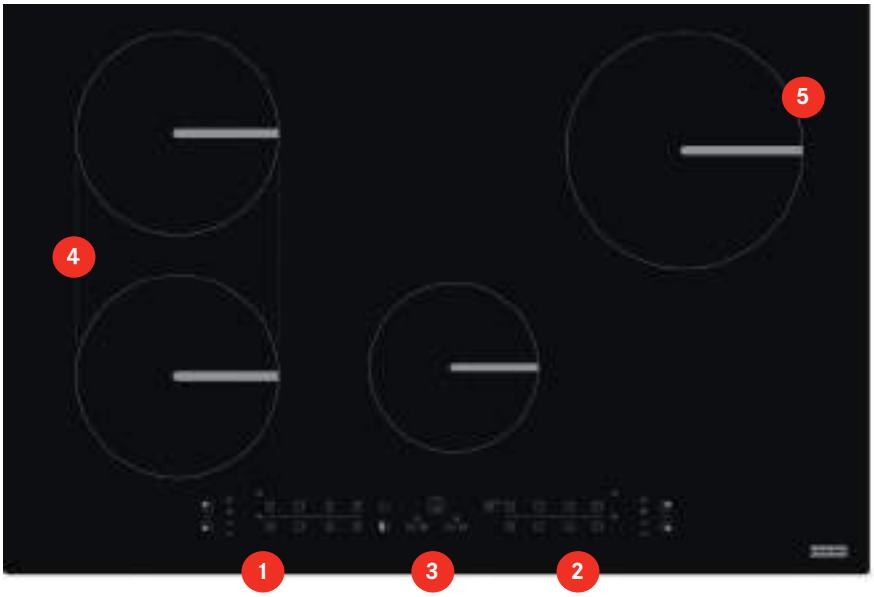

FUNCIONES

> Funciones automáticas: baño maría/derretir, hervir, mantener caliente, pochar/fuego lento.
> Zona Puente y doble Corona
> Booster en cada zona
> Control máximo del nivel de potencia.

1 Selector de Zona de cocción táctil



2 Touch Control slider



3 Funciones automáticas de cocción



9 Niveles de Potencia + Booster

4 Función puente



5 Doble corona*



*Sólo en la placa de inducción SMART FSM 653 I D BK (108.0606.109) de 3 fuegos.



INDUCCIÓN CON ASPIRACIÓN. LA SOLUCIÓN 2 EN 1

Las placas de inducción con campana de extracción incorporada ofrecen una cocción excelente junto a una extracción óptica, sin renunciar a la mejor eficiencia energética del mercado. Además, son la solución compacta y funcional para ambientes tipo isla abiertos al salón.

PRESTACIONES



PERFECTA INTEGRACIÓN

La perfecta integración de la campana en la placa de cocción ofrece una solución elegante y funcional que permite mover los utensilios fácilmente entre las zonas de cocción.



GRAN CAPACIDAD DE ASPIRACIÓN

Al iniciar la cocción, la campana se activa automáticamente y proporciona la aspiración y presión requerida en cada momento (hasta 700 m3/h). Incorpora 3 temperaturas preestablecidas y combina diferentes zonas de cocción para que funcionen como una sola.



SOLIDEZ EN LOS MATERIALES

La rejilla de hierro fundido es resistente al calor y está totalmente alineada a ras de la placa, permitiendo utilizar todo el ancho de la placa de forma cómoda y funcional. Además, la rejilla es de fácil limpieza en el lavavajillas.

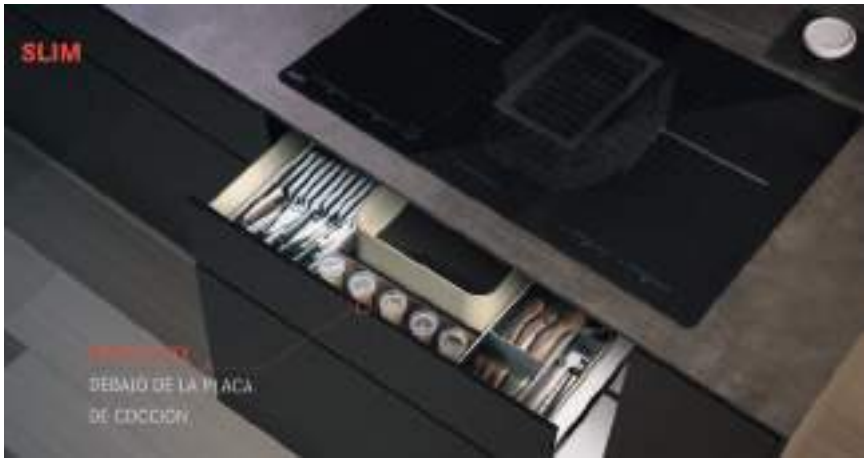

FUNCIONALIDAD EN LAS DIMENSIONES

El reducido espacio que ocupa en el interior del mueble permite aprovechar al máximo el cajón interior.

GAS. COMBINE TRADICIÓN CON INNOVACIÓN



Materiales como el cristal se combinan con parrillas de fundición aportando un toque clásico en cocinas contemporáneas y sofisticadas. Gracias al cierre automático de la llave de gas, la seguridad está asegurada frente a derrames inesperados o corrientes de aire.



COLECCIÓN MYTHOS

La colección Mythos seduce por su diseño elegante sobre cristal negro. Sus quemadores planos de alta eficiencia aseguran un mayor rendimiento y un considerable ahorro energético gracias a su llama vertical, que dirige el calor directamente al recipiente.





MYTHOS 2GETHER

FMY 839 HI 2.0

Placa de Inducción con Aspiración de sobremesa

A+++

DESCUBRE EL VIDEO



Potencia máxima	**7.545 W**
Niveles de potencia	**9 + booster**
Booster	**4 zonas**
Iluminación	**LED blanco**
Temporizador	**4 zonas con autoapagado**
Indicador de	**Bloqueo infantil**
Función	**Puente automático**
Niveles de temperatura	**3 preestablecidos (42°C fundir - 74°C mantener caliente - 92°C cocinar a fuego lento)**
4 elementos inducción	**210 x 190mm de 2.100W y 3.000W** con booster
2 zonas Flexi	**210 x 390 mm de 3.700W**
Totales	**830 x 520 mm**

Cristal Negro

FUN	**340.0597.249**
EAN	**7612985753333**

2.500 €

Conexión automática entre placa y campana

Ver accesorios y más información en la sección campanas pág. 293 >



MARIS 2GETHER

FMA 839 HI

Placa de Inducción con Aspiración de sobremesa

A++



Conexión automática entre placa y campana

Potencia máxima	**7.500 W**
Niveles de potencia	**10**
Booster	**2 zonas**
SuperBooster	**2 zonas**
Iluminación	**LED rojo**
Temporizador	**4 zonas con autoapagado**
Indicador de	**Bloqueo infantil**
Función	**Puente automático**
Niveles de temperatura	**3 preestablecidos (42°C fundir - 74°C mantener caliente - 92°C cocinar a fuego lento)**
4 elementos inducción	**210 x 190mm de 2.100W y 3.000W** con booster
2 zonas Flexi	**210 x 390 mm de 3.700W**
Totales	**830 x 520 mm**

Cristal Negro		
FUN	**340.0595.364**	**1.750 €**
EAN	**7612985747400**	

Ver accesorios y más información en la sección campanas pág. 295 >

Ver tabla técnica y dibujo técnico en pág. 274 >





PLACA DE INDUCCIÓN MYTHOS

DESCUBRE EL VIDEO

NEW

FMY 808 I FP BK

Placa de Inducción Flexi Pro

Potencia regulable de 2,5 a 7,4 kW



Dimensiones	**770 x 510 mm**
Encastre	**750 x 480 mm**
Instalación	**Encastre o a ras**
Profundidad	**510 mm**
Número de zonas	**8**
Display	**Pantalla dual LCD touch control y slider central**
Niveles de potencia	**Progresivos de 1 a 18 + Booster**
Potencia de cada zona	**1.200W, Booster 1.800W**
Temporizador	**Final de cocción para cada zona**
Regulador de potencia	**2,5W - 4kW - 6kW - 7,4kW**
Funciones	**- Asistente Cocción CookAssist con 63 recetas - Flexi Pro - ProCook - Booster en cada zona - Control máximo del nivel de potencia - Bloqueo infantil**
Funciones automáticas	**- Baño maría/derretir, hervir, mantener caliente, pochar/fuego lento, grill, saltear, función café mokka**

FUN	**108.0613.588**	**1.499 €**
EAN	**7612985820455**	

FMY 658 I FP BK

Placa de Inducción Flexi Pro

Potencia regulable de 2,5 a 7,4 kW



Dimensiones	**650 x 510 mm**
Encastre	**560 x 480 mm**
Instalación	**Encastre o a ras**
Profundidad	**510 mm**
Número de zonas	**8**
Display	**Pantalla dual LCD touch control y slider central**
Niveles de potencia	**Progresivos de 1 a 18 + Booster**
Potencia de cada zona	**1.200W, Booster 1.800W**
Temporizador	**Final de cocción para cada zona**
Regulador de potencia	**2,5W - 4kW - 6kW - 7,4kW**
Funciones	**- Asistente Cocción CookAssist con 63 recetas - Flexi Pro - ProCook - Booster en cada zona - Control máximo del nivel de potencia - Bloqueo infantil**
Funciones automáticas	**- Baño maría/derretir, hervir, mantener caliente, pochar/fuego lento, grill, saltear, función café mokka**

FUN	**108.0613.587**	**1.099 €**
EAN	**7612985820448**	

Ver tabla técnica y dibujo técnico en pág. 274 >



PLACA DE INDUCCIÓN MARIS

NEW

FMA 804 I F BK

Placa de Inducción Flexi

Potencia regulable de 2,5 a 7,2 kW



Dimensiones	**770 x 510 mm**
Encastre	**750 x 480 mm**
Instalación	**Encastre o a ras**
Profundidad	**510 mm**
Número de zonas	**4**
Display	**Controles táctiles deslizantes para cada zona de cocción**
Niveles de potencia	**Progresivos de 1 a 18 + Booster**
Temporizador	**Final de cocción para cada zona**
Regulador de potencia	**2,5W - 4kW - 6kW - 7,2kW**
Funciones	**- 4 (2 para cada fuego)** **- Zona Flexi** **- Booster en cada zona** **- Control máximo del nivel de potencia** **- Bloqueo Infantil**
Características por zona	**> Zona Delantera Izquierda:** Diámetro **200 x 170 mm** Potencia **1.750 W** Booster **2.200 W** Funciones automáticas: **hervir y cocción suave (fuego lento)** **> Zona Posterior Izquierda:** Diámetro **200 x 170 mm** Potencia **1.750 W** Booster **2.200 W** Funciones automáticas: **derretir (baño María), mantener caliente** **> Zona Delantera Derecha:** Diámetro **145 mm** Potencia **1.200 W** Booster **1.600 W** Funciones automáticas: **derretir (baño María), mantener caliente** **> Zona Posterior Derecha:** Diámetro **210 mm** Potencia **2.100 W** Booster **3.000 W** Funciones automáticas: **hervir y cocción suave (fuego lento)**
FUN	**108.0606.112**
EAN	**7612985785303**

799 €

FMA 654 I F BK

Placa de Inducción Flexi

Potencia regulable de 2,5 a 7,2 kW



Dimensiones	**650 x 510 mm**
Encastre	**560 x 480 mm (492 max)**
Instalación	**Encastre o a ras**
Profundidad	**510 mm**
Número de zonas	**4**
Display	**Controles táctiles deslizantes para cada zona de cocción**
Niveles de potencia	**Progresivos de 1 a 18 + Booster**
Temporizador	**Final de cocción para cada zona**
Regulador de potencia	**2,5W - 4kW - 6kW - 7,2kW**
Funciones	**- 4 (2 para cada fuego)** **- Zona Flexi** **- Booster en cada zona** **- Control máximo del nivel de potencia** **- Bloqueo Infantil**
Características por zona	**> Zona Delantera Izquierda:** Diámetro **200 x 170 mm** Potencia **1.750 W** Booster **2.200 W** Funciones automáticas: **hervir y cocción suave (fuego lento)** **> Zona Posterior Izquierda:** Diámetro **200 x 170 mm** Potencia **1.750 W** Booster **2.200 W** Funciones automáticas: **derretir (baño María), mantener caliente** **> Zona Delantera Derecha:** Diámetro **145 mm** Potencia **1.200 W** Booster **1.600 W** Funciones automáticas: **derretir (baño María), mantener caliente** **> Zona Posterior Derecha:** Diámetro **210 mm** Potencia **2.100 W** Booster **3.000 W** Funciones automáticas: **hervir y cocción suave (fuego lento)**
FUN	**108.0606.111**
EAN	**7612985785297**

649 €

Ver tabla técnica y dibujo técnico en pág. 274 >



PLACA INDUCCIÓN SMART

NEW

FSM 804 I B BK

Placa de Inducción Puente

Potencia regulable
de 2,5 a 7,2 kW



Dimensiones	**770 x 510 mm**
Encastre	**750 x 480 mm**
Instalación	**Encastre o a ras**
Profundidad	**510 mm**
Número de zonas	**4**
Display	**Touch control para cada zona de cocción, dígitos en rojo**
Niveles de potencia	**Progresivos de 1 a 9 + Booster**
Temporizador	**Final de cocción para cada zona**
Regulador de potencia	**2,5W - 4kW - 6kW - 7,2kW**
Funciones	**Zona Puente, Booster en cada zona, Control máximo del nivel de potencia, Bloqueo Infantil**

> Zona Delantera Izq.:

Diámetro **180 mm**
Potencia **1.800 W**
Booster **2.100 W**
Funciones automáticas:
derretir (baño María), mantener caliente

> Zona Delantera Der.:

Diámetro **145 mm**
Potencia **1.200 W**
Booster **1.600 W**
Funciones automáticas:
derretir (baño María), mantener caliente

> Zona Posterior Izq.:

Diámetro **180 mm**
Potencia **1.800 W**
Booster **2.100 W**
Funciones automáticas:
hervir y cocción suave (fuego lento)

> Zona Posterior Der.:

Diámetro **210 mm**
Potencia **2.100 W**
Booster **3.000 W**
Funciones automáticas:
hervir y cocción suave (fuego lento)

FUN	**108.0606.110**
EAN	**7612985785280**

599 €

PLACA INDUCCIÓN SMART

NEW

FSM 654 I B BK

Placa de Inducción Puente

Potencia regulable de 2,5 a 7,2 kW



Dimensiones	**650 x 510 mm**
Encastre	**560 x 480 mm (492 max)**
Instalación	**Encastre o a ras**
Profundidad	**510 mm**
Número de zonas	**4**
Display	**Touch control para cada zona de cocción, dígitos en rojo**
Niveles de potencia	**Progresivos de 1 a 9 + Booster**
Temporizador	**Final de cocción para cada zona**
Regulador de potencia	**2,5W - 4kW - 6kW - 7,2kW**
Funciones	**Zona Puente, Booster en cada zona, Control máximo del nivel de potencia, Bloqueo Infantil**

> Zona Delantera Izq.:

Diámetro **140 mm**
Potencia **1.200 W**
Booster **3.000 W**
Funciones automáticas:
derretir (baño María), mantener caliente

> Zona Delantera Der.:

Diámetro **180 mm**
Potencia **1.800 W**
Booster **2.100 W**
Funciones automáticas:
derretir (baño María), mantener caliente

> Zona Posterior Izq.:

Diámetro **210 mm**
Potencia **2.100 W**
Booster **2.100 W**
Funciones automáticas:
hervir y cocción suave (fuego lento)

> Zona Posterior Der.:

Diámetro **180 mm**
Potencia **1.800 W**
Booster **2.100 W**
Funciones automáticas:
hervir y cocción suave (fuego lento)

FUN **108.0606.108**
EAN **7612985785266**

449 €

FSM 653 I D BK

Placa de Inducción Puente

Potencia regulable de 2,5 a 7,2 kW



Dimensiones	**650 x 510 mm**
Encastre	**560 x 480 mm**
Instalación	**Encastre o a ras**
Profundidad	**510 mm**
Número de zonas	**3**
Display	**Touch control para cada zona de cocción, dígitos en rojo**
Niveles de potencia	**Progresivos de 1 a 9 + Booster**
Temporizador	**Final de cocción para cada zona**
Regulador de potencia	**2,5W - 4kW - 6kW - 7,2kW**
Funciones	**Zona Puente, Booster en cada zona, Control máximo del nivel de potencia, Bloqueo Infantil, Doble corona**

> Zona Delantera Izq.:

Diámetro **180 mm**
Potencia **1.800 W**
Booster **2.100 W**
Funciones automáticas: **derretir (baño María)**

> Zona Posterior Der.:

Diámetro **290 mm**
Potencia **2.100 W**
Booster **3.600 W**
Funciones automáticas: **hervir**

> Zona Posterior Izq.:

Diámetro **180 mm**
Potencia **1.800 W**
Booster **2.100 W**
Funciones automáticas: **mantener caliente**

FUN **108.0606.109**
EAN **7612985785273**

499 €

FSM 302 I BK

Placa de Inducción Domino

Potencia regulable de 2,5 a 7,2 kW



Dimensiones	**284 x 510 mm**
Encastre	**275 x 490 mm**
Instalación	**Encastre o a ras**
Profundidad	**510 mm**
Número de zonas	**2**
Display	**Touch control para cada zona de cocción, dígitos en rojo**
Niveles de potencia	**Progresivos de 1 a 9 + Booster**
Temporizador	**Final de cocción para cada zona**
Regulador de potencia	**2,5W - 3,6kW**
Funciones	**Booster en cada zona, Control máximo del nivel de potencia, Bloqueo Infantil**

> Zona Delantera:

Diámetro **145 mm**
Potencia **1.200 W**
Booster **1.600 W**
Funciones automáticas: **derretir (baño María)**

> Zona Posterior:

Diámetro **210 mm**
Potencia **2.100 W**
Booster **3.000 W**
Funciones automáticas: **hervir**

FUN **108.0606.106**
EAN **7612985785242**

399 €

Ver tabla técnica y dibujo técnico en pág. 274 >



VITROCERÁMICA

FHR 604 C T BK

Placa de Vitrocerámica

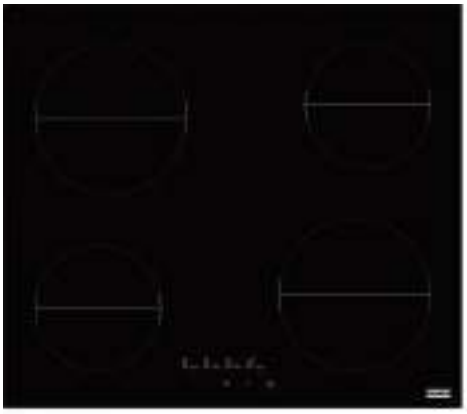

Potencia máxima	**6.000 W**
Totales	**588 x 517 x 62 mm**
Encastre	**560 x 490 mm**
Nº de fuegos	**4**
Valores Caloríficos:	
2 elementos “High Light”	**1.800 W - Ø 180 mm**
2 elementos “High Light”	**1.200 W - Ø 140 mm**
Cristal	
FUN	**108.0530.024**
EAN	**7612985477567**

309 €

VITROCERÁMICA

FHR 603 C TD BK

Placa de Vitrocerámica

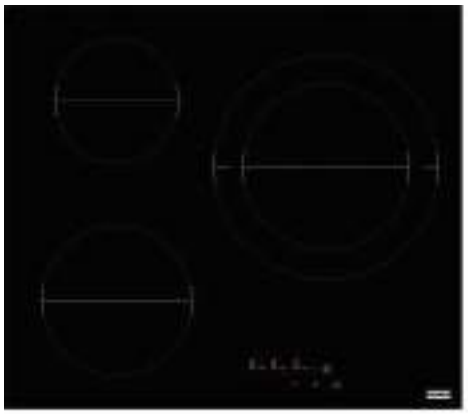

Potencia máxima	**5.400 W**
Totales	**588 x 517 x 62 mm**
Encastre	**560 x 490 mm**
Nº de fuegos	**3**
Valores Caloríficos:	
1 elemento "High Light"	**2.400/1.500 W - Ø 290/250 mm**
1 elemento "High Light"	**1.800 W - Ø 190 mm**
1 elemento "High Light"	**1.200 W - Ø 160 mm**
Cristal	
FUN	**108.0530.022**
EAN	**7612985477550**

325 €

FHR 302 C TD BK

Placa de Vitrocerámica



Potencia máxima	**2.900 W**
Totales	**298 x 517 x 62 mm**
Encastre	**270 x 490 mm**
Nº de fuegos	**2**
Valores Caloríficos:	
1 elemento "High Light"	**1.700/700 W - Ø 180/120 mm**
1 elemento "High Light"	**1.200 W - Ø 140 mm**
Cristal	
FUN	**108.0530.009**
EAN	**7612985477529**

209 €

Modelo	FHR 604 C T BK	FHR 603 C TD BK	FHR 302 C T BK
Código FUN	**108.0530.024**	**108.0530.022**	**108.0530.009**
EAN	7612985477567	7612985477550	7612985477529
Dimensiones (cm)	60	60	30
Tipo	Vitrocerámica	Vitrocerámica	Vitrocerámica
Color	Negro	Negro	Negro
ZONA DE COCCIÓN			
Ø 140 mm Higlight Isıtıcı (1,2 KW)	✓x2	✓	✓
Ø 180 mm Higlight Isıtıcı (1,8 KW)	✓x2	✓	-
Ø 180/120 mm resistencia Dual Higlight (1,7/0,7 kW)	-	-	✓
Ø 300 x 220 mm resistencia Oval Higlight (2,4/1,5 kW)	-	✓	-
Ø 280P (Booster Var)=2.4 kW	-	✓	-
9 niveles de temperatura	✓	✓	✓
Indicador de calor	✓	✓	✓
DISEÑO			
Sin bordes	✓	✓	✓
Touch control	✓	✓	✓
CARACTERÍSTICAS TÉCNICAS			
Potencia Máxima	6 KW	5,4 KW	2,9 KW
Voltage (V)	380	380	380
Certificaciones	CE/ROHS	CE/ROHS	CE/ROHS
Inalámbrico	✓	✓	✓
DIMENSIONES NETAS (MM)			
Altura / Ancho / Profundidad (mm)	62 x 588 x 517	62 x 588 x 517	62 x 298 x 517
EMPAQUETADO			
Protección espuma poliestireno	✓	✓	✓
Altura / Ancho / Profundidad (mm)	150 x 660 x 70	150 x 660 x 570	145 x 345 x 565
INSTALACIÓN			
Ancho / Profundidad (mm)	490 x 560	490 x 560	490 x 255
PESO			
Peso neto / bruto (Kg)	8,3/8,7	-	4/4,85

Ver dibujo técnico en pág. 276 >



PLACA DE GAS MYTHOS

FHCR 905 4G

Placa de Gas Cristal



Diseño elegante con quemadores de llama vertical

Totales	**880 x 510 mm**
Encastre	**840 x 480 mm**
Parrillas	**Fundición**
Válvulas	**De seguridad**
Nº de fuegos	**5**
Encendido	**Eléctrico**
Cristal	**Negro templado**
Quemadores	**Planos de alta eficiencia**
Valores Caloríficos:	
1 quemador	**"A" 1.000 W**
2 quemadores	**"SR" 1.750 W**
1 quemador	**"R" 3.000 W**
1 quemador	**Wok triple llama 4.000 W**

FHCR 905 4G TC
HE BK C
Cristal Negro

FUN	**106.0374.288**
EAN	**7612981604455**

995 €

FHCR 302 2G HE BK C

Placa de Gas Domino Cristal



Totales	**310 x 510 x 40 mm**
Encastre	**250 x 480 mm**
Parrillas	**Fundición**
Válvulas	**De seguridad**
Nº de fuegos	**2**
Encendido	**Eléctrico**
Cristal	**Negro templado**
Quemadores	**Planos de alta eficiencia**
Valores Caloríficos:	
1 quemador	**"A" 1.000 W**
1 quemador	**"R" 3.000 W**

Cristal Negro

FUN	**106.0374.278**
EAN	**7612981604363**

439 €

FHCR 301 1TC HE BK C

Placa de Gas Domino Cristal



Totales	**310 x 510 x 40 mm**
Encastre	**250 x 480 mm**
Parrillas	**Fundición**
Válvulas	**De seguridad**
Nº de fuegos	**1**
Encendido	**Eléctrico**
Cristal	**Negro templado**
Quemadores	**Planos de alta eficiencia**
Valores Caloríficos:	
1 quemador	**Wok triple llama 4.000 W**

Cristal Negro

FUN	**106.0374.275**
EAN	**7612981604356**

410 €

Ver tabla técnica y dibujo técnico en pág. 274 >



PLACA DE GAS GLASS LINEAR

FHNS 705 4G

Placa de Gas





Totales	**680 x 520 x 40 mm**
Encastre	**560 x 490 mm**
Parrillas	**Fundición**
Válvulas	**De seguridad**
Encendido	**Eléctrico**
Cristal	**Templado biselado**
Valores Caloríficos:	
1 quemador	**“A” 1.000 W**
2 quemadores	**“SR” 1.750 W**
1 quemador	**“DC” 3.000 W**
1 quemador	**Wok triple llama 3.800 W**

FHNS 705 4G TC BK C
Cristal Negro

FUN	**106.0490.102**	**409 €**
EAN	**7612981900359**	

FHNS 705 4G TC WH C
Cristal Blanco

FUN	**106.0490.103**	**419 €**
EAN	**7612981900366**	

FHNS 604 4G

Placa de Gas





Totales	**590 x 520 x 40 mm**
Encastre	**560 x 490 mm**
Parrillas	**Fundición**
Válvulas	**De seguridad**
Encendido	**Eléctrico**
Cristal	**Templado biselado**
Valores Caloríficos:	
1 quemador	**“A” 1.000 W**
2 quemadores	**“SR” 1.750 W**
1 quemador	**“DC” 3.000 W**

FHNS 604 4G BK C
Cristal Negro

FUN	**106.0489.940**	**305 €**
EAN	**7612981899714**	

FHNS 604 4G WH C
Cristal Blanco

FUN	**106.0489.961**	**315 €**
EAN	**7612981899820**	

Ver tabla técnica y dibujo técnico en pág. 274 >

PLACA DE GAS SMART

FHM 905 4G LTC XS*

Placa de Gas



Totales	**880 x 510 x 40 mm**
Encastre	**840 x 480 mm**
Parrillas	**Fundición**
Válvulas	**De seguridad**
Encendido	**Eléctrico**
Valores Caloríficos:	
1 quemador	**“A” 1.000 W**
2 quemadores	**“SR” 750 W**
1 quemador	**“TC” 3.300 W**
1 quemador	**“R” 3.000 W**

Acero inox con rejilla de hierro forjado

FUN	**106.0180.937**
EAN	**7612980540907**

635 €

FHSM 755 4G DC XS C

Placa de Gas



Totales	**730 x 510 x 40 mm**
Encastre	**560 x 490 mm**
Parrillas	**Fundición**
Válvulas	**De seguridad**
Encendido	**Eléctrico**
Valores Caloríficos:	
1 quemador	**“A” 1.000 W**
2 quemadores	**“SR” 1.750 W**
1 quemador	**“DC” 3.500 W**
1 quemador	**“R” 3.000 W**

Acero inox con rejilla de hierro forjado

FUN	**106.0554.394**
EAN	**7612985576819**

410 €

FHSM 604 3G DC XS C

Placa de Gas



Totales	**590 x 510 x 40 mm**
Encastre	**560 x 480 mm**
Parrillas	**Fundición**
Válvulas	**De seguridad**
Encendido	**Eléctrico**
Valores Caloríficos:	
1 quemador	**“A” 1.000 W**
2 quemadores	**“SR” 1.750 W**
1 quemador	**“DC” 3.500 W**

Acero inox con rejilla de hierro forjado

FUN	**106.0554.391**
EAN	**7612985576789**

335 €

*Consultar disponibilidad

PLACA DE GAS LINEAR

FHNL 705 4G TC XS E

Placa de Gas



Totales	**680 x 510 x 55 mm**
Encastre	**560 x 490 mm**
Parrillas	**Esmaltadas**
Válvulas	**De seguridad**
Encendido	**Eléctrico**
Valores Caloríficos:	
1 quemador	**“A” 1.000 W**
2 quemadores	**“SR” 1.750 W**
1 quemador	**“R” 3.000 W**
1 quemador	**Wok triple llama 3.800 W**

Acero inox con rejilla de hierro forjado

FUN	**106.0489.672**
EAN	**7612981898502**

315 €

FHNL 604 4G TC XS E

Placa de Gas



Totales	**580 x 510 x 55 mm**
Encastre	**560 x 490 mm**
Parrillas	**Esmaltadas**
Válvulas	**De seguridad**
Encendido	**Eléctrico**
Valores Caloríficos:	
1 quemador	**“A” 1.000 W**
2 quemadores	**“SR” 1.750 W**
1 quemador	**“R” 3.000 W**

Acero inox con rejilla de hierro forjado

FUN	**106.0489.620**
EAN	**7612981898472**

209 €

Ver tabla técnica y dibujo técnico en pág. 274 >

TABLA TÉCNICA PLACAS INDUCCIÓN

Modelo	**FMY 808 I FP BK**	**FMY 658 I FP BK**	**FMA 804 I F BK**	**FMA 654 I F BK**
Código FUN	**108.0613.588**	**108.0613.587**	**108.0606.112**	**108.0606.111**
CARACTERÍSTICAS PRINCIPALES				
Familia	**MYTHOS**	**MYTHOS**	**MARIS**	**MARIS**
Número de Zonas de Cocción	8 - Flexi Full	8 - Flexi Full	4	4
Ancho (cm)	77	65	77	65
Acabado	Negro	Negro	Negro	Negro
Diseño	Sin bordes	Sin bordes	Sin bordes	Sin bordes
Tipo de Instalación	Encastre / A ras	Encastre / A ras	Encastre / A ras	Encastre / A ras
Display	Doble display LCD	Doble display LCD	Slider Touch Control	Slider Touch Control
Slider	si	si	si	si
Nivel de potencia	18 + booster	18 + booster	18 + booster	18 + booster
Color display	Blanco	Blanco	Rojo	Rojo
Timer	para cada zona	para cada zona	para cada zona	para cada zona
Instalación Fast Fix	si	si	si	si
FUNCIONES ESPECIALES				
Funciones automáticas	Cookassist	Cookassist	2 por zona	2 por zona
Booster	8	8	4	4
Zona Puente	-	-	-	-
Zona Flexi	-	-	si	si
Zona FlexPro	si	si	-	-
Bloqueo Infantil	si	si	si	si
Regulación de Potencia (kW)	2.5 – 4.0 – 6.0 – 7.4	2.5 – 4.0 – 6.0 – 7.4	2.5 – 4.0 – 6.0 – 7.2	2.5 – 4.0 – 6.0 – 7.2
ZONA DE COCCIÓN				
Delante Izquierdo				
Forma	Oval	Oval	Rectangular	Rectangular
Dimensión zona (mm)	-	-	200x170	200x170
Potencia normal / Booster (W)	1200 - B:1800	1200 - B:1800	1750 - B:2200	1750 - B:2200
Funciones automáticas	Cookassist	Cookassist	Fuego lento / hervir	Fuego lento / hervir
Posterior izquierda				
Forma	Oval	Oval	Rectangular	Rectangular
Dimensión zona (mm)	-	-	200x170	200x170
Potencia normal / Booster (W)	1200 - B:1800	1200 - B:1800	1750 - B:2200	1750 - B:2200
Funciones automáticas	Cookassist	Cookassist	Baño María Mantener Caliente	Baño María Mantener Caliente
Posterior derecho				
Forma	Oval	Oval	Circular	Circular
Dimensión zona (mm)	-	-	210	210
Potencia normal / Booster (W)	1200 - B:1800	1200 - B:1800	2100 - B:3000	2100 - B:3000
Funciones automáticas	Cookassist	Cookassist	Fuego lento / hervir	Fuego lento / hervir
Delante derecho				
Forma	Oval	Oval	Redondo	Redondo
Dimensión zona (mm)	-	-	145	145
Potencia normal / Booster (W)	1200 - B:1800	1200 - B:1800	1200 - B:1600	1200 - B:1600
Funciones automáticas	Cookassist	Cookassist	Baño María Mantener Caliente	Baño María Mantener Caliente
Centro / Centro izquierda Centro derecha / Frontal central				
Forma	Oval	Oval	-	-
Dimensión zona (mm)	-	-	-	-
Potencia normal / Booster (W)	1200 - B:1800	1200 - B:1800	-	-
Funciones automáticas	Cookassist	Cookassist	-	-
CARACTERÍSTICAS TÉCNICAS				
Potencia máxima (kW)	7,4	7,4	7,2	7,2
Tensión (V)	220-240/380-415	220-240/380-415	220-240/380-415	220-240/380-415
Frecuencia (Hz)	50-60	50-60	50-60	50-60
Longitud del cable de alimentación eléctrica (cm)	150	150	120	120
Tipo de enchufe	sin enchufe	sin enchufe	sin enchufe	sin enchufe
DIMENSIONES				
Dimensiones del producto AxLxP (mm)	57 x 770 x 510	57 x 650 x 510	54 x 770 x 510	54 x 650 x 510
Dimensiones del producto embalado AxLxP (mm)	130 x 860 x 600	130 x 860 x 600	120 x 855 x 600	120 x 855 x 600
Peso neto / bruto (Kg)	15,1 / 16,2	13,4 / 14,5	11,3 / 12,3	10,5 / 11,5

Modelo	**FSM 804 I B BK**	**FSM 654 I B BK**	**FSM 653 I D BK**	**FSM 302 I BK**
Código FUN	**108.0606.110**	**108.0606.108**	**108.0606.109**	**108.0606.106**
CARACTERÍSTICAS PRINCIPALES				
Familia	**SMART**	**SMART**	**SMART**	**SMART**
Número de Zonas de Cocción	4	4	3	2
Ancho (cm)	77	65	65	30
Acabado	Negro	Negro	Negro	Negro
Diseño	Sin bordes	Sin bordes	Sin bordes	Sin bordes
Tipo de Instalación	Encastre / A ras	Encastre / A ras	Encastre / A ras	Encastre / A ras
Display	Touch control	Touch control	Touch control	Touch control
Slider	-	-	-	-
Nivel de potencia	9 + booster	9 + booster	9 + booster	9 + booster
Color display	Rojo	Rojo	Rojo	Rojo
Timer	para cada zona	para cada zona	para cada zona	para cada zona
Instalación Fast Fix	si	si	si	si
FUNCIONES ESPECIALES				
Funciones automáticas	2 por zona	2 por zona	2 por zona	1 por zona
Booster	4	4	3	2
Zona Puente	si	si	si	-
Zona Flexi	-	-	-	-
Zona FlexPro	-	-	-	-
Bloqueo Infantil	si	si	si	si
Regulación de Potencia (kW)	2.5 – 4.0 – 6.0 – 7.2	2.5 – 4.0 – 6.0 – 7.2	2.5 – 4.0 – 6.0 – 7.2	2.5 – 4.0 – 6.0 – 7.2
ZONA DE COCCIÓN				
Delante Izquierdo				
Forma	Circular	Circular	Circular	Circular
Dimensión zona (mm)	145	145	180	145
Potencia normal / Booster (W)	1200 - B:1600	1200 - B:1600	1800 - B:2100	1200 - B:1600
Funciones automáticas	Derretir (baño María) Mantener caliente	Derretir (baño María) Mantener caliente	Derretir (baño María)	Derretir (baño María)
Posterior izquierda				
Forma	Circular	Circular	Circular	Circular
Dimensión zona (mm)	210	210	180	210
Potencia normal / Booster (W)	2100 - B:3000	2100 - B:3000	1800 - B:2100	2100 - B:3000
Funciones automáticas	Fuego lento / hervir	Fuego lento / hervir	Mantener caliente	Mantener caliente
Posterior derecho				
Forma	Circular	Circular	-	-
Dimensión zona (mm)	180	180	-	-
Potencia normal / Booster (W)	1800 - B:2100	1800 - B:2100	-	-
Funciones automáticas	Fuego lento / hervir	Fuego lento / hervir	-	-
Delante derecho				
Forma	Circular	Circular	-	-
Dimensión zona (mm)	180	180	-	-
Potencia normal / Booster (W)	1800 - B:2100	1800 - B:2100	-	-
Funciones automáticas	Derretir (baño María) Mantener caliente	Derretir (baño María) Mantener caliente	-	-
Centro / Centro izquierda Centro derecha / Frontal central				
Forma	-	-	Circular	-
Dimensión zona (mm)	-	-	290	-
Potencia normal / Booster (W)	-	-	2100 - B:3600	-
Funciones automáticas	-	-	Hervir	-
CARACTERÍSTICAS TÉCNICAS				
Potencia máxima (kW)	7,2	7,2	7,2	3,6
Tensión (V)	220-240/380-415	220-240/380-415	220-240/380-415	220-240/380-415
Frecuencia (Hz)	50-60	50-60	50-60	50-60
Longitud del cable de alimentación eléctrica (cm)	120	120	120	120
Tipo de enchufe	sin enchufe	sin enchufe	sin enchufe	sin enchufe
DIMENSIONES				
Dimensiones del producto AxLxP (mm)	54 x 770 x 510	54 x 650 x 510	54 x 650 x 510	54 x 284 x 510
Dimensiones del producto embalado AxLxP (mm)	120 x 855 x 600	120 x 855 x 600	120 x 855 x 600	120 x 350 x 575
Peso neto / bruto (Kg)	11,3 / 12,3	10,5 / 11,5	10,5 / 11,5	5,6 / 6,0

DIBUJOS TÉCNICOS PLACAS

INDUCCIÓN

MYTHOS FMY 808 I FP BK

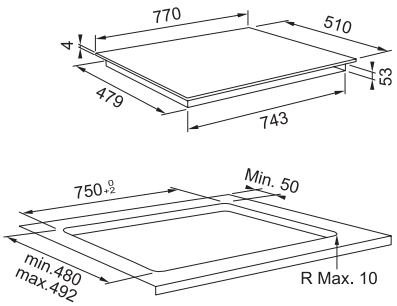

MARIS FMA 804 I F BK
SMART FSM 804 I B BK

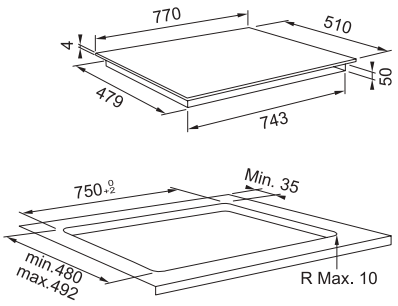

SMART FSM 302 I BK

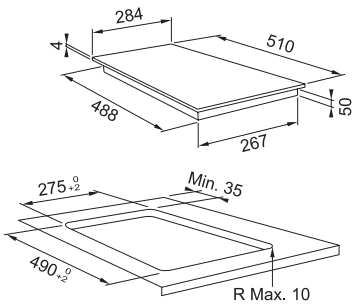

MYTHOS FMY 658 I FP BK

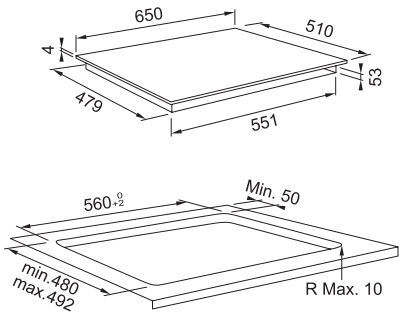

MARIS FMA 654 I F BK
SMART FSM 653 I D BK
SMART FSM 654 I B BK

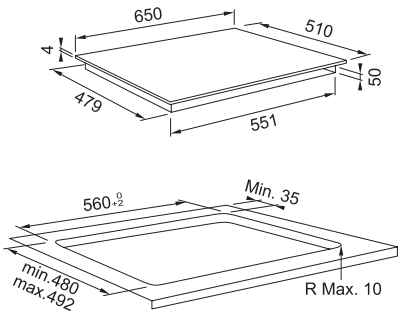

INDUCCIÓN CON ASPIRACIÓN

MYTHOS 2GETHER FMY 839 HI 2.0

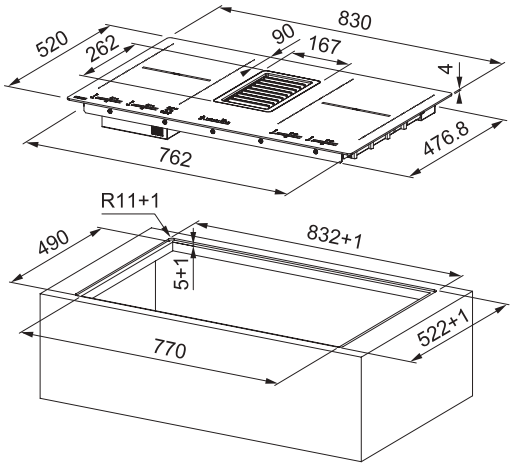

MARIS 2GETHER FMA 839 HI

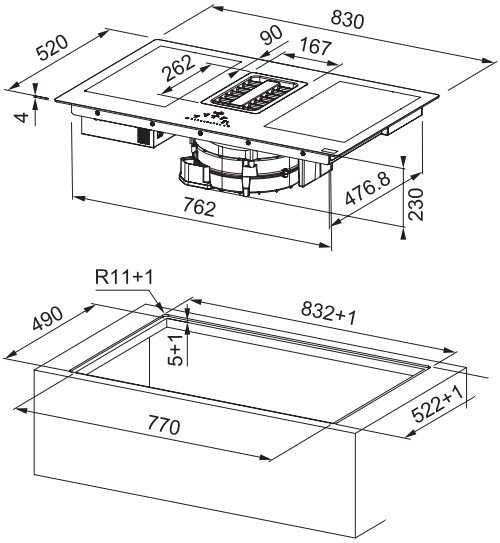

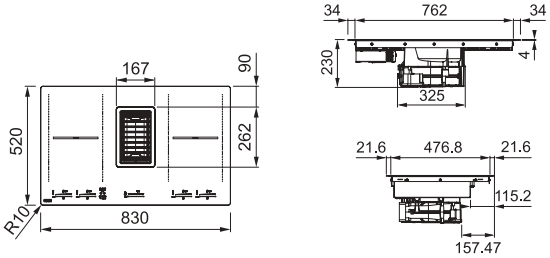

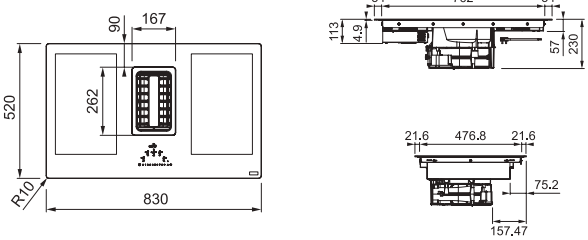

VITROCERÁMICA

FHR 302 C TD BK

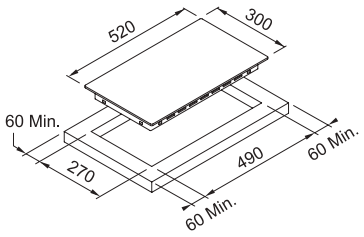

FHR 603 C TD BK
FHR 604 C T BK

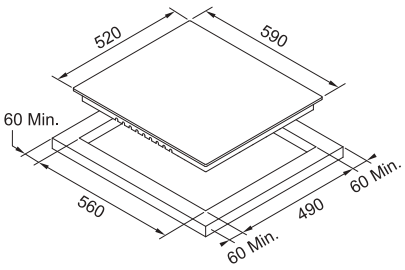

GAS

MYTHOS FHCR 301 1TC HE
MYTHOS FHCR 302 2TC HE

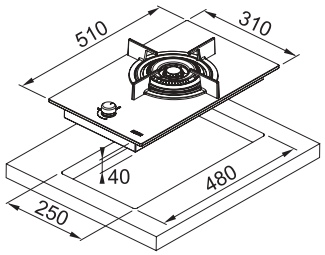

MYTHOS FHCR 905 4G

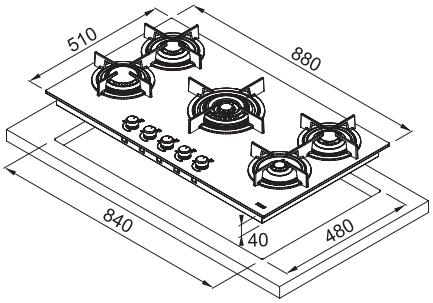

GLASS LINEAR FHNS 604 4G

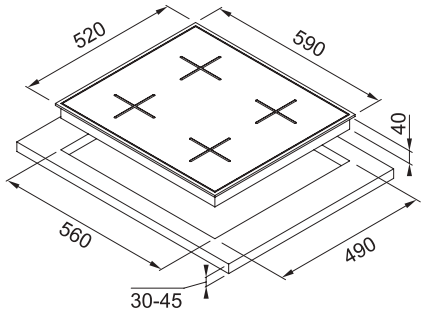

GLASS LINEAR FHNS 705 4G

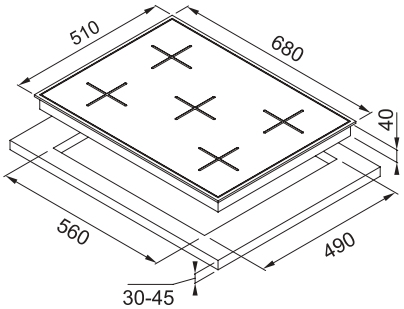

SMART FHSM 604 3G DC

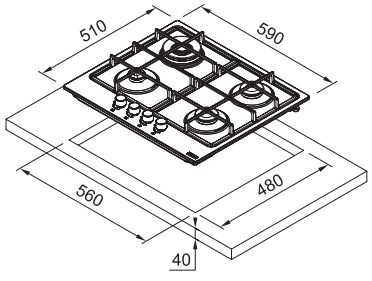

SMART FHSM 755 4G DC

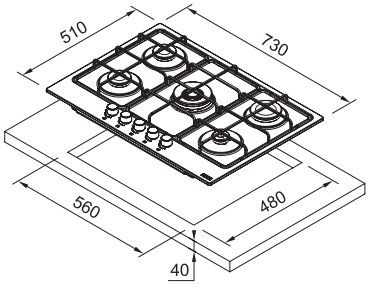

SMART FHSM 905 4G LTC

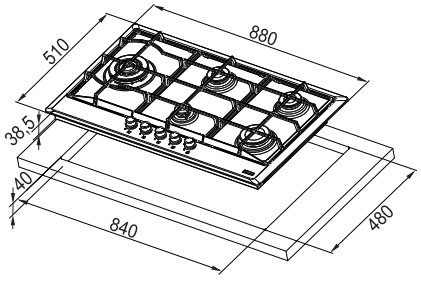

LINEAR FHNL 604 4G TC

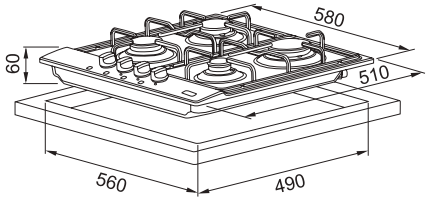

LINEAR FHNL 705 4G TC

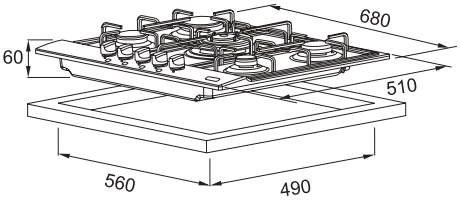





CAMPANAS

GUÍA DE SELECCIÓN 280

UNA CAMPANA IDEAL PARA CADA COCINA 282

MOTORES DE ÚLTIMA GENERACIÓN 284

TECNOLOGÍA E INNOVACIÓN 285

CONSEJOS DE INSTALACIÓN 286

LAS CLAVES DEL ÉXITO 288

FILTROS FRANKE 289

CAMPANAS DE SOBREMESA 290

CAMPANAS DE TECHO 298

CAMPANAS DE ISLA 308

CAMPANAS DECORATIVAS 318

CAMPANAS VERTICALES/INCLINADAS

CAMPANAS DE T INVERTIDA

CAMPANA PIRAMIDAL

CAMPANAS INTEGRACIÓN Y GRUPOS FILTRANTES 338

CAMPANAS EXTRAIBLES 348

TABLA DE FILTROS 350

ACCESORIOS 352

GUÍA DE SELECCIÓN

DE SOBREMESA

A+++ **MYTHOS 2GETHER FMY 839 HI 2.0**
Pág. 293



A++ **MARIS 2GETHER FMA 839 HI**
Pág. 295



B **DOWNDRAFT FDW 908 IB XS**
Pág. 297



DE TECHO

A+ **DROP SLIM SLIM 900/1200**
Pág. 301



A++ **DROP FDR 900/1200**
Pág. 303



A+ **MARIS ISLA FCFL 906/1206**
Pág. 305



A **MARIS FCBI 926**
Pág. 307



DE ISLA

A **CLOUD 1106 BK**
Pág. 311



MERCURY FME 407 BK
Pág. 313



A **TUBE PLUS FTU PLUS 3707**
Pág. 315



A++ **TALE ISLA 905 I XS**
Pág. 317



DECORATIVAS

A+ **NATURE 800 NATURAL OAK FKE**
Pág. 321



A **MINERALE 800 DARK MARBLE FKE**
Pág. 321



A **TRENDLINE PLUS**
Pág. 323



A **SMART DECO FSMD 508**
Pág. 325



A+ **MARIS PLUS 2.0 FMA 2.0 PLUS 907 BK**
Pág. 326



A+ **MARIS 2.0 FMA 2.0**
Pág. 327



A+ **NEO FNO**
Pág. 328



DECORATIVAS

A **LAGO FLG 605/905**
Pág. 329



A **EVO PLUS FPJ**
Pág. 331



A **CRISTAL TOUCH FCR 925 TC**
Pág. 333



A++ **TALE XS**
Pág. 334



B **FORMAT FDF EV8**
Pág. 335



B **D'ECO FDL 6165/9165**
Pág. 336



INTEGRACIÓN Y GRUPOS FILTRANTES

A **ATMOS FSO**
Pág. 341



A **SMART STYLE PRO FST PRO**
Pág. 342



A **SMART STYLE PLUS FST PLUS**
Pág. 343



C **SMART STYLE FSTP 605/905/1205**
Pág. 344



A **BOX PLUS FLUSH FBI FLUSH 540/702**
Pág. 345



C **BOX PLUS FBI 537/737**
Pág. 346



B **GRUPO FILTRANTE FBI 525/705**
Pág. 347



EXTRAÍBLES

D **SMART FSM 601**
Pág. 348



D **FTC 912 XS LED1**
Pág. 349



D **FTC 601 GR/XS**
Pág. 349



D **FTC 632 L**
Pág. 349



UNA CAMPANA IDEAL PARA CADA COCINA

La campana extractora es una pieza fundamental para aumentar el confort y el bienestar en la cocina. También mantiene el aire de nuestra cocina siempre limpio, evita la presencia de humos o malos olores e, incluso, elimina la grasa suspendida en el aire.

Para poder escoger la campana que mejor se adapta a la cocina es necesario tener en cuenta una serie de factores como la superficie, la ventilación del edificio o el diseño de la cocina. Con la amplia gama de campanas de Franke es fácil encontrar la campana que mejor se ajusta a cada hogar.

CAMPANAS DE SOBREMESA

La placa y la campana se combinan en un único producto asegurando una cocción excelente junto a una extracción óptima, sin renunciar a la mejor eficiencia energética del mercado.

- **Motor waterproof**: un motor resistente al agua con desarrollos tan sorprendentes como 800 Pa de presión y una capacidad de aspiración de doble booster.
- **Funciones integradas**: al iniciar la cocción la campana se activa automáticamente.
- **Tecnología**: la inducción combina diferentes zonas de cocción para que funcionen como una sola, e incorpora 3 temperaturas prestablecidas.
- **Diseño**: diseño de vanguardia con elegante e intuitiva pantalla táctil touch control con LED.
- **Materiales de primera calidad**: la rejilla de hierro fundido es resistente al calor y de fácil limpieza en el lavavajillas.
- **Filtro antigrasa**: posee un rendimiento mejorado con 2 superficies de succión. Incorpora 2 prácticos tiradores que facilitan su extracción. Es fácilmente lavable en el lavavajillas.



CAMPANAS DE ISLA Y TECHO

Las campanas de isla o techo representan una solución ideal para cocinas diáfanas y de isla, garantizando la máxima elegancia con unas prestaciones extraordinarias. Constan de motores más reducidos que proporcionan elevadas potencias para poder absorber humos y vapores con la máxima eficiencia.

Sus luces LED son regulables para poder personalizar la intensidad de la luz según el momento del día.





CAMPANAS DECORATIVAS

Las campanas decorativas incorporan una aspiración perimetral que permite una mayor y más eficiente aspiración de humos. Además, este sistema requiere una menor presión, consiguiendo disminuir la percepción del ruido en un 25%.

Los filtros de aluminio multicapa pueden extraerse y limpiarse fácilmente, y garantizan una óptima depuración del aire, absorbiendo el vapor proveniente de la grasa y del humo.

La luz LED que incorporan casi todas las campanas Franke permiten un ahorro energético de hasta un 90% respecto la iluminación tradicional.



CAMPANAS DE INTEGRACIÓN Y GRUPOS FILTRANTES

En línea con las últimas tendencias, estas campanas se integran en el mueble para crear espacios más abiertos y diáfanos. Incorporan un panel de cristal que aporta un plus de elegancia y contribuye a proteger los muebles de humos y vapores.

CAMPANAS EXTRAÍBLES

Las campanas extraíbles son el equilibrio perfecto entre elegancia y funcionalidad. Con su cuerpo delgado y elegante, permiten una integración perfecta en la cocina. Incluyen un elegante panel extraíble compuesto por una lámina de cristal.

MOTORES DE ÚLTIMA GENERACIÓN

Las campanas Franke poseen rendimientos óptimos que ofrecen un equilibrio entre eficiencia y consumo energético.

EBM BRUSHLESS

Uno de los motores más silenciosos y eficientes del mercado.

Made in Germany.



EBM RADICAL

Diseño optimizado para ahorrar espacio aumentando eficiencia y minimizando el ruido.

Made in Germany.



EVO PLUS

El difusor EVO puede ser utilizado en múltiples motores y destaca por su elevada eficiencia energética así como su potente aspiración.



El rendimiento del motor no debe considerarse “independientemente” de la campana a la que pertenece, puesto que la estructura y la tipología de esta tienen un impacto directo en su rendimiento. Las mediciones proporcionadas por el fabricante se encuentran sujetas a las normas UNE-EN 61591, UNE-EN 60704-2-13 Y UNE-EN 60704-3 con campana en versión aspirante.

TECNOLOGÍA E INNOVACIÓN



MOTOR SLIM

En línea con las últimas tendencias, el diseño ultra-delgado del motor Nautilus, ofrece las máximas prestaciones a nivel de presión 590Pa en un cuerpo de tan solo 15cm de grosor.



ANTICONDENSACIÓN

Despídete de la condensación gracias a la doble aspiración del sistema anticondensación.

En paralelo con la aspiración habitual de la campana, el sistema anticondensación inyecta flujos de aire helicoidales cuidadosamente estudiados que generan un efecto vortex acelerando las partículas y homogeneizando la temperatura de la superficie de cocción, de este modo se consigue optimizar la succión y capturar completamente humos y vapores.



AUTOENCENDIDO

La campana Maris Plus 2.0 incorpora un sensor de última generación que permite detectar el incremento de temperatura procedente de la superficie de cocción y automáticamente activa la campana, proporcionando comodidad y flexibilidad en la cocina, ¡para que puedas concentrarte al 100% en tus recetas!

EFICIENCIA SILENCIOSA

Equilibrio entre eficiencia energética y la tranquilidad del silencio.

La campana Tale de Franke ofrece una clasificación energética A++ con tan solo 59dB (A) en máxima capacidad.

A++ ENERGY

59 dB(A)
MAX CAPACITY

SIL&STILL

CONSEJOS DE INSTALACIÓN

Las campanas Franke se pueden instalar en extracción (conexión al exterior a través de un conducto) o bien en recirculación, usando un filtro de carbón.

> RECIRCULACIÓN

En recirculación, el aire pasa a través de los filtros de carbón, que eliminan los olores, para poder difundir este aire purificado y sin olor de nuevo a la cocina.

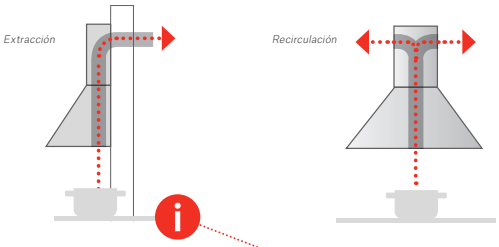

> EXTRACCIÓN

La extracción proporciona una solución más efectiva: el aire es aspirado y filtrado por los filtros metálicos que capturan la grasa antes de devolver el aire al exterior. En este tipo de campanas hay que tener en cuenta una serie de consejos:

- Evitar la formación de codos.
- Preferiblemente codos a 90° o más y no sobrepasar un máximo de 3 codos en toda la instalación (6 m aprox.)
- Respetar los diámetros de salida (15 cm)
- Los accesorios indispensables para una buena instalación son: tubo flexible, abrazaderas, válvula antirretorno.



> INSTALACIÓN ADECUADA

La distancia de instalación depende de la tipología de la campana (seguir siempre las indicaciones del manual de instalación) y tipo de placa de cocción, placa eléctrica o placa de gas.

Es recomendable encender la campana unos minutos antes de comenzar a cocinar para crear un flujo de aire natural en la cocina, y así capturar humos y vapores tan pronto se liberan. También es recomendable detener la campana como mínimo 5 minutos después de finalizar la cocción para dejar un ambiente libre de olores.

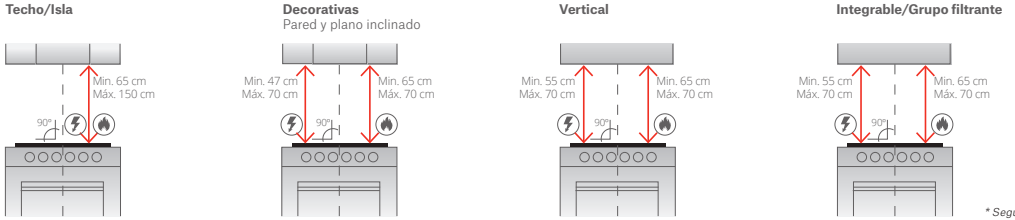

** Seguir las indicaciones del manual de instalación.*

INSTALACIÓN CAMPANAS DE TECHO

En la instalación de una campana de techo, hay que respetar una serie de requisitos:

- La estructura portante debe soportar una carga mínima de 50 kg.
- La distancia entre la campana y la superficie de cocción no debe superar 1,5 m.
- En versión reciclante, la rejilla de evacuación debe instalarse a más de 1 m de cualquier obstáculo para evitar que el flujo de aire vuelva a la zona de cocción.

MOTOR SLIM

Para los modelos con este tipo de motor, Drop Slim, Maris Isla y Mythos Flat hay que tener en cuenta:

- Una altura mínima de 20 cm entre el techo y el falso techo para la instalación de la caja del motor.
- Salida del conducto en plana lateral.
- Para facilitar la instalación es posible rotar el motor con la intención de adaptar la salida adelante o hacia atrás, así como de izquierda o derecha (Drop Slim).



MOTOR ESTÁNDAR

Para estos modelos hay que tener en cuenta:

- Una altura mínima de 30 cm entre el techo y el falso techo para la instalación de la caja del motor.
- La salida en conducto redondo de diámetro Ø 150 mm
- Para facilitar la instalación del conducto de evacuación, es posible modificar la posición del conducto de evacuación apuntándolo al frente, atrás, izquierda o derecha.

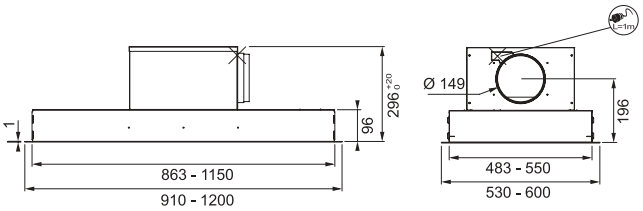

MOTOR EN REMOTO

Este motor está incluido en los modelos Drop y Maris aunque es necesario adquirir el kit para su instalación por separado.

- Altura mínima de 20 cm entre el techo y el falso techo para la instalación del cuerpo.
- La salida de la campana debe ser en conducto horizontal plano o bien de diámetro Ø 200 mm.
- Para facilitar la instalación, es posible modificar la posición de la evacuación orientándola hacia adelante, hacia atrás, izquierda o derecha.

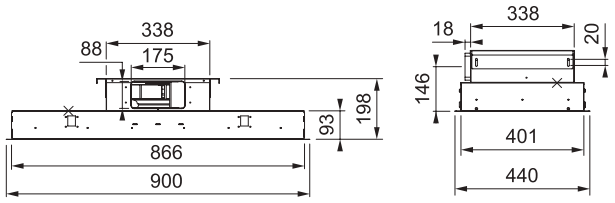

> KIT DE INSTALACIÓN EN REMOTO

2 cubiertas: una para colocar en el cuerpo de la campana y una para instalar en el motor

2 bridas de diámetro Ø 200 mm: una para instalar en la tapa colocada en el cuerpo de la campana, una para instalar en la cubierta del motor.

2 bridas para la salida en conducto plano: una para instalar en la tapa colocada en el cuerpo de la campana, una para instalar en la cubierta del motor

2 soportes de fijación para fijar el motor

1 cable de conexión para conectar campana y motor.



LAS CLAVES DEL ÉXITO

La gama de campanas Franke garantiza unos niveles óptimos de aspiración, presión y nivel sonoro para disfrutar del máximo confort en la cocina.

ASPIRACIÓN

La aspiración nos muestra la cantidad de aire por hora que es necesario mover para disfrutar de un ambiente puro en la cocina.

A la hora de escoger las prestaciones de la campana es importante tener en cuenta la fórmula de confort, que consiste en asegurar 10 cambios del aire por hora en la cocina.

Ejemplo:

12 m^2 (superficie) x 2,5 m (altura) x 10 extracciones/h=300 m^3/h

Esto implica que el máximo confort se consigue extrayendo 300 m^3/h sin superar los 55 dBA (en caso de una cocina abierta no hay que tener en cuenta el volumen en m^3).

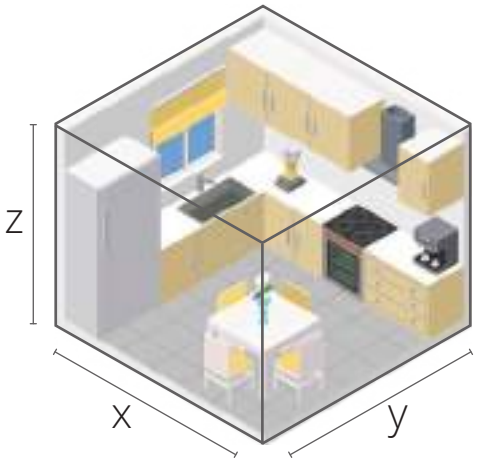

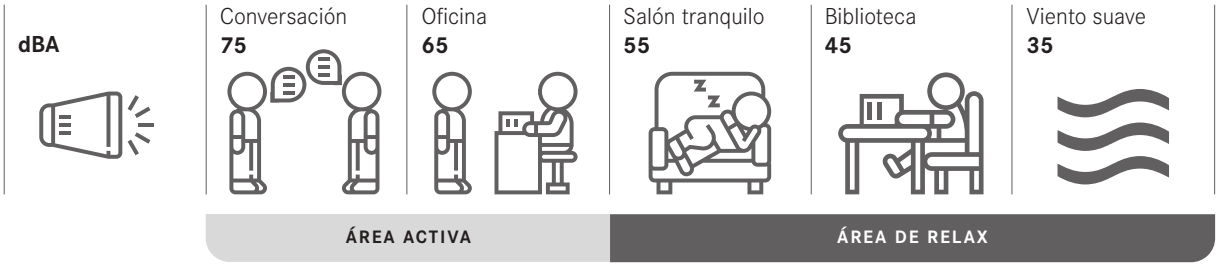



PRESIÓN

La presión señala la capacidad de la campana para expulsar vapores y olores aspirados durante la cocción.

NIVEL SONORO

El nivel sonoro proporciona información en dBA de los niveles de rumorosidad. Como media, 55 - 65 dBA se considera un nivel de ruido óptimo similar al nivel sonoro de una oficina.

FILTROS FRANKE

El filtro es un elemento esencial en una campana extractora. Es el encargado de retener la grasa y los olores generados al cocinar gracias a una membrana con orificios que además captura la grasa. Sin el filtro, los gases expulsados serían más contaminantes y además irían ensuciando el tubo de grasa con el paso del tiempo.



FILTROS DE GRASA

Franke ha desarrollado filtros metálicos de alto rendimiento que retienen humos y vapores.

Se recomienda lavarlos cada 2 meses aproximadamente con un desengrasante normal en el lavavajillas.

FILTROS DE CARBÓN

Son los responsables del tratamiento de olores y se utilizan en instalaciones de recirculación.

Distinguimos 3 tipos de filtros en función a sus prestaciones:

> ESTÁNDAR

Filtros compuestos de una combinación de carbón activo, que se encarga de eliminar los olores del ambiente producidos durante el proceso de cocción. Deben ser sustituidos cada 4 meses.

> LARGA DURACIÓN

Filtros de carbón activo compuestos por una densa espuma de carbón activo, protegidos por una resistente carcasa de metal. Cuentan con una tecnología multi capa que aumenta la eficiencia del filtrado. En una primera fase se realiza un pre filtrado que captura partículas de mayor tamaño y en una segunda fase se eliminan partículas concentradas para garantizar la máxima pureza del aire.

> HIGH PERFORMANCE

Filtros de alto rendimiento compuestos por una estructura micro granular, que contiene una elevada concentración de carbón activo, y que garantiza una capacidad de filtrado del 80%. Su duración es de seis meses, dos veces más que los filtros de carbón estándar, permitiendo un ahorro económico de un 20%.





CAMPANAS DE SOBREMESA

MYTHOS 2GETHER	293
MARIS 2GETHER	295
DOWNDRAFT	297



MYTHOS 2GETHER

DESCUBRE EL VIDEO

FMY 839 HI 2.0

Campana encastre de sobremesa con inducción Flexi

A+++

F LED 1 2 3 4 5



Conexión automática entre placa y campana

Totales	**830 x 520 mm**

CARACTERÍSTICAS CAMPANAS

Motor	**Brushless Radical Waterproof**
Mandos	**Slider Touch Control**
Aspiración	**Superficial**
Velocidades	**8 + 2 intensivas**
Temporizador	**De apagado 15 min.**
Diámetro de salida	**220 x 90 mm**
Filtros	**Aluminio multicapa**
Indicador de	**Saturación de filtros de grasa y carbón activo**
Colector de líquidos	**250 + 200 cl o conexión directa al desagüe**

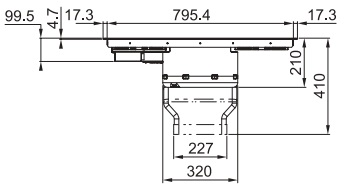

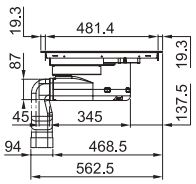

CARACTERÍSTICAS PLACA INDUCCIÓN

Potencia máxima	**7.545 W**
Niveles de potencia	**9 + booster**
Booster	**4 zonas**
Niveles de temperatura	**3 preestablecidos (42°C fundir - 74°C mantener caliente - 92°C cocinar a fuego lento)**
Función	**Puente automático**
Temporizador	**4 zonas con autoapagado**
Bloqueo	**Infantil**
Iluminación	**LED blanco**

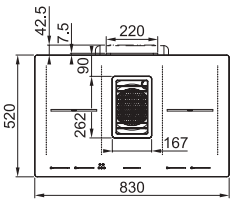

Valores caloríficos

4 elementos inducción	**210 x 190 mm de 2.100W y 3.000W** con booster
2 zonas Flexi	**210 x 390 mm de 3.700W**

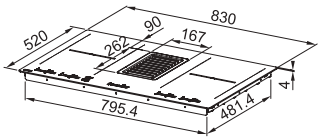

Prestaciones Campana

Velocidad	Mín.	Máx.	Int.
Aspiración (m^3/h)	245	550	700
Presión (Pa)	290	555	560
Potencia (W)	35	140	220
P. Sonora (dBA)	51	66	72

Medición según normas: UNE-EN 61591, UNE-EN 60704-2-13 y UNE-EN 60704-3 con campana en versión aspirante.

Cristal Negro	
FUN	**340.0597.249**
EAN	**7612985753333**

2.500 €

Campanas

ADQUIRIR SIEMPRE UNO DE LOS KITS DE INSTALACIÓN:

Aspirante trasera



Aspirante lateral

1
112.0539.569
Kit extracción



Filtrante h60

2
112.0539.568
Kit recirculación zócalo 6cm



Filtrante h100

3
112.0539.570
Kit recirculación zócalo 10cm



Instalación encastre

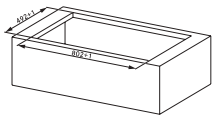

Instalación a ras

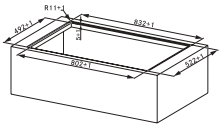

El producto también está preparado para instalarse en un mueble de 70cm de profundidad.

Accesorios opcionales

1
112.0539.569
Kit extracción
€ 95



2
112.0539.568
Kit recirculación 6cm
€ 339



3
112.0539.570
Kit recirculación 10cm
€ 365



4
112.0548.447
Filtro carbón activo 6cm
€ 129



5
112.0548.448
Filtro carbón activo 10cm
€ 149





MARIS 2GETHER

FMA 839 HI

Campana encastre sobremesa con inducción Flexi

A++

F LED 1 2 3 4 5



Conexión automática entre placa y campana

Totales	**830 x 520 mm**

CARACTERÍSTICAS CAMPANAS

Motor	**Brushless Radical Waterproof**
Mandos	**Slider Touch Control**
Aspiración	**Superficial**
Velocidades	**8 + 2 intensivas**
Temporizador	**De apagado 15 min.**
Niveles de potencia	**10**
Diámetro de salida	**220 x 90 mm**
Filtros	**Aluminio multicapa**
Indicador de	**Saturación de filtros de grasa y carbón activo**
Colector de líquidos	**250 + 200 cl o conexión directa al desagüe**
Rejilla de	**Hierro fundido totalmente integrada**

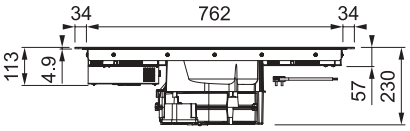

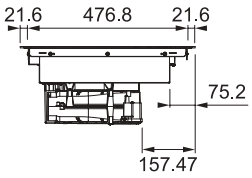

CARACTERÍSTICAS PLACA INDUCCIÓN

Potencia máxima	**7.500 W**
Booster	**2 zonas**
SuperBooster	**2 zonas**
Niveles de temperatura	**3 preestablecidos (42°C fundir - 74°C mantener caliente - 92°C cocinar a fuego lento)**
Función	**Puente automático**
Temporizador	**4 zonas con autoapagado**
Bloqueo	**Infantil**
Iluminación	**LED rojo**

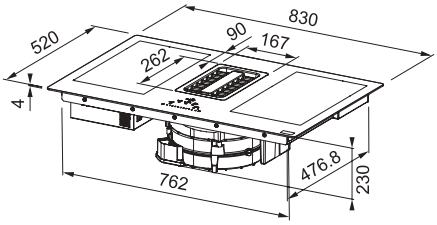

Valores caloríficos

4 elementos inducción	**210 x 190mm de 2.100W y 3.000W** con booster
2 zonas Flexi	**210 x 390 mm de 3.700W**

Cristal Negro
FUN **340.0595.364**
EAN **7612985747400**

1.750 €

Prestaciones

Velocidad	Mín.	Máx.	Int.
Aspiración (m^3/h)	245	550	700
Presión (Pa)	290	555	560
Potencia (W)	35	140	220
P. Sonora (dBA)	51	66	72

Medición según normas: UNE-EN 61591, UNE-EN 60704-2-13 y UNE-EN 60704-3 con campana en versión aspirante.

ADQUIRIR SIEMPRE UNO DE LOS KITS DE INSTALACIÓN:

Aspirante trasera



Aspirante lateral

1
112.0539.569
Kit extracción



Filtrante h60

2
112.0539.568
Kit recirculación zócalo 6cm



Filtrante h100

3
112.0539.570
Kit recirculación zócalo 10cm



Instalación encastre

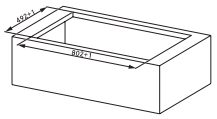

Instalación a ras

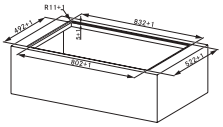

El producto también está preparado para instalarse en un mueble de 70cm de profundidad.

Accesorios opcionales

1
112.0539.569
Kit extracción
€ 95



2
112.0539.568
Kit recirculación 6cm
€ 339



3
112.0539.570
Kit recirculación 10cm
€ 365



4
112.0548.447
Filtro carbón activo 6cm
€ 129



5
112.0548.448
Filtro carbón activo 10cm
€ 149





DOWNDRAFT

FDW 908 IB XS

Campana encastre sobremesa

B

4 30 F LED 24h 1 2 3



Salida orientable en 4 posiciones

Iluminación decorativa de intensidad regulable

Motor	**Energy 800 Plus**
Mandos	**Ghost - Touch Control**
Velocidades	**4 + intensiva**
Aspiración	**Perimetral**
Iluminación	**LED 1 x 7 W**
Temporizador	**De apagado 30 min.**
Indicador de	**Saturación de filtros de grasa (gota) y carbón (C)**
Función	**Bloqueo infantil**
Diámetro de salida	**150 mm**
Ancho	**80 cm**
Filtros	**Aluminio multicapa**

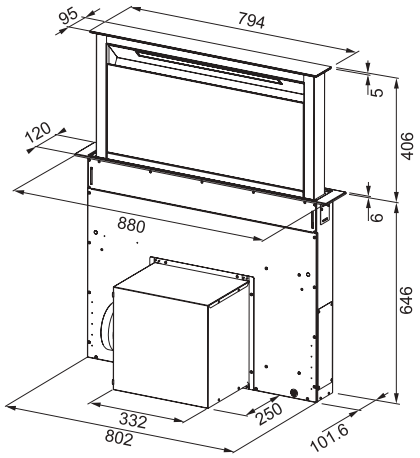

Prestaciones

Velocidad	Mín.	Máx.	Int.
Aspiración (m^3/h)	160	420	670
Presión (Pa)	140	530	540
Potencia (W)	65	190	270
P. Sonora (dBA)	38	57	69

Medición según normas: UNE-EN 61591, UNE-EN 60704-2-13 y UNE-EN 60704-3 con campana en versión aspirante.

Instalación

Puede instalarse tanto desde arriba como desde abajo de la encimera.

Distancia entre placa de cocción y campana mín 3cm y máx 5cm.

Consultar manual para instalación con placas de gas.

Cristal Negro / Acero Inox

FUN	**110.0365.588**
EAN	**7612981558802**

1.799 €

Campanas

SISTEMA DOWNDRAFT
Movimiento ascendente/ descendente de la campana



4 VELOCIDADES + BOOSTER
Rendimiento óptimo adaptado a cualquier cocción



MANDOS TÁCTILES
Simplicidad y facilidad de uso para un acabado perfecto



CONFORT
Iluminación LED en la placa de cocción



Accesorios opcionales

1
112.0174.991
Control remoto
€ 39



2
112.0262.703
Set 2 filtros rectangulares carbón activo de alto rendimiento, lavables (función filtrante)
€ 125



3
112.0289.753
Filtro de carbón
€ 109



*Consultar disponibilidad





CAMPANAS DE TECHO

DROP SLIM	301
DROP	303
MARIS ISLA	305
MARIS	307



DROP SLIM

NEW

SLIM 900/1200

Campana de techo

A+



¡Campana de tan sólo 20 cm de alto! Ideal para techos reducidos

Salida de motor orientable 360°

Motor	**EBM**
Mandos	**Electrónicos**
Velocidades	**8 + intensiva**
Iluminación	**LED 6 x 1W regulable**
Temporizador	**De apagado 30 min.**
Indicador	**Saturación de filtros antigrasa y carbón**
Función	**24h**
Diámetro de salida	**180 x 90 mm convertible 150 mm**
Ancho	**90/120 cm**
Filtros	**Acero inoxidable**
Opciones instalación	**Motor orientable 360°**
Salida del motor	**Por la parte frontal y posterior (lados más largos)**
Incluye	**Control remoto**

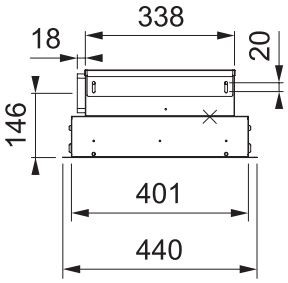

Nota Slim design: solo requiere 19,2 cm para instalación en el hueco del techo.

Prestaciones

Velocidad	1	2	3	Int.
Aspiración (m³/h)	45	244	532	704
Presión (Pa)	110	180	385	792
Potencia (W)	5	12	52	137
P. Sonora (dBA)	41	54	61	70

Medición según normas: UNE-EN 61591, UNE-EN 60704-2-13 y UNE-EN 60704-3 con campana en versión aspirante.

ANCHO 90:

SLIM 900 XS Acero inoxidable FUN EAN	**350.0597.372** **7612985753623**	**1.629 €**
SLIM 900 WH Blanco FUN EAN	**350.0597.373** **7612985753630**	**1.649 €**
SLIM 900 BK Negro FUN EAN	**350.0607.345** **7612985790673**	**1.649 €**

ANCHO 120:

SLIM 1200 XS Acero inoxidable FUN EAN	**350.0597.374** **7612985753647**	**1.699 €**
SLIM 1200 WH Blanco FUN EAN	**350.0597.375** **7612985753654**	**1.799 €**

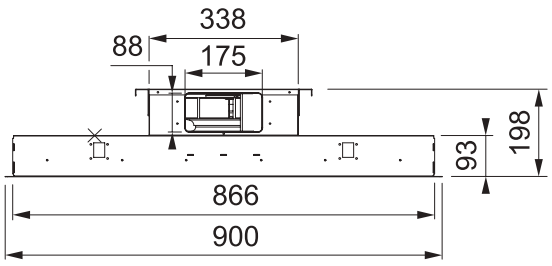

Accesorios opcionales

1

112.0373.739
Filtros carbón high performance
€ 59



Accesorios incluidos

2

112.0174.991
Control remoto





DROP

FDR 900/1200

Campana de techo

A++

3± 30 F LED 1 2 3



Motor	**E+**
Mandos	**Electrónicos**
Velocidades	**3 + intensiva**
Aspiración	**Perimetral**
Iluminación	**LED 4 x 1 W (90)** **LED 6 x 1 W (120)**
Temporizador	**De apagado 30 min.**
Indicador	**Saturación de filtros**
Diámetro de salida	**150 mm**
Ancho	**90/120cm**
Filtros antigrasa	**Acero inoxidable**
Salida del motor	**Orientable**
Incluye	**Control remoto**

Máximo confort con la iluminación regulable

Muy silenciosa gracias al motor remoto

Salida de motor orientable 360°

ANCHO 90:

FDR 900 XS
Acero inoxidable
FUN **350.0562.356**
EAN **7612985626187**
1.299 €

FDR 900 WH
Blanco
FUN **350.0562.357**
EAN **7612985626194**
1.359 €

ANCHO 120:

FDR 1200 XS
Acero inoxidable
FUN **350.0562.358**
EAN **7612985626200**
1.389 €

FDR 1200 WH
Blanco
FUN **350.0562.360**
EAN **7612985626217**
1.409 €

Prestaciones

Velocidad	1	2	3	Int.
Aspiración (m³/h)	246	559	650	839
Presión (Pa)	180	370	420	460
Potencia (W)	11	48	115	170
P. Sonora (dBA)	45	58	63	66

Medición según normas: UNE-EN 61591, UNE-EN 60704-2-13 y UNE-EN 60704-3 con campana en versión aspirante.

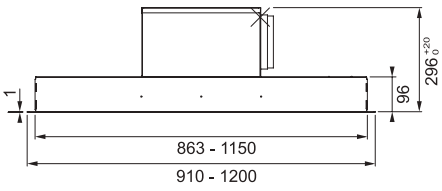

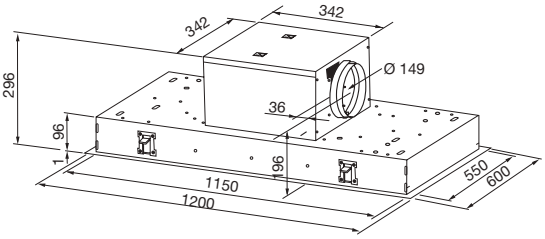

Accesorios opcionales

1
112.0373.739
Filtros carbón high performance
€ 59



2
112.0562.418
Kit instalación remoto (Consultar el manual de instalación)
€ 315



Este kit permite separar el motor de la campana, garantizando un gran confort acústico.

Instalación preparada para una estructura de 20 cm.

El motor puede instalarse en otra estancia(garaje, ático...)

Este kit incluye:
- **2 tapas**
- **2 abrazaderas Ø200 mm**
- **2 bridas para salida en conducto plano**
- **2 soportes de fijación**
- **1 cable de conexión**

Accesorios incluidos

3
112.0174.991
Control remoto



Campanas



MARIS ISLA

FCFL 906/1206

Campana de techo

A+

3 ± 30 F LED 1 2







Motor	**EBM Radical**
Mandos	**Electrónicos**
Velocidades	**3 + intensiva**
Aspiración	**Perimetral**
Iluminación	**LED 4 x 2 W**
Temporizador	**De apagado 30 min.**
Indicador	**Saturación de filtros**
Diámetro de salida	**150 mm**
Ancho	**90/120 cm**
Encastre en techo	**475 x 885 mm (90)** **475 x 1185 mm (120)**
Filtro antigrasa	**Aluminio multicapa**
Diámetro de salida	**150 mm**
Salida del motor	**Orientable por la parte frontal y posterior (lados largos)**
Incluye	**Control remoto**

Cuerpo extrafino de sólo 20 cm

Prestaciones

Velocidad	1	2	3	Int.
Aspiración (m³/h)	480	550	620	700
Presión (Pa)	310	410	520	690
Potencia (W)	60	85	110	145
P. Sonora (dBA)	63	66	70	72

Medición según normas: UNE-EN 61591, UNE-EN 60704-2-13 y UNE-EN 60704-3 con campana en versión aspirante.

ANCHO

90:

FCFL 906 XS Acero inoxidable FUN EAN	**350.0490.864** **7612981902919**	**1.369 €**
FCFL 906 WH Blanco FUN EAN	**350.0536.873** **7612985507936**	**1.419 €**
FCFL 906 BK* Negro FUN EAN	**350.0577.974** **7612985683777**	**1.419 €**

ANCHO 120:

FCFL 1206 XS Acero inoxidable FUN EAN	**350.0536.872** **7612985507929**	**1.449 €**
FCFL 1206 WH Blanco FUN EAN	**350.0536.874** **7612985507943**	**1.499 €**
FCFL 1206 BK* Negro FUN EAN	**350.0577.973** **7612985683760**	**1.499 €**

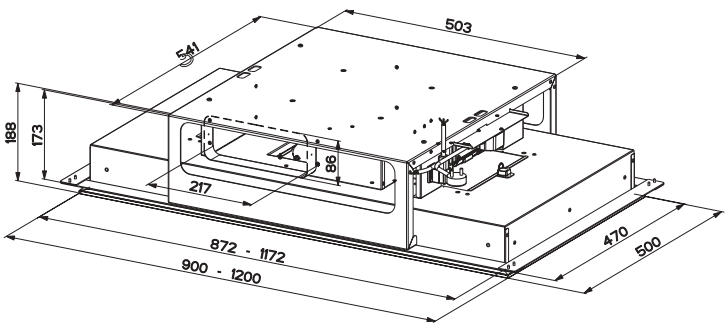

Slim design: solo requiere 19,2 cm para instalación en el hueco del techo.

Accesorios opcionales

1

112.0339.360
Set 4 filtros larga duración rectangular FBR
€ 105



Accesorios incluidos

2

112.0174.991
Control remoto



*Bajo demanda



MARIS

FCBI 926

Campana de techo

A



Motor	**EVO Plus**
Mandos	**Electrónicos**
Velocidades	**3 + intensiva**
Iluminación	**4 x 2 W regulable**
Temporizador	**De apagado 30 min.**
Indicador	**Saturación de filtros antigrasa y carbón**
Función	**24h**
Diámetro de salida	**150 mm**
Ancho	**90 cm**
Filtros	**Acero inoxidable**
Motor orientable	**360°**
Incluye	**Control remoto**

Salida del motor orientable 360°

Prestaciones

Velocidad	1	2	3	Int.
Aspiración (m^3/h)	290	400	560	700
Presión (Pa)	430	490	530	560
Potencia (W)	190	230	255	270
P. Sonora (dBA)	53	62	70	72

Medición según normas: UNE-EN 61591, UNE-EN 60704-2-13 y UNE-EN 60704-3 con campana en versión aspirante.

FCBI 926 XS
Acero inoxidable
FUN **350.0590.184**
EAN **7612985729147**
899 €

FCBI 926 WH
Blanco
FUN **350.0590.183**
EAN **7612985729130**
949 €

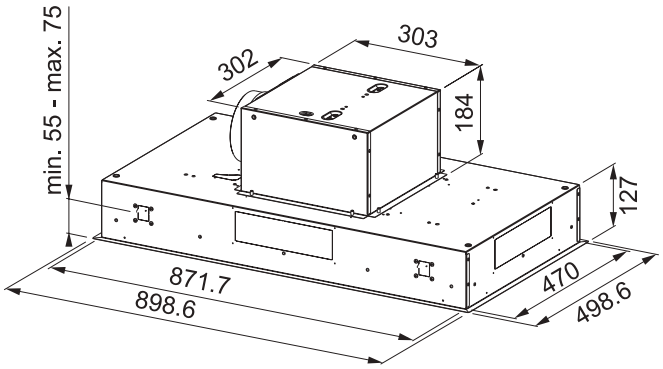

Accesorios opcionales

1
112.0152.193
Set filtro carbón activo
€ 35



2
112.0174.995
Set 2 filtros carbón
High Performance
Disco FBR
€ 80



3
112.0492.115
Set 2 filtros carbón
Larga duración
Disco FBR
€ 65



Accesorios incluidos

4
112.0174.991
Control remoto







CAMPANAS DE ISLA

CLOUD	311
MERCURY	313
TUBE PLUS	315
TALE ISLA	317





CLOUD

NEW

CLOUD 1106 BK*

Campana de isla

A

3 ± 1



Motor	**EVO BRS**
Dimensiones	**1.150 x 700 mm (ancho x prof)**
Mandos	**Touch. Panel LED. Temporizador**
Velocidades	**3 + intensiva**
Iluminación	**1 x 15 W. Proporciona luz ambiental con gran superficie iluminada**
Cables	**Ajustables para adaptarse a la altura del techo**
Instalación	**En recirculación**
	La campana detecta cambios de temperatura por encima de los 50 grados y se inicia automáticamente
Incluye	**Filtros de carbón de larga duración lavables.**

Cloud, un icono de diseño flotante que ilumina la cocina y crea ambientes únicos y exclusivos

Acero inox/Negro
1106 BK

FUN	**345.0529.584**
EAN	**7612985475167**

3.999 €

Prestaciones

Velocidad	Mínima	Máxima	Intensiva
Aspiración (m^3/h)	330	560	680
Potencia (W)	170	220	290
P. Sonora (dBA)	56	67	71

Medición según normas: UNE-EN 61591, UNE-EN 60704-2-13 y UNE-EN 60704-3 con campana en versión aspirante.

LUZ AMBIENTAL con gran superficie iluminada



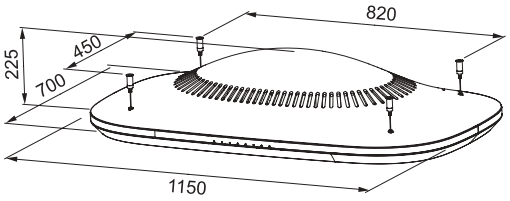

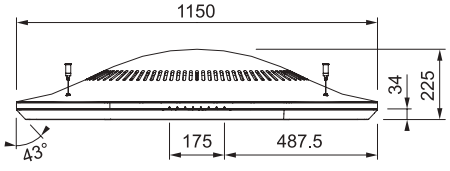

Accesorios incluidos

1

112.0547.940
Filtro carbón



*Bajo demanda



MERCURY

NEW

FME 407 BK*

Campana de isla

1 2 3 4



Motor	**ENERGY 800**
	Potencia máx. 250 W
Dimensiones	**400 x 382 mm (ancho x alto)**
Mandos	**Soft Touch**
Velocidades	**3 + intensiva**
Aspiración	**Perimetral**
Iluminación	**LED, 2 x 5 W. Regulable**
Filtros de Grasa	**Aluminio**

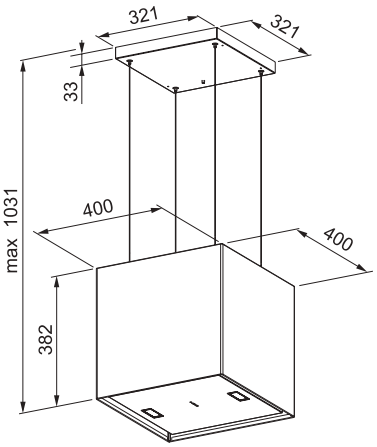

Negro mate
FME 407 BK

FUN	**110.0260.619**
EAN	**7612980920754**

899 €

Campana flotante en negro mate que simula una lámpara de diseño

La fuerza silenciosa del sistema perimetral limpia mágicamente el aire, manteniendo el ambiente limpio y puro

La campana se puede nivelar en altura

Prestaciones

Velocidad	Mínima	Máxima	Intensiva
Aspiración (m^3/h)	220	420	450
Presión (Pa)	360	480	500
Potencia (W)			250
P. Sonora (dBA)	60	73	75

Medición según normas: UNE-EN 61591, UNE-EN 60704-2-13 y UNE-EN 60704-3 con campana en versión aspirante.

Accesorios opcionales

1
112.0174.991
Control remoto
€ 39



2
112.0152.193
Set filtro carbón activo
€ 35



3
112.0174.995
Set 2 filtros carbón
High Performance
Disco FBR
€ 80



4
112.0492.115
Set 2 filtros carbón
Larga duración
Disco FBR
€ 65



*Bajo demanda



TUBE PLUS

FTU PLUS 3707

Campana de isla

A

1 2 3 4 5



Iluminación decorativa de intensidad regulable

Motor	**EVO PLUS**
Mandos	**Touch Control**
Velocidades	**3 + intensiva**
Iluminación	**2 x 1W**
Diámetro de salida	**150/120 mm**
Filtro	**Aluminio multicapa**

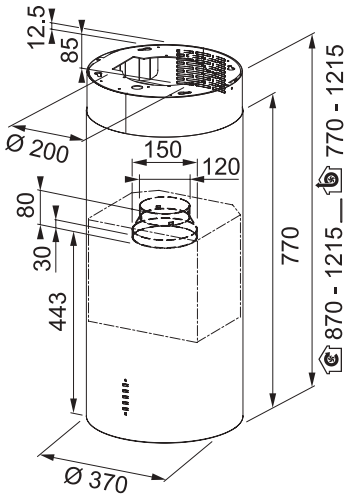

FTU PLUS 3707 I XS
Acero inoxidable

FUN	**335.0588.221**
EAN	**7612985721950**

889 €

FTU PLUS 3707 I WH
Blanco mate

FUN	**335.0588.222**
EAN	**7612985721967**

929 €

FTU PLUS 3707 I BK
Negro mate

FUN	**335.0588.180**
EAN	**7612985721943**

929 €

Prestaciones

Velocidad	1	2	3	Int.
Aspiración (m³/h)	290	420	570	670
Presión (Pa)	410	480	520	550
Potencia (W)	190	230	255	270
P. Sonora (dBA)	52	60	66	70

Medición según normas: UNE-EN 61591, UNE-EN 60704-2-13 y UNE-EN 60704-3 con campana en versión aspirante.

ASPIRACIÓN PERIMETRAL
Mayor capacidad de aspiración con menor ruido



MANDOS ELECTRÓNICOS
Para un uso cómodo e intuitivo



ILUMINACIÓN LED
Eficiente energéticamente



CONTROL REMOTO
Mando a distancia para un uso más simple. (accesorio opcional)



Accesorios opcionales

1
112.0151.250
Filtro carbón Rectangular
€ 25



2
112.0492.116
Filtro de carbón de larga duración rectangular FBR. 267 x 237 mm
€ 65



3
112.0373.738
Filtro carbón activo High Performance Metal lavable
€ 65



4
112.0049.382
Prolongación canal 990 mm
€ 345



5
112.0174.991
Control remoto
€ 39



*Bajo demanda



TALE ISLA

905 I XS

Campana de isla

A++

3+ LED 1 2 3 4



Motor	**EVO A++**
Mandos	**Touch Control**
Velocidades	**3 + intensiva**
Iluminación	**LED 4 x 1 W**
Diámetro de salida	**150/120 mm**
Ancho	**90 cm**
Filtro	**Acero inoxidable**

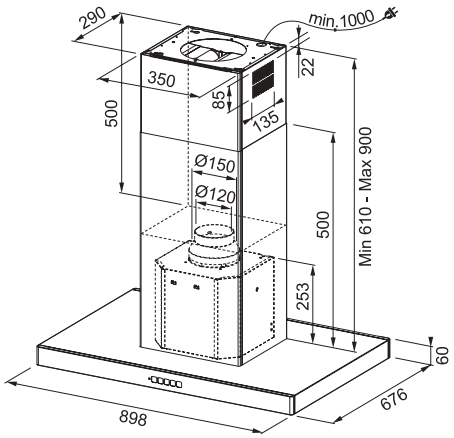

Acero inoxidable	
FUN	**325.0552.774**
EAN	**7612985566803**

769 €

Prestaciones

Velocidad	1	2	3	Int.
Aspiración (m^3/h)	250	310	380	700
Presión (Pa)	390	440	470	520
Potencia (W)	170	200	230	270
P. Sonora (dBA)	51	55	59	72

Medición según normas: UNE-EN 61591, UNE-EN 60704-2-13 y UNE-EN 60704-3 con campana en versión aspirante.

Accesorios opcionales

1
112.0151.250
Filtro carbón
Rectangular
€ 25



2
112.0492.116
Filtro de carbón de larga duración rectangular
FBR. 267 x 237 mm
€ 65



3
112.0373.738
Filtro carbón activo High Performance
Metal lavable
€ 65



Accesorios incluidos

4
112.0017.991
Prolongación canal
Altura 700



*Bajo demanda





CAMPANAS DECORATIVAS

CAMPANAS VERTICALES / INCLINADAS

NATURE 321

MINERALE 321

TRENDLINE PLUS 323

SMART DECO 325

MARIS PLUS 2.0 326

MARIS 2.0 327

NEO 328

LAGO 329

EVO PLUS 331

CAMPANAS DE T INVERTIDA

CRYSTAL TOUCH 333

TALE 334

FORMAT 335

CAMPANA PIRAMIDAL

D'ECO 336





NATURE

800 NATURAL OAK FKE

Campana decorativa vertical

A+



Motor	**E**
Mandos	**Electromecánicos con pantalla digital LCD**
Velocidades	**8 + intensiva**
Aspiración	**Inferior**
Iluminación	**LED 1 x 6 W**
Temporizador	**De apagado**
Indicador	**Saturación de filtros**
Función	**24h**
Diámetro de salida	**150 mm**
Ancho	**80 cm**
Filtro	**Inferior high performance**
Acabado	**Panel laminado ignífugo, impermeable e hidrófugo**
Incluye	**1 filtro de carbón activo**

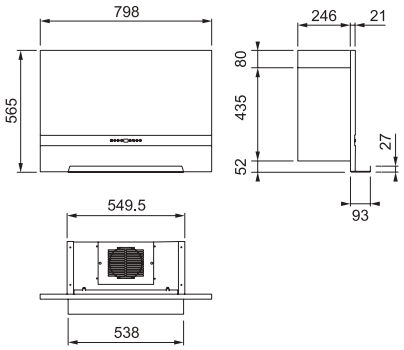

Prestaciones

Velocidad	1	2	3	Int.
Aspiración (m³/h)	160	350	505	648
Presión (Pa)	215	261	381	510
Potencia (W)	135	177	210	250
P. Sonora (dBA)	43	49	53	62

Medición según normas: UNE-EN 61591, UNE-EN 60704-2-13 y UNE-EN 60704-3 con campana en versión aspirante.

Resistente al fuego y la humedad según normas EN 13501-1 y EN 13986 & EN 636

FUN	**330.0578.452**
EAN	**7612985684750**

1.439 €

MINERALE

800 DARK MARBLE FKE

Campana decorativa vertical

A



Motor	**EVO**
Mandos	**Electromecánicos**
Velocidades	**3 + intensiva**
Aspiración	**Inferior**
Iluminación	**LED 2 x 1 W**
Temporizador	**De apagado 30 min.**
Diámetro de salida	**150 mm**
Ancho	**80 cm**
Incluye	**1 filtro de carbón activo**

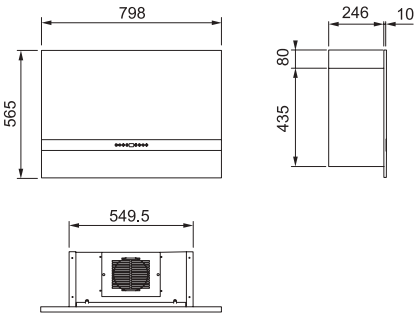

Prestaciones

Velocidad	1	2	3	Int.
Aspiración (m³/h)	305	444	590	715
Presión (Pa)	415	474	505	527
Potencia (W)	176	213	248	262
P. Sonora (dBA)	49	56	65	67

Medición según normas: UNE-EN 61591, UNE-EN 60704-2-13 y UNE-EN 60704-3 con campana en versión aspirante.

Granito	
FUN	**330.0578.456**
EAN	**7612985684798**

1.229 €

Accesorios opcionales

1
112.0578.596
Filtro carbón activo de larga duración
€ 55



2
112.0578.595
Kit extracción Chimenea Acero inoxidable 258 x 198 x 850 mm
€ 119



3
112.0174.991
Control remoto
€ 39



4
112.0356.226
Filtro carbón activo high performance + larga duración
€ 39

Accesorio incluido en mod. Nature

Accesorios incluidos

5
112.0158.515
Filtro carbón activo



Ver filtros de carbón y de grasa en pág. 350 >



TRENDLINE PLUS

TRENDLINE PLUS

Campana decorativa vertical

A

3 LED 1 2 3



Motor	**EVO Plus**
Mandos	**Rotativos Push Pull**
Velocidades	**3**
Iluminación	**LED 2 x 1 W**
Diámetro de salida	**150 mm**
Ancho	**70 cm**
Filtros	**Aluminio multicapa**

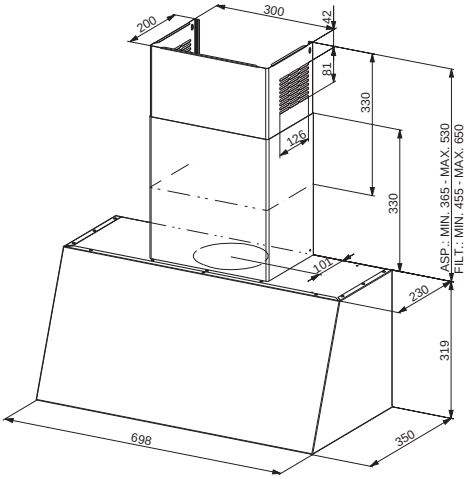



TRENDLINE PLUS BK
Negro Mate

FUN	**321.0536.200**
EAN	**7612985505390**

TRENDLINE PLUS OY*
Oyster (marrón)

FUN	**321.0536.201**
EAN	**7612985505901**

859 €

Prestaciones

Velocidad	1	2	3
Aspiración (m^3/h)	290	410	560
Presión (Pa)	190	230	270
Potencia (W)	420	480	520
P. Sonora (dBA)	51	58	66

Medición según normas: UNE-EN 61591, UNE-EN 60704-2-13 y UNE-EN 60704-3 con campana en versión aspirante.

Accesorios opcionales

1
112.0152.193
Set filtro carbón activo
€ 35



2
112.0492.115
Set 2 filtros carbón
Larga duración
Disco FBR
€ 65



3
112.0174.995
Set 2 filtros carbón
High Performance
Disco FBR
€ 80





SMART DECO

FSMD 508

Campana decorativa vertical

A

3≡ LED 1 2 3 4



Motor	**EVO 600 PLUS**
Mandos	**Rotativo pulsante**
Velocidades	**3**
Iluminación	**Barra LED 1 x 3 W**
Diámetro de salida	**150 mm**
Ancho	**50 cm**
Filtros	**Aluminio multicapa**
Incluye	**Filtros de carbón**

FSMD 508 WH
Blanco
FUN **335.0528.005**
EAN **7612985469876**

FSMD 508 BK
Negro
FUN **335.0528.006**
EAN **7612985469883**

FSMD 508 GY
Gris
FUN **335.0530.199**
EAN **7612985478250**

FSMD 508 GN
Verde
FUN **335.0530.200**
EAN **7612985478267**

FSMD 508 RS
Rosa
FUN **335.0530.201**
EAN **7612985478274**

FSMD 508 YL
Amarillo mostaza
FUN **335.0530.202**
EAN **7612985478281**

FSMD 508 BL
Azul
FUN **335.0530.203**
EAN **7612985478298**

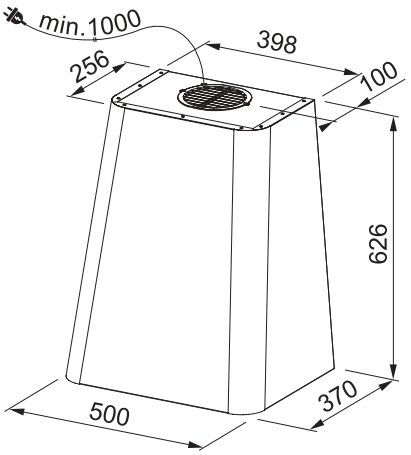

El Color llega a la cocina para llenarla de frescura y vivacidad

669 €













Prestaciones

Velocidad	1	2	3
Aspiración (m^3/h)	260	380	650
Presión (Pa)	390	480	540
Potencia (W)	155	185	230
P. Sonora (dBA)	48	56	68

Medición según normas: UNE-EN 61591, UNE-EN 60704-2-13 y UNE-EN 60704-3 con campana en versión aspirante.

RAL

- White NCS **S 0502-Y50R**
- Black NCS **S 9000-N**
- Soft Grey NCS **S 2000-N**
- Dusty Green NCS **S 5010-G10Y**
- Dusty Rose NCS **S 1515-Y80R**
- Dusty mustard NCS **S 2050-Y20R**
  RAL D2-80 70 50
- Dusty Blue NCS **S 3020-B**

MANDO ROTATIVO PULSANTE



BARRA LED



Accesorios opcionales

1
112.0549.122
Chimenea redonda
SMART DECO
€ 199



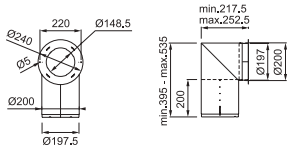

2
112.0492.115
Set 2 filtros carbón
Larga duración
Disco FBR
€ 65



3
112.0174.995
Set 2 filtros carbón
High Performance
Disco FBR
€ 80



Accesorios incluidos

4
112.0152.193
Set filtro carbón activo





MARIS PLUS 2.0

FMA 2.0 PLUS 907 BK

Campana decorativa inclinada

A+

3± 30 LED 24 F 1 2 3 4 5 6



Incorpora un sensor que permite la activación automática de la campana al iniciar la cocción

Motor	**EVO Plus**
Mandos	**Electrónicos Touch Control**
Acabado	**Cristal Negro**
Velocidades	**3 + intensiva**
Aspiración	**Perimetral e inferior suplementaria**
Iluminación	**LED 2 x 1 W de intensidad regulable**
Temporizador	**De apagado 30 min**
Función	**24h**
Diámetro de salida	**150 mm**
Ancho	**90 cm**
Filtros	**Superior e inferior aluminio multicapa**
Apertura del cristal	**Con pistón hidráulico**
Incluye	**Filtros de carbón activo**

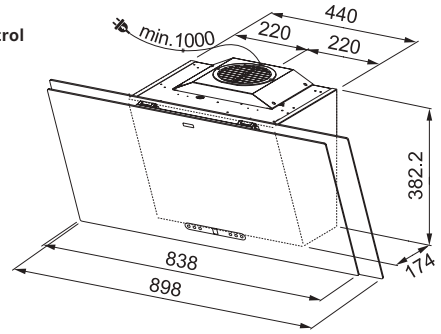

Prestaciones

Velocidad	1	2	3	Int.
Aspiración (m^3/h)	230	310	390	730
Presión (Pa)	320	430	440	550
Potencia (W)	105	205	160	270
P. Sonora (dBA)	46	52	57	70

Medición según normas: UNE-EN 61591, UNE-EN 60704-2-13 y UNE-EN 60704-3 con campana en versión aspirante.

Cristal Negro	
FUN	**330.0549.975**
EAN	**7612985551908**

869 €

Accesorios opcionales

1
112.0285.288
Kit Chimenea (2 unidades)
Canal Negro
500 x 300 x 200 mm
€ 79



2
112.0197.447
Kit Chimenea (2 unidades)
Acero Inoxidable
500 x 300 x 200 mm
€ 69



3
112.0036.204
Chimenea
Acero Inoxidable
990 x 300 x 200 mm
€ 69



4
112.0492.115
Set 2 filtros carbón
Larga duración
Disco FBR
€ 65



5
112.0174.995
Set 2 filtros carbón
High Performance
Disco FBR
€ 80



Accesorios incluidos

6
112.0152.193
Set filtro carbón activo





MARIS 2.0

FMA 2.0

Campana decorativa inclinada

A+

3+ 30 LED 24F 1 2 3 4 5 6



Higiénico y funcional gracias al colector incorporado en el filtro de grasa

Motor	**EVO Plus**
Mandos	**Touch Control**
Acabado	**Cristal Negro**
Velocidades	**3 + intensiva**
Aspiración	**Perimetral e inferior suplementaria**
Iluminación	**LED 2 x 1 W de intensidad regulable**
Temporizador	**Apagado 30 min**
Función	**24h**
Diámetro de salida	**150 mm**
Ancho	**60/80 cm**
Filtros	**Superior e inferior aluminio multicapa**
Apertura del cristal	**Con pistón hidráulico**
Incluye	**Set filtros de carbón activo**

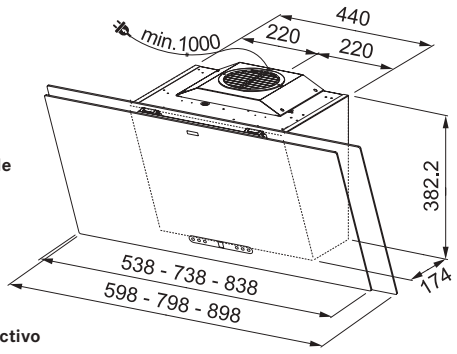

Prestaciones

Velocidad	1	2	3	Int.
Aspiración (m³/h)	230	310	390	730
Presión (Pa)	320	430	440	550
Potencia (W)	105	205	160	270
P. Sonora (dBA)	46	52	57	70

Medición según normas: UNE-EN 61591, UNE-EN 60704-2-13 y UNE-EN 60704-3 con campana en versión aspirante.

ANCHO 60:

FMA 2.0 607 BK	Cristal Negro	
FUN	**330.0550.057**	**729 €**
EAN	**7612985551809**	

ANCHO 80:

FMA 2.0 807 BK	Cristal Negro	
FUN	**330.0550.058**	**749 €**
EAN	**7612985551816**	

ANCHO 90:

FMA 2.0 907 BK	Cristal Negro	
FUN	**330.0550.059**	**769 €**
EAN	**7612985551823**	
FMA 2.0 907 GR/BK	Cristal Negro/Gris	
FUN	**330.0550.071**	**789 €**
EAN	**7612985551960**	

Accesorios opcionales

1
112.0285.288
Kit Chimenea (2 unidades)
Canal Negro
500 x 300 x 200 mm
€ 79



2
112.0197.447
Kit Chimenea (2 unidades)
Acero Inoxidable
500 x 300 x 200 mm
€ 69



3
112.0036.204
Chimenea
Acero Inoxidable
990 x 300 x 200 mm
€ 69



4
112.0492.115
Set 2 filtros carbón
Larga duración
Disco FBR
€ 65



5
112.0174.995
Set 2 filtros carbón
High Performance
Disco FBR
€ 80



Accesorios incluidos

6
112.0152.193
Set filtro carbón activo





NEO

FNO

Campana decorativa inclinada

A+

3 LED 1 2 3 4 5 6







Motor	**EVO Plus**
Mandos	**Electrónicos Touch Control**
Acabado	**Cristal negro**
Velocidades	**3 + intensiva**
Aspiración	**Doble (perimetral e inferior)**
Iluminación	**LED 2 x 1 W**
Temporizador	**De apagado 30 min.**
Ancho	**60/80/90 cm**
Filtro de carbón activo	**Incluidos**

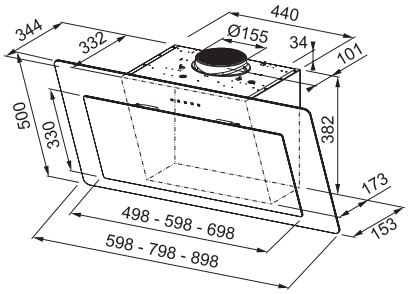

ANCHO 60:

FNO 605 BK	Cristal Negro	**669 €**
FUN	**330.0591.778**	
EAN	**7612985733380**	

ANCHO 80:

FNO 805 BK	Cristal Negro	**689 €**
FUN	**330.0591.775**	
EAN	**7612985733373**	

ANCHO 90:

FNO 905 BK	Cristal Negro	**709 €**
FUN	**330.0591.773**	
EAN	**7612985733366**	

Extremadamente silenciosa y eficiente

Prestaciones

Velocidad	1	2	3	Int.
Aspiración (m^3/h)	220	300	400	720
Presión (Pa)	330	390	400	550
Potencia (W)	95	175	190	270
P. Sonora (dBA)	47	52	57	70

Medición según normas: UNE-EN 61591, UNE-EN 60704-2-13 y UNE-EN 60704-3 con campana en versión aspirante.

Accesorios opcionales

1
112.0285.288
Kit Chimenea (2 unds)
Canal Negro
500 x 300 x 200 mm
€ 79



2
112.0197.447
Kit Chimenea (2 unds)
Acero Inoxidable
500 x 300 x 200 mm
€ 69



3
112.0036.204
Chimenea
Acero Inoxidable
990 x 300 x 200 mm
€ 69



4
112.0492.115
Set 2 filtros carbón
Larga duración
Disco FBR
€ 65



5
112.0174.995
Set 2 filtros carbón
High Performance
Disco FBR
€ 80



Accesorios incluidos

6
112.0152.193
Set filtro carbón activo





LAGO

FLG 605/905

Campana decorativa inclinada

A

3± LED 1 2 3 4





Apertura del cristal con pistón hidráulico

Motor	**EVO Plus**
Acabado	**Cristal negro**
Mandos	**Electrónicos Touch Control**
Velocidades	**3 + intensiva**
Aspiración	**Doble (perimetral e inferior)**
Iluminación	**2 x 1 W**
Ancho	**60/90 cm**
Incluye	**Filtro de carbón activo**

ANCHO 60:

FLG 605 BK/DG

FUN	**330.0591.771**	**569 €**
EAN	**7612985733359**	

ANCHO 90:

FLG 905 BK/DG

FUN	**330.0591.716**	**609 €**
EAN	**7612985733335**	

Prestaciones

Velocidad	1	2	3	Int.
Aspiración (m³/h)	280	400	560	700
Presión (Pa)	420	490	520	530
Potencia (W)	190	230	255	270
P. Sonora (dBA)	52	57	65	69

Medición según normas: UNE-EN 61591, UNE-EN 60704-2-13 y UNE-EN 60704-3 con campana en versión aspirante.

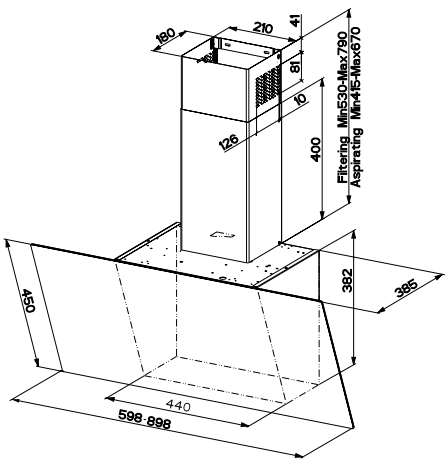

Accesorios opcionales

1
112.0492.115
Set 2 filtros carbón
Larga duración
Disco FBR
€ 65



2
112.0174.995
Set 2 filtros carbón
High Performance
Disco FBR
€ 80



Accesorios incluidos

3
112.0285.288
Kit Chimenea (2 unidades)
Canal Negro
500 x 300 x 200 mm



4
112.0152.193
Set filtro carbón activo





EVO PLUS

FPJ

Campana decorativa inclinada

A

3± LED 1 2 3





Motor	**EVO PLUS**
Mandos	**Electrónicos Touch Control**
Velocidades	**3 + intensiva**
Aspiración	**Perimetral**
	inferior suplementaria
Iluminación	**LED 2 x 1 W**
Diámetro de salida	**150/120 mm**
Ancho	**60/70/80/90 cm**
Filtros	**Inferior aluminio multicapa**
Incluye	**Canal blanco/negro para instalación en modo extracción o modo filtrante, set filtro carbón y kit de recirculación**

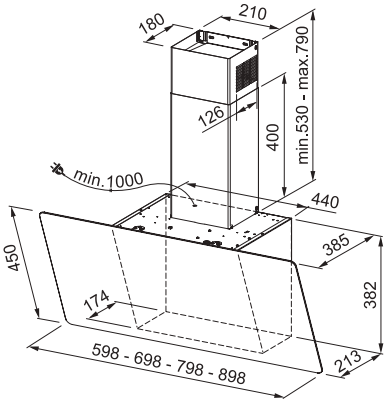

ANCHO 60:

FPJ 625 V BK/SS
Cristal Negro
FUN **330.0528.064**
EAN **7612985470056**

FPJ 625 V WH/SS
Cristal Blanco
FUN **330.0528.065**
EAN **7612985470063**

449 €

ANCHO 70:

FPJ 705 V BK/SS
Cristal Negro
FUN **330.0528.069**
EAN **7612985470087**

FPJ 705 V WH/SS
Cristal Blanco
FUN **330.0528.061**
EAN **7612985470032**

459 €

ANCHO 80:

FPJ 825 V BK/SS
Cristal Negro
FUN **330.0584.864**
EAN **7612985705455**

FPJ 825 V WH/SS
Cristal Blanco
FUN **330.0584.865**
EAN **7612985705462**

469 €

ANCHO 90:

FPJ 925 V BK/SS
Cristal Negro
FUN **330.0528.067**
EAN **7612985470070**

FPJ 925 V WH/SS
Cristal Blanco
FUN **330.0528.020**
EAN **7612985470025**

479 €

Prestaciones

Velocidad	1	2	3	Int.
Aspiración (m^3/h)	280	400	560	700
Presión (Pa)	420	490	520	530
Potencia (W)	190	230	255	270
P. Sonora (dBA)	52	57	65	69

Accesorios opcionales

1
112.0492.115
Set 2 filtros carbón
Larga duración
Disco FBR
€ 65



2
112.0174.995
Set 2 filtros carbón
High Performance
Disco FBR
€ 80



Accesorios incluidos

3
112.0152.193
Set filtro carbón activo





CRYSTAL TOUCH

FCR 925 TC

Campana decorativa T invertida

A

3+ 30 LED 24 F 1 2 3 4



Motor	**Energy 800 Plus**
Mandos	**Touch Control**
Velocidades	**3 + intensiva**
Iluminación	**LED 2 x 1 W**
Temporizador	**De apagado 30 min.**
Función	**24h**
Diámetro de salida	**150/120 mm**
Ancho	**90 cm**
Filtros	**Acero inoxidable**
Válvula	**Antirretorno**
Incluye	**kit de recirculación y extracción + filtro de carbón**

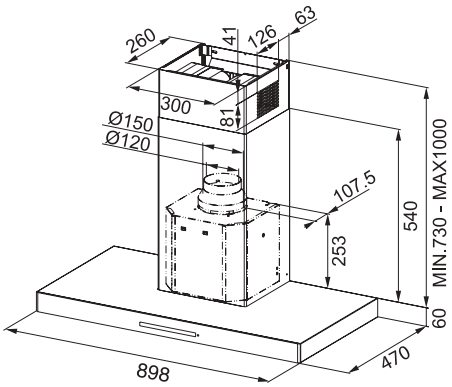

FCR 925 TC BK XS
Cristal Negro / Acero Inox

FUN	**110.0361.046**
EAN	**7612981531287**

599 €

Prestaciones

Velocidad	Mín.	Máx.	Int.
Aspiración (m³/h)	290	560	690
Presión (Pa)	390	500	530
Potencia (W)	150	230	270
P. Sonora (dBA)	51	65	69

Medición según normas: UNE-EN 61591, UNE-EN 60704-2-13 y UNE-EN 60704-3 con campana en versión aspirante.

CONTROL INTUITIVO
Mandos extremadamente sensibles



FRONTAL ELEGANTE
Cristal Negro de 6 cm



FILTROS HIGH PERFORMANCE
Compatible con filtros lavables y regenerantes



Accesorios opcionales

1
112.0492.116
Filtro de carbón de larga duración rectangular
FBR. 267 x 237 mm
€ 65



2
112.0373.738
Filtro carbón activo High Performance
Metal lavable
€ 65



3
112.0017.983
CH 990XS
Prolongación canal pared
300 x 990 x 260 mm
€ 89



Accesorios incluidos

4
112.0151.250
Filtro carbón
Rectangular



↔ La campana de la imagen es de 120 de ancho



TALE

TALE XS

Campana decorativa T invertida

A++

3± LED 1 2 3 4



Motor	**EVO A++**
Mandos	**Soft Touch**
Velocidades	**3 + intensiva**
Iluminación	**LED 2 x 1 W (60, 80 y 90) y 4 x 1 W (120)**
Diámetro de salida	**150/120 mm**
Ancho	**60/80/90/120 cm**
Filtros	**Acero inoxidable**

ANCHO 60: TALE 615 XS	Acero inoxidable FUN EAN	 **325.0597.293** **7612985753425**	**415 €**
ANCHO 80: TALE 815 XS	Acero inoxidable FUN EAN	 **325.0597.296** **7612985753456**	**439 €**
ANCHO 90: TALE 915 XS	Acero inoxidable FUN EAN	 **325.0597.294** **7612985753432**	**449 €**
ANCHO 120: TALE 1215 XS	Acero inoxidable FUN EAN	 **325.0597.295** **7612985753449**	**519 €**

Prestaciones

Velocidad	1	2	3	Int.
Aspiración (m^3/h)	270	330	400	720
Presión (Pa)	410	460	500	540
Potencia (W)	170	200	230	270
P. Sonora (dBA)	52	57	62	73

Medición según normas: UNE-EN 61591, UNE-EN 60704-2-13 y UNE-EN 60704-3 con campana en versión aspirante.

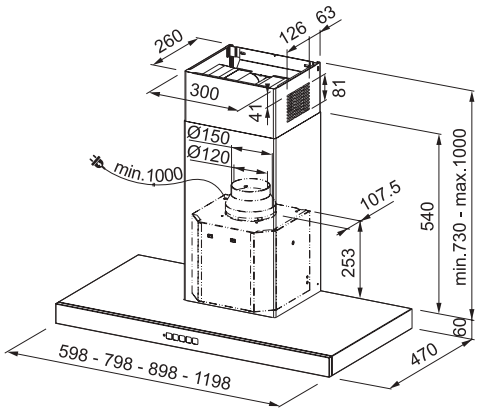

Accesorios opcionales

1
112.0151.250
Filtro carbón Rectangular FBR
€ 25



2
112.0492.116
Filtro de carbón de larga duración rectangular FBR. 267 x 237 mm
€ 65



3
112.0373.738
Filtro carbón activo High Performance Metal lavable
€ 65



4
112.0017.983
CH 990XS
Prolongación canal pared 300 x 990 x 260 mm
€ 89





FORMAT

FDF EV8

Campana decorativa T invertida

B

3± LED 1 2 3 4



Motor	**EVO 800**
Mandos	**Soft Touch**
Velocidades	**3 + intensiva**
Iluminación	**LED 2 x 1 W**
Diámetro de salida	**150/120 mm**
Ancho	**60/70/90 cm**
Filtros	**Acero inoxidable**

ANCHO 60:		
FDF EV8 60 XS	Acero inoxidable	
FUN	**325.0599.575**	**325 €**
EAN	**7612985765053**	
ANCHO 70:		
FDF EV8 70 XS	Acero inoxidable	
FUN	**325.0599.576**	**355 €**
EAN	**7612985765060**	
ANCHO 90:		
FDF EV8 90 XS	Acero inoxidable	
FUN	**325.0599.549**	**389 €**
EAN	**7612985765015**	
FDF EV8 90 WH	Blanco mate	
FUN	**325.0599.573**	
EAN	**7612985765039**	
FDF EV8 90 BK	Negro mate	
FUN	**325.0599.574**	**399 €**
EAN	**7612985765046**	

Prestaciones

Velocidad	1	2	3	Int.
Aspiración (m³/h)	300	480	620	700
Presión (Pa)	320	420	460	490
Potencia (W)	145	180	230	250
P. Sonora (dBA)	53	63	69	72

Medición según normas: UNE-EN 61591, UNE-EN 60704-2-13 y UNE-EN 60704-3 con campana en versión aspirante.

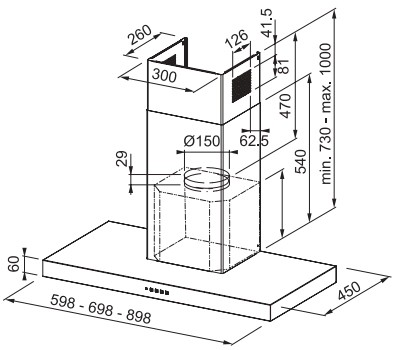

Accesorios opcionales

1
112.0151.250
Filtro carbón Rectangular
€ 25



2
112.0492.116
Filtro de carbón de larga duración rectangular FBR. 267 x 237 mm
€ 65



3
112.0373.738
Filtro carbón activo High Performance Metal lavable
€ 65



4
112.0017.983
CH 990XS Prolongación canal pared 300 x 990 x 260 mm
€ 89





D'ECO

FDL 6165/9165

Campana decorativa piramidal

B

3± 1 2 3



Motor	**EVO 800**
Mandos	**Soft Touch**
Velocidades	**3 + intensiva**
Iluminación	**LED 2 x 4 W**
Diámetro de salida	**150/120 mm**
Ancho	**60/90 cm**
Filtros	**Aluminio multicapa**

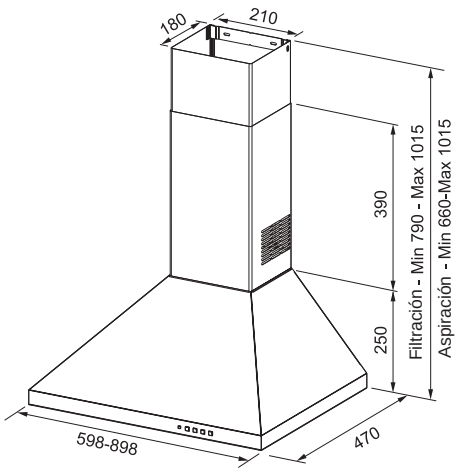

Prestaciones

Velocidad	Mín.	Máx.	Int.
Aspiración (m³/h)	320	650	740
Presión (Pa)	330	490	500
Potencia (W)	145	230	250
P. Sonora (dBA)	53	68	71

Medición según normas: UNE-EN 61591, UNE-EN 60704-2-13 y UNE-EN 60704-3 con campana en versión aspirante.

ANCHO 60:

FDL 6165 XS
Acero inoxidable
FUN **320.0528.015**
EAN **7612985469975**

175 €

ANCHO 90:

FDL 9165 XS
Acero inoxidable
FUN **320.0528.016**
EAN **7612985469982**

209 €

Accesorios opcionales

1
112.0492.115
Set 2 filtros carbón
Larga duración
Disco FBR
€ 65



2
112.0174.995
Set 2 filtros carbón
High Performance
Disco FBR
€ 80



3
112.0282.687
Filtro Carbono Activo
€ 25





Campana Neo





CAMPANAS DE INTEGRACIÓN Y GRUPOS FILTRANTES

ATMOS	341
SMART STYLE PRO	342
SMART STYLE PLUS	343
SMART STYLE	344
BOX PLUS FLUSH	345
BOX PLUS	346
GRUPO FILTRANTE	347





ATMOS

FSO

Campana de integración anticondensación

A

3 LED 1



Motor	**Energy C**
Mandos	**Touch Control**
Velocidades	**3 + intensiva**
Iluminación	**LED 2 x 1,3 W**
Diámetro de salida	**120 mm**
Ancho	**90 cm**
Filtros	**Acero inoxidable**
Altura recomendada de instalación	**50 cm**

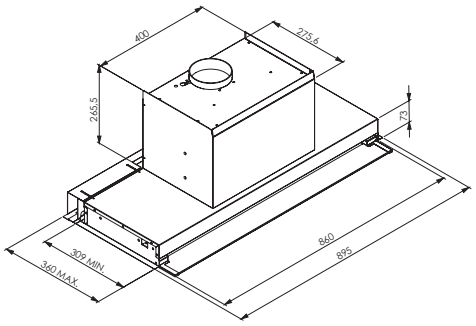

Sistema anticondensación Steam control

Prestaciones

Velocidad	1	2	3	Int.
Aspiración (m^3/h)	140	220	320	430
Presión (Pa)	230	250	270	290
Potencia (W)	80	100	120	0
P. Sonora (dBA)	52	56	66	70

Medición según normas: UNE-EN 61591, UNE-EN 60704-2-13 y UNE-EN 60704-3 con campana en versión aspirante.

ANCHO 90:

FSO 904 BI AC
Acero inoxidable

FUN	**305.0504.066**
EAN	**7612985144148**

1.049 €



STEAM CONTROL SYSTEM



Sistema de extracción del agua del aire generada por la cocción de los alimentos.

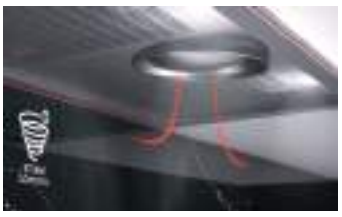

El sistema captura los vapores antes de su condensación en las superficies.





RESULTADO:
Desaparecen las manchas de condensación en la cocina.

Accesorios opcionales

1

112.0542.064
Set 2 filtros carbón
€ 45





SMART STYLE PRO

FST PRO

Campana de integración

A

3≡ LED 1 2



Motor	**EVO 600 PLUS**
Mandos	**Giratorios**
Velocidades	**3**
Aspiración	**Perimetral**
Iluminación	**LED 2 x 1 W**
Diámetro de salida	**150/120 mm**
Ancho	**60/90/120 cm**
Filtros	**Aluminio multicapa**

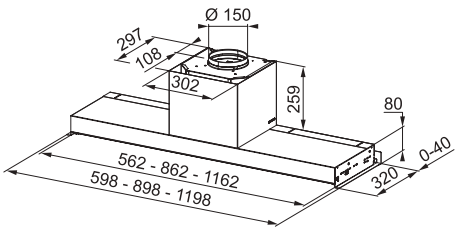

ANCHO 60:

FST PRO 608 X
Acero inoxidable

FUN	**305.0522.798**	**519 €**
EAN	**7612985450713**	

ANCHO 90:

FST PRO 908 X
Acero inoxidable

FUN	**305.0522.797**	**539 €**
EAN	**7612985450706**	

ANCHO 120:

FST PRO 1208 X
Acero inoxidable

FUN	**305.0522.799**	**589 €**
EAN	**7612985450720**	

Prestaciones

Velocidad	Mín.	Máx.	Int.
Aspiración (m^3/h)	220	310	550
Presión (Pa)	360	450	520
Potencia (W)	155	185	230
P. Sonora (dBA)	48	56	67

Medición según normas: UNE-EN 61591, UNE-EN 60704-2-13 y UNE-EN 60704-3 con campana en versión aspirante.

Accesorios opcionales

1
112.0473.657
Set de 2 filtros carbón de larga duración
€ 49



2
112.0493.319
Set 2 filtros carbón activo estándar
€ 45





SMART STYLE PLUS

FST PLUS

Campana de integración

A

3≡ LED 1 2



Motor	**ENG 600 HE**
Mandos	**Giratorios**
Velocidades	**3**
Aspiración	**Perimetral**
Iluminación	**LED 2 x 1 W**
Diámetro de salida	**150/120 mm**
Ancho	**60/90/120 cm**
Filtros	**Acero inoxidable**

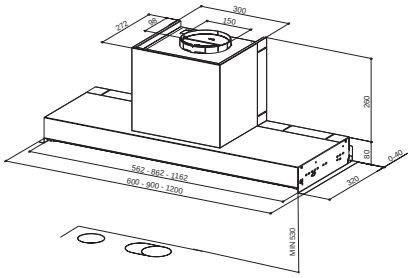

ANCHO 60:

FST PLUS 608 X
Acero inoxidable
FUN **305.0572.835**
EAN **7612985663175**

479 €

ANCHO 90:

FST PLUS 908 X
Acero inoxidable
FUN **305.0572.834**
EAN **7612985663168**

509 €

ANCHO 120:

FST PLUS 1208 X
Acero inoxidable
FUN **305.0572.836**
EAN **7612985663182**

549 €

Prestaciones

Velocidad	Mín.	Máx.	Int.
Aspiración (m^3/h)	220	310	550
Presión (Pa)	360	450	520
Potencia (W)	155	185	230
P. Sonora (dBA)	48	56	67

Medición según normas: UNE-EN 61591, UNE-EN 60704-2-13 y UNE-EN 60704-3 con campana en versión aspirante.

Accesorios opcionales

1
112.0473.657
Set de 2 filtros carbón de larga duración
€ 49



2
112.0493.319
Set 2 filtros carbón activo estándar
€ 45





SMART STYLE

FSTP 605/905/1205

Campana de integración

C

3≡ LED 1 2



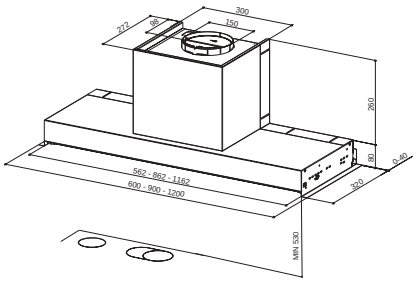

Motor	**ENERGY 600**
Mandos	**Giratorios**
Velocidades	**3**
Iluminación	**LED 2 x 1 W**
Diámetro de salida	**150/120 mm**
Ancho	**60/90/120 cm**
Filtros	**Acero inoxidable**

ANCHO 60:

FSTP 605 NG X
Acero inoxidable
FUN
EAN

110.0473.545
7612981832599

439 €

ANCHO 90:

FSTP 905 NG X
Acero inoxidable
FUN
EAN

110.0473.546
7612981832605

479 €

ANCHO 120:

FSTP 1205 NG X
Acero inoxidable
FUN
EAN

110.0473.547
7612981833213

499 €

Prestaciones

Velocidad	Mín.	Máx.	Int.
Aspiración (m^3/h)	270	410	540
Presión (Pa)	190	260	300
Potencia (W)	90	105	140
P. Sonora (dBA)	56	64	69

Medición según normas: UNE-EN 61591, UNE-EN 60704-2-13 y UNE-EN 60704-3 con campana en versión aspirante.

Accesorios opcionales

1
112.0473.657
Set de 2 filtros carbón de larga duración
€ 49



2
112.0493.319
Set 2 filtros carbón activo estándar
€ 45





BOX PLUS FLUSH

FBI FLUSH 540/702

Campana de integración

A

3≡ LED 1 2 3



Iluminación decorativa de intensidad regulable

Motor	**EVO Plus**
Mandos	**Soft Touch**
Velocidades	**3 + intensiva**
Iluminación	**LED 2 x 1 W**
Diámetro de salida	**150 mm**
Ancho	**60/70 cm**
Filtros	**Acero inoxidable**

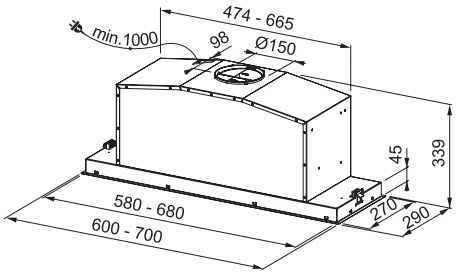

Prestaciones

Velocidad	1	2	3	Int.
Aspiración (m³/h)	310	430	600	730
Presión (Pa)	420	480	530	540
Potencia (W)	190	230	255	270
P. Sonora (dBA)	54	61	68	72

Medición según normas: UNE-EN 61591, UNE-EN 60704-2-13 y UNE-EN 60704-3 con campana en versión aspirante.

ANCHO 60:

FBI FLUSH 540 XS

Acero inoxidable	
FUN	**305.0593.672**
EAN	**7612985740241**

399 €

ANCHO 80:

FBI FLUSH 702 XS

Acero inoxidable	
FUN	**305.0553.930**
EAN	**7612985575010**

429 €

DISEÑO ENRASADO
Montaje completamente alineado con el mueble para una integración perfecta.



INSTALACIÓN SENCILLA
La campana se fija e instala fácilmente en el mueble gracias a las pinzas de fijación.



MANDOS ELECTRÓNICOS
Un manejo cómodo de la campana, equipada con función booster.



ILUMINACIÓN LED
Eficiente energéticamente.



Accesorios opcionales

1
112.0152.193
Set filtro carbón activo
€ 35



2
112.0492.115
Set 2 filtros carbón
Larga duración
Disco FBR
€ 65



3
112.0174.995
Set 2 filtros carbón
High Performance
Disco FBR
€ 80





BOX PLUS

FBI 537/737

Campana de integración

C

3 LED 1 2 3





Iluminación decorativa de intensidad regulable

Motor	**EVO 800**
Mandos	**Soft Touch**
Velocidades	**3 + intensiva**
Aspiración	**Perimetral y Panel Fonoabsorbente**
Iluminación	**LED 2 x 1 W**
Diámetro de salida	**150/120 mm**
Ancho	**52/70 cm**
Filtros	**Aluminio multicapa**

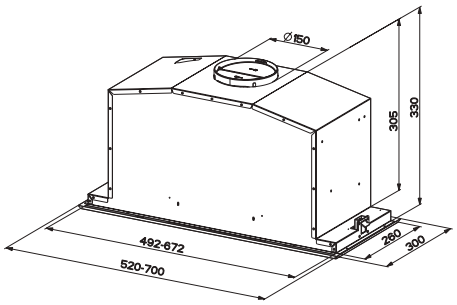

ANCHO 52:

FBI 537 XS/WH LED

Cristal blanco inox.	
FUN	**305.0528.071**
EAN	**7612985470308**

FBI 537 XS/BK LED

Cristal negro inox.	
FUN	**305.0528.070**
EAN	**7612985470094**

429 €

ANCHO 70:

FBI 737 XS/WH LED

Cristal blanco inox.	
FUN	**305.0528.841**
EAN	**7612985471398**

FBI 737 XS/BK LED

Cristal negro inox.	
FUN	**305.0528.842**
EAN	**7612985473002**

449 €

Prestaciones Box Plus 52

Velocidad	Mín.	Máx.	Int.
Aspiración (m³/h)	300	590	660
Presión (Pa)	350	480	510
Potencia (W)	145	230	250
P. Sonora (dBA)	54	69	71

Prestaciones Box Plus 70

Velocidad	Mín.	Máx.	Int.
Aspiración (m³/h)	315	630	710
Presión (Pa)	340	480	510
Potencia (W)	145	230	250
P. Sonora (dBA)	52	68	70

Medición según normas: UNE-EN 61591, UNE-EN 60704-2-13 y UNE-EN 60704-3 con campana en versión aspirante.

Accesorios opcionales

1
112.0152.193
Set filtro carbón activo
€ 35



2
112.0492.115
Set 2 filtros carbón
Larga duración
Disco FBR
€ 65



3
112.0174.995
Set 2 filtros carbón
High Performance
Disco FBR
€ 80





GRUPO FILTRANTE

FBI 525/705

Grupo filtrante

B

3≡ 1



Motor	**SMILE 300**
Mandos	**Deslizantes electromecánicos**
Velocidades	**3**
Iluminación	**2 x 4 W**
Diámetro de salida	**120 mm**
Ancho	**52/70 cm**
Filtros	**Aluminio multicapa**

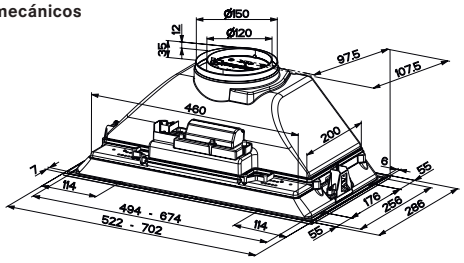

Prestaciones

Velocidad	Mín.	Máx.	Int.
Aspiración (m^3/h)	180	270	390
Presión (Pa)	220	240	260
Potencia (W)	80	90	110
P. Sonora (dBA)	54	62	70

Medición según normas: UNE-EN 61591, UNE-EN 60704-2-13 y UNE-EN 60704-3 con campana en versión aspirante.

ANCHO 52:

FBI 525 XS
Acero inoxidable
FUN **305.0599.507**
EAN **7612985764735**

185 €

ANCHO 70:

FBI 705 XS
Acero inoxidable
FUN **305.0599.508**
EAN **7612985764742**

205 €

Accesorios opcionales

1

112.0564.564
Set 2 filtros carbón redondos FBR
€ 15





CAMPANAS EXTRAÍBLES

SMART 348

FTC 349

SMART

FSM 601

Campana telescópica extraíble con frontal de cristal

D

3≡ LED 1





Motor	**D22 430**
Velocidades	**3**
Iluminación	**LED 2 x 1 W**
Diámetro de salida	**120 mm**
Ancho	**60 cm**
Filtros	**Aluminio multicapa**

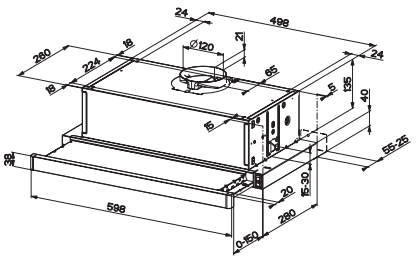

FSM 601 BK/GL
Negro/Cristal Negro
FUN
EAN **315.0489.958**
7612981899790

FSM 601 WH/GL
Blanco/Cristal Blanco
FUN **315.0489.957**
EAN **7612981899783**

230 €

Prestaciones

Velocidad	Mín.	Máx.
Aspiración (m³/h)	225	380
Presión (Pa)	200	240
Potencia (W)	85	140
P. Sonora (dBA)	58	69

Medición según normas: UNE-EN 61591, UNE-EN 60704-2-13 y UNE-EN 60704-3 con campana en versión aspirante.

Accesorios opcionales

1

112.0282.687
Filtro Carbono Activo
€ 25



FTC

FTC 912 XS LED1

Campana extraíble

D

1



Motor	**D17 430**
Acabado	**Gris claro**
Mando	**Deslizante**
Velocidades	**3**
Ancho	**90 cm**
Potencia máxima	**140 W**
Iluminación	**LED 2 x 4 W**
Diámetro de salida	**150 cm**
Filtros carbón activo	**No incluidos**

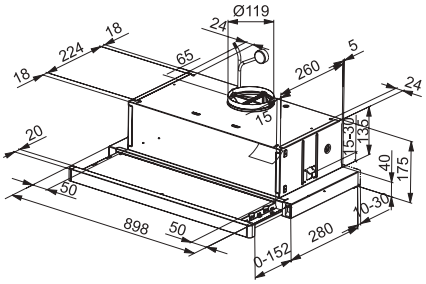

Prestaciones

Velocidad	Mín.	Máx.
Aspiración (m³/h)	220	420
P. Sonora (dBA)	57	69

Medición según normas: UNE-EN 61591, UNE-EN 60704-2-13 y UNE-EN 60704-3 con campana en versión aspirante.

FUN	**315.0532.377**
EAN	**7612985487719**

269 €

FTC 601 GR/XS*

Campana extraíble telescópica

D

1

NEW



Motor	**D22 430**
Velocidades	**3**
Iluminación	**LED 2 x 1 W**
Diámetro de salida	**120 mm**
Ancho	**60 cm**
Filtros	**Aluminio multicapa**

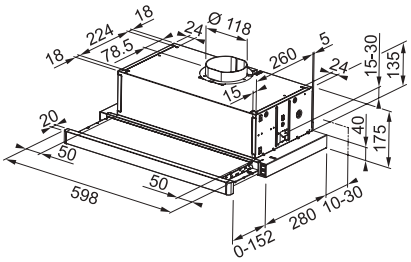

Prestaciones

Velocidad	Mín.	Máx.
Aspiración (m³/h)	255	380
P. Sonora (dBA)	58	69

Medición según normas: UNE-EN 61591, UNE-EN 60704-2-13 y UNE-EN 60704-3 con campana en versión aspirante.

Acero Inoxidable	
FUN	**110.0439.278**
EAN	**7612981773458**

169 €

FTC 632 L

Campana extraíble

D

2



Motor	**FLEX 300**
Velocidades	**2**
Ancho	**60 cm**
Iluminación	**LED 2 x 4 W**
Diámetro de salida	**150-120 mm**
Filtros	**Aluminio multicapa**

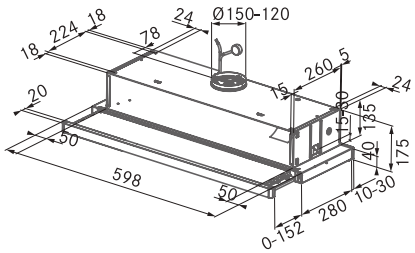

Prestaciones

Velocidad	1	2	3
Aspiración (m³/h)	180	220	310
Presión (Pa)	230	250	260
Potencia (W)	85	100	125
P. Sonora (dBA)	57	62	67

Medición según normas: UNE-EN 61591, UNE-EN 60704-2-13 y UNE-EN 60704-3 con campana en versión aspirante.

FTC 632 L GR/XS
Acero Inoxidable

FUN	**315.0547.796**
EAN	**7612985572613**

119 €

FTC 632 L WH
Blanco

FUN	**315.0547.797**
EAN	**7612985572620**

FTC 632 L BK
Negro

FUN	**315.0547.798**
EAN	**7612985572637**

109 €

Accesorios opcionales

1
112.0282.687
Filtro Carbono Activo
€ 25



2
112.0564.564
Set 2 filtros carbón redondos FBR
€ 15



*Bajo demanda

TABLA DE FILTROS DE CARBÓN

		FILTRO INCLUÍDO	FILTROS OPCIONALES				
FUN	MODELO CAMPANA	Filtro Carbono Activo	FUN Filtro Carbono Activo	FUN Filtro Carbono Activo 10 cm	FUN Filtro Carbono Activo 6 cm	FUN Filtro Carbono Activo HP	FUN Filtro larga duración
110.0365.588	DOWN DRAFT NEGRO FDW 908 IB XS		112.0262.703				112.0289.753
340.0597.249	MYTHOS 2GETHER FMY 839 HI 2.0			112.0548.448	112.0548.447		
340.0595.364	SOBREMESA MARIS FMA 839 HI			112.0548.448	112.0548.447		
350.0597.374	DROP SLIM 1200 XS					112.0373.739	
350.0597.375	DROP SLIM 1200 WH					112.0373.739	
350.0607.345	DROP SLIM 900 BK					112.0373.739	
350.0597.372	DROP SLIM 900 XS					112.0373.739	
350.0597.373	DROP SLIM 900 WH					112.0373.739	
350.0562.360	DROP 1200 WH					112.0373.739	
350.0562.358	DROP 1200 X					112.0373.739	
350.0562.357	DROP 900 WH					112.0373.739	
350.0562.356	DROP 900 X					112.0373.739	
350.0577.973	MARIS FCFL 1206 BK		112.0339.360				
350.0536.874	MARIS FCFL 1206 WH		112.0339.360				
350.0536.872	MARIS FCFL 1206 X		112.0339.360				
350.0577.974	MARIS FCFL 906 BK		112.0339.360				
350.0536.873	MARIS FCFL 906 WH		112.0339.360				
350.0490.864	MARIS FCFL 906 XS		112.0339.360				
350.0590.183	MARIS FCBI 926 WH		112.0152.193			112.0174.995	112.0492.115
350.0590.184	MARIS FCBI 926 XS		112.0152.193			112.0174.995	112.0492.115
345.0529.584	CLOUD 1106 BK Franke	✓	112.0547.940				
110.0260.619	MERCURY FME 407 BK		112.0152.193			112.0174.995	112.0492.115
335.0588.221	TUBE PLUS FTU PLUS 3707 I XS		112.0151.250			112.0373.738	112.0492.116
335.0588.180	TUBE PLUS FTU PLUS 3707 I BK		112.0151.250			112.0373.738	112.0492.116
335.0588.222	TUBE PLUS FTU PLUS 3707 I WH		112.0151.250			112.0373.738	112.0492.116
325.0552.774	TALE ISLA 905 I XS		112.0151.250			112.0373.738	112.0492.116
330.0578.452	NATURE 800 NATURAL OAK	✓	filtro larga duración			112.0578.596	112.0356.226
330.0578.456	MINERALE 800 DARK MARBLE	✓	112.0158.515			112.0578.596	112.0356.226
330.0549.975	MARIS FMA 2.0 PLUS 907 BK	✓	112.0152.193			112.0174.995	112.0492.115
330.0550.059	MARIS FMA 2.0 907 BK	✓	112.0152.193			112.0174.995	112.0492.115
330.0550.071	MARIS FMA 2.0 907 GR/BK	✓	112.0152.193			112.0174.995	112.0492.115
330.0550.058	MARIS FMA 2.0 807 BK	✓	112.0152.193			112.0174.995	112.0492.115
330.0549.977	MARIS FMA 2.0 807 WH	✓	112.0152.193			112.0174.995	112.0492.115
330.0550.057	MARIS FMA 2.0 607 BK	✓	112.0152.193			112.0174.995	112.0492.115
330.0591.773	NEO FNO 905 BK	✓	112.0152.193			112.0174.995	112.0492.115
330.0591.775	NEO FNO 805 BK	✓	112.0152.193			112.0174.995	112.0492.115
330.0591.778	NEO FNO 605 BK	✓	112.0152.193			112.0174.995	112.0492.115
330.0591.716	LAGO FLG 905 BK/DG	✓	112.0152.193			112.0174.995	112.0492.115
330.0591.771	LAGO FLG 605 BK/DG	✓	112.0152.193			112.0174.995	112.0492.115
330.0528.020	EVO PLUS FPJ 925 V WH/SS	✓	112.0152.193			112.0174.995	112.0492.115
330.0528.067	EVO PLUS FPJ 925 V BK/SS	✓	112.0152.193			112.0174.995	112.0492.115
330.0584.864	EVO PLUS FPJ 825 V BK/SS	✓	112.0152.193			112.0174.995	112.0492.115
330.0584.865	EVO PLUS FPJ 825 V WH/SS	✓	112.0152.193			112.0174.995	112.0492.115
330.0528.069	EVO PLUS FPJ 705 V BK/SS	✓	112.0152.193			112.0174.995	112.0492.115
330.0528.061	EVO PLUS FPJ 705 V WH/SS	✓	112.0152.193			112.0174.995	112.0492.115
330.0528.064	EVO PLUS FPJ 625 V BK/SS	✓	112.0152.193			112.0174.995	112.0492.115
330.0528.065	EVO PLUS FPJ 625 V WH/SS	✓	112.0152.193			112.0174.995	112.0492.115
321.0536.200	TRENDLINE PLUS BK		112.0152.193			112.0174.995	112.0492.115
321.0536.201	TRENDLINE PLUS OY	✓	112.0152.193			112.0174.995	112.0492.115
335.0528.006	SMART DECO FSMD 508 BK	✓	112.0152.193			112.0174.995	112.0492.115
335.0530.203	SMART DECO FSMD 508 BL	✓	112.0152.193			112.0174.995	112.0492.115
335.0530.200	SMART DECO FSMD 508 GN	✓	112.0152.193			112.0174.995	112.0492.115
335.0530.199	SMART DECO FSMD 508 GY	✓	112.0152.193			112.0174.995	112.0492.115
335.0530.201	SMART DECO FSMD 508 RS	✓	112.0152.193			112.0174.995	112.0492.115
335.0528.005	SMART DECO FSMD 508 WH	✓	112.0152.193			112.0174.995	112.0492.115
335.0530.202	SMART DECO FSMD 508 YL	✓	112.0152.193			112.0174.995	112.0492.115
110.0361.046	CRYSTAL FCR 925 TC BK/XS	✓	112.0151.250			112.0373.738	112.0492.116
325.0597.295	TALE 1215 XS		112.0151.250			112.0373.738	112.0492.116
325.0597.294	TALE 915 XS		112.0151.250			112.0373.738	112.0492.116
325.0597.296	TALE 815 XS		112.0151.250			112.0373.738	112.0492.116
325.0597.293	TALE 615 XS		112.0151.250			112.0373.738	112.0492.116
325.0599.574	FORMAT FDF EV8 90 BK		112.0151.250			112.0373.738	112.0492.116
325.0599.573	FORMAT FDF EV8 90 WH		112.0151.250			112.0373.738	112.0492.116
325.0599.549	FORMAT FDF EV8 90 XS		112.0151.250			112.0373.738	112.0492.116
325.0599.576	FORMAT FDF EV8 70 XS		112.0151.250			112.0373.738	112.0492.116
325.0599.575	FORMAT FDF EV8 60 XS		112.0151.250			112.0373.738	112.0492.116
320.0528.016	D'ECO FDL 9165 XS FRANKE		112.0282.687			112.0174.995	112.0492.115
320.0528.015	D'ECO FDL 6165 XS FRANKE		112.0282.687			112.0174.995	112.0492.115
305.0504.066	ATMOS 90 FSO 904 BI AC		112.0542.064				N/A
305.0522.799	SMART STYLE PRO FSTPRO 1208		112.0493.319				112.0473.657
305.0522.797	SMART STYLE PRO FSTPRO 908 X		112.0493.319				112.0473.657
305.0522.798	SMART STYLE PRO FSTPRO 608 X		112.0493.319				112.0473.657
305.0572.836	SMART STYLE PLUS FSTPLUS 1208 X		112.0493.319				112.0473.657
305.0572.834	SMART STYLE PLUS FSTPLUS 908 X		112.0493.319				112.0473.657
305.0572.835	SMART STYLE PLUS FSTPLUS 608 X		112.0493.319				112.0473.657
110.0473.547	SMART STYLE FSTP NG 1205 X		112.0493.319				112.0473.657
110.0473.546	SMART STYLE FSTP NG 905 X		112.0493.319				112.0473.657
110.0473.545	SMART STYLE FSTP NG 605 X		112.0493.319				112.0473.657
305.0528.842	BOX FBI 737 XS/BK		112.0152.193			112.0174.995	112.0492.115
305.0528.841	BOX FBI 737 XS/WH		112.0152.193			112.0174.995	112.0492.115
305.0528.070	BOX FBI 537 XS/BK		112.0152.193			112.0174.995	112.0492.115
305.0528.071	BOX FBI 537 XS/WH		112.0152.193			112.0174.995	112.0492.115
305.0553.930	BOX PLUS FBI FLUSH 702 XS		112.0152.193			112.0174.995	112.0492.115
305.0593.672	BOX PLUS FBI FLUSH 540 XS		112.0152.193			112.0174.995	112.0492.115
305.0599.508	FBI 705 XS FRANKE		112.0564.564				N/A
305.0599.507	FBI 525 XS FRANKE		112.0564.564				N/A
315.0489.958	SMART FSM 601 BK/GL		112.0282.687				N/A
315.0489.957	SMART FSM 601 WH/GL		112.0282.687				N/A
315.0532.377	FTC 912 XS LED1 FRANKE		112.0282.687				N/A
110.0439.278	FTC 601 GR/XS		112.0282.687				N/A
315.0547.796	TELESCOPICA FTC 632L GR/XS		112.0564.564				N/A
315.0547.797	TELESCOPICA FTC 632L WH		112.0564.564				N/A
315.0547.798	TELESCOPICA FTC 632L BK		112.0564.564				N/A

TABLA DE FILTROS DE GRASA

FUN	MODELO CAMPANA	EAN	FUN FILTRO METÁLICO	UDS	EAN	FUN FILTRO METÁLICO	UDS
340.0597.249	MYTHOS 2GETHER FMY 839 HI	7612985697392	133.0582.490	1			
340.0595.364	SOBREMESA MARIS	7612985697392	133.0582.490	1			
110.0365.588	DOWN DRAFT NEGRO FDW 908 IB XS	7612980923939	133.0261.220	2			
110.0260.619	MERCURY FME 407 BK	7612980920518	133.0260.467	1			
345.0529.584	CLOUD 1106 BK Franke	7612985486729	133.0532.183	1			
350.0597.372	DROP SLIM 900 XS	7612981233464	133.0320.716	2			
350.0597.373	DROP SLIM 900 WH	7612981233464	133.0320.716	2			
350.0597.374	DROP SLIM 1200 XS	7612981233464	133.0320.716	3			
350.0597.375	DROP SLIM 1200 WH	7612981233464	133.0320.716	3			
350.0607.345	DROP SLIM 900 BK	7612985688819	133.0579.495	2			
350.0562.356	DROP 900 X	7612981233464	133.0320.716	2			
350.0562.357	DROP 900 WH	7612981233464	133.0320.716	2			
350.0562.358	DROP 1200 X	7612981233464	133.0320.716	2			
350.0562.360	DROP 1200 WH	7612981233464	133.0320.716	2			
350.0490.864	MARIS FCFL 906 X	7612142249563	133.0036.291	3			
350.0536.872	MARIS FCFL 1206 X	7612142249563	133.0036.291	4			
350.0536.873	MARIS FCFL 906 WH	7612142249563	133.0036.291	3			
350.0536.874	MARIS FCFL 1206 WH	7612142249563	133.0036.291	4			
350.0577.973	MARIS FCFL 1206 BK	7612142249563	133.0036.291	3			
350.0577.974	MARIS FCFL 906 BK	7612142249563	133.0036.291	3			
350.0590.183	MARIS FCBI 926 WH	7612142249563	133.0036.291	3			
350.0590.184	MARIS FCBI 926 XS	7612142249563	133.0036.291	3			
325.0552.774	ISLA TALE 905 I XS	7612980630356	133.0195.979	3			
335.0588.221	TUBE PLUS FTU PLUS 3707 I XS	7612980564460	133.0185.065	1			
335.0588.222	TUBE PLUS FTU PLUS 3707 I WH	7612980564460	133.0185.065	1			
335.0588.180	TUBE PLUS FTU PLUS 3707 I BK	7612980564460	133.0185.065	1			
330.0578.452	NATURE 800 NATURAL OAK	7612981576172	133.0368.902	1			
330.0578.456	MINERALE 800 DARK MARBLE	7612981576172	133.0368.902	1			
330.0549.975	MARIS FMA 2.0 PLUS 907 BK	7612981620530	133.0379.909	1	7612981467159	133.0355.674	1
330.0550.057	MARIS FMA 2.0 607 BK	7612981620530	133.0379.909	1	7612981467159	133.0355.674	1
330.0550.058	MARIS FMA 2.0 807 BK	7612981620530	133.0379.909	1	7612981467159	133.0355.674	1
330.0550.059	MARIS FMA 2.0 907 BK	7612981620530	133.0379.909	1	7612981467159	133.0355.674	1
330.0549.977	MARIS FMA 2.0 807 WH	7612981620530	133.0379.909	1	7612981467159	133.0355.674	1
330.0550.071	MARIS FMA 2.0 907 GR/BK	7612981620530	133.0379.909	1	7612981467159	133.0355.674	1
330.0591.778	NEO FNO 605 BK	7612981615079	133.0377.820	1	7612981467159	133.0355.674	1
330.0591.775	NEO FNO 805 BK	7612981615079	133.0377.820	1	7612981467159	133.0355.674	1
330.0591.773	NEO FNO 905 BK	7612981615079	133.0377.820	1	7612981467159	133.0355.674	1
330.0591.771	LAGO FLG 605 BK/DG	7612985678230	133.0576.213	1	7612981615079	133.0377.820	1
330.0591.716	LAGO FLG 905 BK/DG	7612985678230	133.0576.213	1	7612981615079	133.0377.820	1
330.0528.020	EVO PLUS FPJ 925 V WH/SS	7612985678230	133.0576.213	1	7612981615079	133.0377.820	1
330.0584.865	EVO PLUS FPJ 825 V WH/SS	7612985678230	133.0576.213	1	7612981615079	133.0377.820	1
330.0528.061	EVO PLUS FPJ 705 V WH/SS	7612985678230	133.0576.213	1	7612981615079	133.0377.820	1
330.0528.065	EVO PLUS FPJ 625 V WH/SS	7612985678230	133.0576.213	1	7612981615079	133.0377.820	1
330.0528.067	EVO PLUS FPJ 925 V BK/SS	7612985678230	133.0576.213	1	7612981615079	133.0377.820	1
330.0584.864	EVO PLUS FPJ 825 V BK/SS	7612985678230	133.0576.213	1	7612981615079	133.0377.820	1
330.0528.069	EVO PLUS FPJ 705 V BK/SS	7612985678230	133.0576.213	1	7612981615079	133.0377.820	1
330.0528.064	EVO PLUS FPJ 625 V BK/SS	7612985678230	133.0576.213	1	7612981615079	133.0377.820	1
321.0536.200	TRENDLINE PLUS BK	7612980275762	133.0056.291	2			
321.0536.201	TRENDLINE PLUS OY	7612980275762	133.0056.291	2			
335.0528.005	SMART DECO FSMD 508 WH	7612978012089	133.0076.239	2			
335.0528.006	SMART DECO FSMD 508 BK	7612978012089	133.0076.239	2			
335.0530.199	SMART DECO FSMD 508 GY	7612978012089	133.0076.239	2			
335.0530.200	SMART DECO FSMD 508 GN	7612978012089	133.0076.239	2			
335.0530.201	SMART DECO FSMD 508 RS	7612978012089	133.0076.239	2			
335.0530.202	SMART DECO FSMD 508 YL	7612978012089	133.0076.239	2			
335.0530.203	SMART DECO FSMD 508 BL	7612978012089	133.0076.239	2			
110.0361.046	CRYSTAL FCR 925 TC BK/XS	7612980630356	133.0195.979	2			
325.0597.293	TALE 605 XS	7612985725705	133.0588.960	2			
325.0597.296	TALE 805 XS	7612985767521	133.0600.389	2			
325.0597.294	TALE 905 XS	7612985725705	133.0588.960	3			
325.0597.295	TALE 1205 XS	7612985725705	133.0588.960	4			
325.0599.549	FORMAT FDF EV8 90 XS	7612985725705	133.0588.960	3			
325.0599.573	FORMAT FDF EV8 90 WH	7612985725705	133.0588.960	3			
325.0599.574	FORMAT FDF EV8 90 BK	7612985725705	133.0588.960	3			
325.0599.575	FORMAT FDF EV8 60 XS	7612985725705	133.0588.960	2			
325.0599.576	FORMAT FDF EV8 70 XS	7612985725705	133.0588.960	2			
320.0528.015	FDL 6165 XS FRANKE	7612319650451	133.0067.471	2			
320.0528.016	FDL 9165 XS FRANKE	7612319650451	133.0067.471	3			
305.0504.066	ATMOS 90 FSO 904 BI AC	7612981892968	133.0488.250	2			
305.0522.798	SMART STYLE PRO FSTPRO 608 X	7612981789916	133.0442.774	2			
305.0522.797	SMART STYLE PRO FSTPRO 908 X	7612981789534	133.0442.646	3			
305.0522.799	SMART STYLE PRO FSTPRO 1208	7612981789442	133.0442.713	3			
305.0572.835	FST PLUS 608 X	7612981866594	133.0480.735	2			
305.0572.834	FST PLUS 908 X	7612981867768	133.0480.768	3			
305.0572.836	FST PLUS 1208 X	7612981867782	133.0480.804	3			
110.0473.545	SMART STYLE FSTP NG 605 X	7612981866594	133.0480.735	2			
110.0473.546	SMART STYLE FSTP NG 905 X	7612981867768	133.0480.768	3			
110.0473.547	SMART STYLE FSTP NG 1205 X	7612981867782	133.0480.804	3			
305.0528.070	BOX FBI 537 XS/BK	7612981147143	133.0304.806	1			
305.0528.071	BOX FBI 537 XS/WH	7612981147143	133.0304.806	1			
305.0528.841	BOX FBI 737 XS/WH	7612981264673	133.0331.312	2			
305.0528.842	BOX FBI 737 XS/BK	7612981264673	133.0331.312	2			
305.0593.672	BOX PLUS FBI FLUSH 540 XS	7612985759816	133.0598.145	2			
305.0553.930	FBI FLUSH 702 XS	7612981821586	133.0464.835	2			
305.0599.507	FBI 525 XS FRANKE	7612985764056	133.0599.405	1			
305.0599.508	FBI 705 XS FRANKE	7612985764551	133.0599.442	2			
315.0489.957	SMART FSM 601 WH/GL	7612980513437	133.0176.353	1	7612980513420	133.0176.352	1
315.0489.958	SMART FSM 601 BK/GL	7612980513437	133.0176.353	1	7612980513420	133.0176.352	1
315.0532.377	FTC 912 XS LED1 FRANKE	7612980282333	133.0059.251	4			
110.0439.278	FTC 601 GR/XS	7612980513437	133.0176.353	1	7612980513420	133.0176.352	1
315.0547.796	FTC 632L GR/XS FRANKE	7612980513437	133.0176.353	1	7612980513420	133.0176.352	1
315.0547.797	FTC 632L WH FRANKE	7612980513437	133.0176.353	1	7612980513420	133.0176.352	1
315.0547.798	CAMPANA FTC 632L BK FRANKE	7612980513437	133.0176.353	1	7612980513420	133.0176.352	1

ACCESORIOS

FUN	DESCRIPCIÓN		PVPR 2021
112.0562.418	KIT INSTALACIÓN MOTOR REMOTO		315
112.0539.569	KIT EXTRACCIÓN - MYTHOS 2GETHER		95
112.0539.568	KIT RECIRCULACIÓN 6 cm - MYTHOS 2GETHER		339
112.0539.570	KIT RECIRCULACIÓN 10 cm - MYTHOS 2GETHER		365
112.0174.991	CONTROL REMOTO FR DESIGN		39
112.0285.288	KIT CHIMENEA MARIS NEGRA - 500 x 300 x 200 mm (2 uds.)		79
112.0197.447	KIT CHIMENEA CH 500/500 XS FRK - 300 x 200 mm		69
112.0036.204	PROLONGACIÓN CANAL SWING/QUADRA - 990 mm		69
133.0455.170	CANAL SUPERIOR F500 DISPLAY NEGRA - 300 x 200 mm		75
112.0049.382	PROLONGACIÓN CANAL TUBE ISLA - 990 mm		345
112.0017.991	PROLONGACIÓN RECTA CANAL ISLA - 350 x 290 x 700 mm		259
112.0578.595	KIT CHIMENEA NATURE Y MINERALE		119
112.0549.122	CHIMENEA REDONDA - SMART DECO		199
112.0017.983	PROLONGACIÓN RECTA CANAL PARED - 300 x 260 x 990 mm		89
133.0016.959	COLLARÍN REDUCTOR Ø150-120 C-2462		16
112.0459.456	SOPORTE FIJACIÓN - 220 x 90 mm		14
112.0459.427	TUBO TR 1200 - 220 x 90 mm		49
112.0459.451	CODO RECTO A REDONDO 90° - 220 x 90 mm		20
112.0582.155	TUBO CORRUGADO PARA SALIDA CAMPANA 150 TNM		15
112.0459.453	CODO RECTO A RECTO 90° - 220 x 90 mm		18
112.0459.428	JUNTA RECTANGULAR - 220 x 90 mm		15
133.0056.646	VALVULA ANTIRETORNO PARA CAMPANA Ø 150 EVITA ENTRADA DE AIRE/HUMO DEL EXTERIOR		29
112.0281.490	SILENT TUBE MP-GO. PARA SALIDA DE Ø 150 MM. TUBO FONOABSORBENTE QUE SE SITÚA A LA SALIDA DEL MOTOR. LONGITUD ADAPTABLE (160 - 440 mm)		39
112.0459.455	CODO PLANO RECTO A RECTO 90° - 220 x 90 mm		25
112.0459.429	JUNTA RECTO A REDONDO - 220 x 90 mm		20
133.0056.177	VALVULA ANTIRETORNO (C/PLASTICO) Ø 120 EVITA ENTRADA DE AIRE/HUMO DEL EXTERIOR Ø12 CM		25







FRIGORÍFICOS

GUÍA DE SELECCIÓN 356

NUEVA REGULACIÓN ENERGÉTICA 357

DISEÑO 358

MÁXIMA CAPACIDAD 359

TECNOLOGÍAS 360

LIBRE INSTALACIÓN

SIDE BY SIDE 361

COMBI 362

INTEGRACIÓN

SKYSCRAPER 363

FCB 364

FSDR 366

TABLAS TÉCNICAS 367

DIBUJOS TÉCNICOS 369

GUÍA DE SELECCIÓN

LIBRE INSTALACIÓN



E

SIDE BY SIDE
FSDR 400 XS E
Pág. 361



E

CONGELADOR SIDE BY SIDE
FSDF 300 NF XS E
Pág. 361



E

COMBI
FCB 340 NF XS
Pág. 362

INTEGRACIÓN



Capacidad extra +45%

E

SKYSCRAPER
400 V NE E
Pág. 363



Capacidad extra +15%

F

SKYSCRAPER
360 NF NE F
Pág. 363



Capacidad extra +15%

E

SKYSCRAPER
360 V NE E
Pág. 364



F

FCB
320 NF NE F
Pág. 364



E

FCB
320 V NE E
Pág. 365



F

FCB
320 NE F
Pág. 365



F

FSDR
330 V NE F
Pág. 366



F

CONGELADOR FSDF
330 NF NE F
Pág. 366

NUEVA REGULACIÓN ENERGÉTICA

HASTA FEBRERO 2021

Para impulsar la innovación y el uso de tecnologías más eficientes, las categorías energéticas otorgan a un producto una escala de entre A (máxima eficiencia) a F (baja eficiencia). Hasta Febrero 2021 la escala se amplió a A+++/A++/A+.

A PARTIR DE MARZO 2021

El nuevo sistema de clasificación utilizará únicamente las clasificaciones de la A a la G. El nuevo elemento en estas etiquetas es un código QR que proporcionará a los consumidores información adicional oficial (no comercial) si se escanea el código con un smartphone. Estos datos, disponibles para cualquier ciudadano europeo, están en la base de datos de la UE EPREL.



NUEVA ETIQUETA

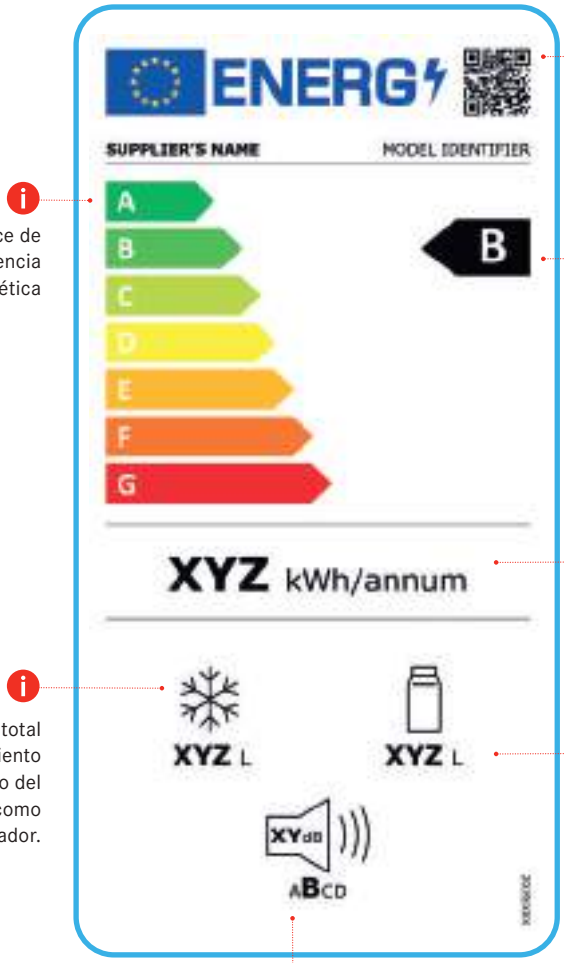

Indice de eficiencia energética

Código QR que proporciona información adicional.

Clase de eficiencia energética.

Consumo anual de energía, en kw hora/año.

Capacidad total de almacenamiento en litros, tanto del frigorífico como del congelador.

Capacidad total de almacenamiento de frío, en litros.

Ruido emitido. Se muestra en decibelios y se clasifica de la A a la D:

< 30	**A**
< 36	**B**
< 42	**C**
≥ 42	**D**

¡EN FRANKE YA ESTAMOS PREPARADOS!

Nuestros frigoríficos se ajustan a la nueva legislación, ofreciendo las mejores prestaciones en potencia y eficiencia energética.

DISEÑO





1. **Estantes de cristal con acabados en silver**
2. **Botellero***
3. **Fresh Zone**
4. **Estante de vidrio**
5. **Estante para botellas**
6. **Estante de puerta ajustable**

> **LUCES LED*** Las luces LED permiten una mejor iluminación que las luces tradicionales, mayor duración, así como un ahorro en el consumo. Las luces LED se colocan lateralmente o en la parte superior.

> **FAST COOLING*** Ajuste del frigorífico que desciende su temperatura para enfriar rápidamente los alimentos.

> **FRESH ZONE*** Cajón de gran capacidad (36 L) con control de humedad que permite regular el aire, prolongando la vida de los alimentos.

> **FAST FREEZING*** Ajuste del congelador, perfecto cuando tenemos la necesidad de congelar rápidamente alimentos.

> **FÁCIL LIMPIEZA. EASY TO CLEAN*** La tecnología No Frost reduce la cantidad de hielo en el congelador y facilita su eliminación gracias a un evaporador, envuelto alrededor de la cavidad del congelador y no visible. Los estantes de vidrio son fácilmente desmontables, simplificando el proceso de limpieza.

*Sólo disponible en algunos modelos

MÁXIMO ESPACIO
HASTA UN 45% EXTRA

Algunos modelos de la nueva gama suponen una auténtica revolución. Ofrecen hasta 395 litros de capacidad total neta con una altura de 194 cm que proporciona un 15% más de espacio que un frigorífico estándar. Y si añadimos los casi 70 cm de ancho del modelo FCB 400 V NE E, ¡el aumento de capacidad alcanza un 45%!*

	CAPACIDAD TOTAL NETA	CAPACIDAD EXTRA
SKYSCRAPER FCB 400 V NE E	395 L	**+45%**
SKYSCRAPER FCB 360 NF NE F	298 L	+15%
SKYSCRAPER FCB 360 V NE E	306 L	+15%

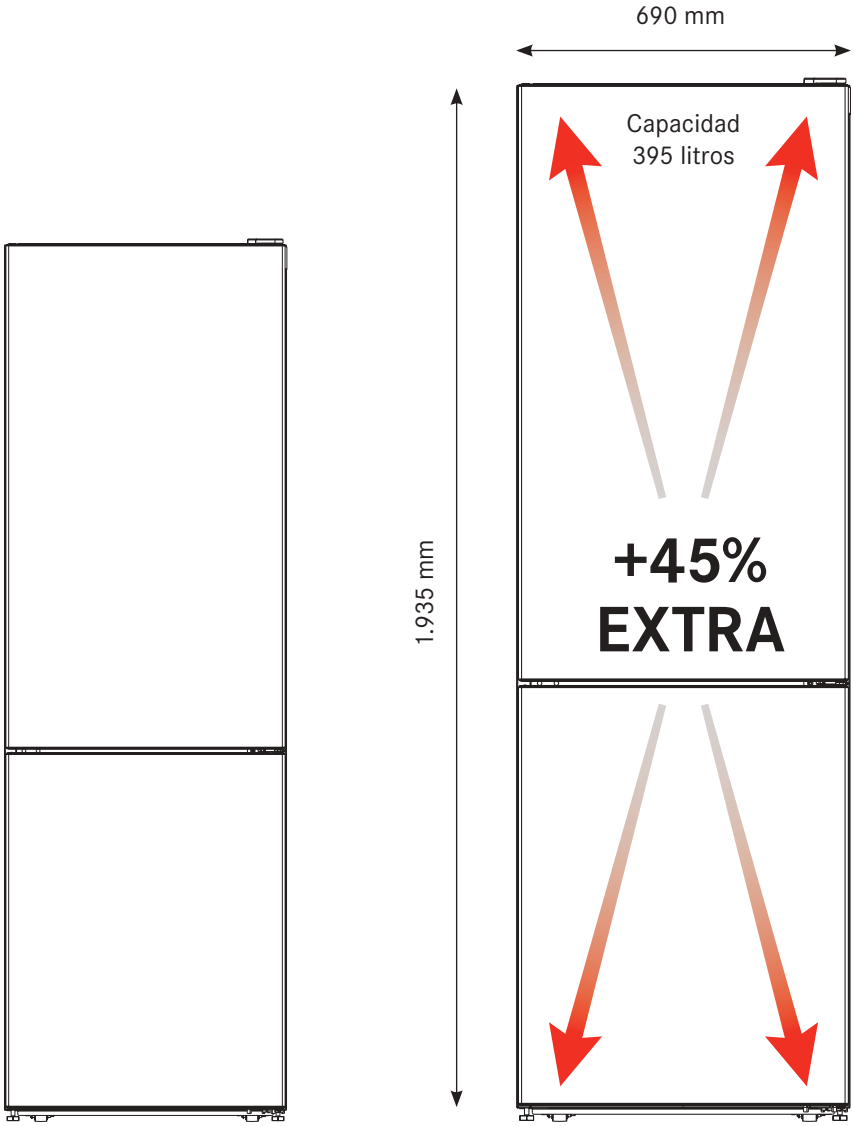

Modelo estándar

Mod. FCB 400 V NE E

* Comparado con un frigorífico combi estándar de 177 cm de altura x 60 cm de ancho.

TECNOLOGÍAS



SISTEMA DE FRÍO NO FROST*

Este sistema de frío mantiene una temperatura homogénea y evita la descongelación del frigorífico. Además, mantiene los alimentos en condiciones óptimas durante más tiempo.



SISTEMA DE FRÍO EASY FROST*

Ya no es necesario descongelar el congelador. La tecnología Easy Frost reduce la humedad, previniendo la formación de hielo y escarcha gracias a un sistema de circulación de aire que evita la acumulación de hielo en el compartimento del congelador.



Este sistema de enfriamiento mantiene una temperatura homogénea en el frigorífico, evitando la descongelación y formación de escarcha. Así, los alimentos se mantienen en condiciones óptimas durante más tiempo.



FRESH ZONE*

Cajón de gran capacidad (36 L) con control de humedad, que permite regular el aire, prolongando la vida de los alimentos.



COMPARTIMENTO 0°*

Permite alcanzar el nivel de humedad ideal. Esta innovadora solución es extremadamente práctica y útil para que los alimentos se mantengan frescos por más tiempo. La temperatura es de alrededor de 0°, ideal para almacenar carnes y pescados manteniendo su valores nutricionales, frescura y color.

*Sólo disponible en algunos modelos

LIBRE INSTALACIÓN

SIDE BY SIDE

FSDR 400 XS E

Frigorífico libre instalación

NEW E





1 2

CARACTERÍSTICAS

Acabado	**Acero Inox**
Sistema de descongelación	**Automático**
Panel de control	**Electrónico**
Funciones	**Multiflow, Compartimento 0°, Modo vacaciones**
Indicadores	**Alarma puerta abierta, Bloqueo infantil, On/off encendido**
Iluminación	**LED**
Interior	**Estantes ajustables, Botellero**
Puerta	**Reversible**
Incluye	**Huevera**

ESPEC. TÉCNICAS

Capacidad Neta	**389 L**
Cap. Neta Frigo	**389 L**
Consumo energético	**121 kWh/Anual**
Nivel sonoro (dBa)	**40**
SN - T	**10°C - 43°C**

DIMENSIONES

Aparato (A x L x P) mm	**1.860 x 595 x 650**
Nicho (A x L x P) mm	**1.916 x 664 x 728**
Peso Neto/Bruto (kg)	**64/69**

FUN	**118.0635.722**	**1.019 €**
EAN	**7612985943963**	

FSDF 300 NF XS E

Congelador libre instalación

NEW E



NOFrost

1 2

CARACTERÍSTICAS

Acabado	**Acero Inox**
Sistema de frío	**No Frost**
Panel de control	**Electrónico**
Funciones	**Multiflow, Fast Freezing (congelación rápida), Modo vacaciones**
Indicadores	**Alarma puerta abierta, Bloqueo infantil, On/off encendido**
Iluminación	**LED**
Interior	**Cajones**
Puerta	**Reversible**
Incluye	**Cubitera**

ESPEC. TÉCNICAS

Capacidad Neta	**279 L**
Cap. Neta Cong.	**279 L**
Consumo energético	**249 kWh/Anual**
Nivel sonoro (dBa)	**41**
SN - T	**10°C - 43°C**

DIMENSIONES

Aparato (A x L x P) mm	**1.860 x 595 x 650**
Nicho (A x L x P) mm	**1.916 x 664 x 728**
Peso Neto/Bruto (kg)	**67/72**

FUN	**118.0635.724**	**1.099 €**
EAN	**7612985943970**	

Elementos de instalación independiente, considerar entre ellos 2cm para evitar condensación.

Accesorios opcionales

1
JUNTA UNION SIDE BY SIDE
FUN **133.0641.559**
EAN **7612985974455**
€ 15

2
KIT INSTALACION SIDE BY SIDE
FUN **133.0641.560**
EAN **7612985974462**
€ 5

Ver tabla técnica en pág. 367 > Ver dibujo técnico en pág. 369 >

LIBRE INSTALACIÓN

COMBI

FCB 340 NF XS

Frigorífico libre instalación







CARACTERÍSTICAS

Acabado	**Acero Inox**
Sistema de frío	**No Frost**
Panel de control	**Panel táctil en la puerta**
Funciones	**Fast Freezing (Congelación rápida), Multiflow, Bloqueo de seguridad para niños**
Indicadores	**Modo vacaciones, On/Off Frigo y/o Congelador, Alarma puerta abierta**
Iluminación	**LED**
Interior	**Compartimento 0°, Estantes de cristal**
Puerta	**Reversible**
Incluye	**1 x Huevera, 1 x cubitera de hielo**

ESPECIFICACIONES TÉCNICAS

Capacidad Neta	**331 L**
Cap. Neta Frigo /Cong	**230/101 L**
Consumo energético (kWh/Anual)	**250 kWh**
Nivel sonoro (dBa)	**41**
SN – T	**10° C – 43°C**

DIMENSIONES

Aparato (A x L x P) mm	**1.860 x 595 x 650**
Nicho (A x L x P) mm	**2.100 x 927,5 x 1243,5**
Peso Neto/Bruto (kg)	**67/73**

FUN	**118.0635.721**	**999 €**
EAN	**7612985943956**	

Ver tabla técnica en pág. 367 > Ver dibujo técnico en pág. 369 >

INTEGRACIÓN

SKYSCRAPER

FCB 400 V NE E**

Frigorífico combi

NEW 193 E



CARACTERÍSTICAS

Sistema de frío	**EasyFrost**
Panel de control	**Táctil**
Funciones	**Función Fast Cooling (Enfriamiento rápido), Función Fast Freezing (Congelación rápida), Modo vacaciones**
Indicadores	**Alarma puerta abierta frigorífico**
Iluminación	**LED**
Interior	**Cajón 0°, Estantes de cristal con perfil plateado, Estantes de la puerta ajustables en altura, Botellero**
Puerta	**Deslizante y reversible**
Incluye	**1 x Huevera, 1 x cubitera de hielo**

ESPEC. TÉCNICAS

Capacidad Neta	**395 L**
Cap. Neta Frigo/Cong	**294 / 101 L**
Consumo energético	**328 kWh/Anual**
Nivel sonoro (dBa)	**35**
SN - T	**10° C – 43°C**

DIMENSIONES

Aparato (A x L x P) mm	**1.935 x 690 x 545**
Nicho (A x L x P) mm	**1.940 x 710 x 560**
Peso Neto/Bruto (kg)	**74/76**

FUN **118.0629.526**
EAN **7612985917025**

1.899 €

FCB 360 NF NE F**

Frigorífico combi

NEW 193 F



CARACTERÍSTICAS

Sistema de frío	**Easy Frost**
Panel de control	**Táctil**
Funciones	**Función Fast Cooling (Enfriamiento rápido), Función Fast Freezing (Congelación rápida)**
Indicadores	**Alarma puerta abierta**
Iluminación	**LED**
Interior	**Estantes de cristal con perfil plateado, Estantes de la puerta ajustables en altura, Botellero**
Puerta	**Deslizante y reversible**
Incluye	**1 x Huevera, 1 x cubitera de hielo**

ESPEC. TÉCNICAS

Capacidad Neta	**298 L**
Cap. Neta Frigo/Cong	**235 / 63 L**
Consumo energético	**247 kWh/Anual**
Nivel sonoro (dBa)	**35**
SN - T	**10° C – 43°C**

DIMENSIONES

Aparato (A x L x P) mm	**1.935 x 540 x 545**
Nicho (A x L x P) mm	**1.940 x 560 x 560**
Peso Neto/Bruto (kg)	**58/62**

FUN **118.0627.477**
EAN **7612985907217**

1.329 €

* Respecto de un frigorífico estándar

** Disponibilidad Julio

Ver tabla técnica en pág. 368 >

Ver dibujo técnico en pág. 370 >

INTEGRACIÓN

SKYSCRAPER

FCB 360 V NE E

Frigorífico combi

NEW 193 E



CARACTERÍSTICAS

Sistema de frío	**Easy Frost**
Panel de control	**Panel electrónico de temperatura**
Funciones	**Función Fast Cooling (Enfriamiento rápido)**
Iluminación	**LED**
Interior	**Estantes de cristal con perfil plateado, Estantes de la puerta ajustables en altura, Botellero**
Puerta	**Deslizante y reversible**
Incluye	**1 x Huevera, 1 x cubitera de hielo**

ESPEC. TÉCNICAS

Capacidad Neta	**306 L**
Cap. Neta Frigo/Cong	**227 / 79 L**
Consumo energético	**246 kWh/Anual**
Nivel sonoro (dBa)	**35**
SN – T	**10° C – 43°C**

DIMENSIONES

Aparato (A x L x P) mm	**1.935 x 540 x 545**
Nicho (A x L x P) mm	**1.940 x 560 x 560**
Peso Neto/Bruto (kg)	**55,2/57**

FUN **118.0606.723**
EAN **7612985787819**

1.249 €

FCB

FCB 320 NF NE F

Frigorífico combi Direct Cooling

NEW F



NOFrost

CARACTERÍSTICAS

Sistema de frío	**No Frost**
Panel de control	**Electrónico**
Funciones	**Fast cooling, Fast Freezing**
Iluminación	**LED**
Interior	**Estantes de cristal con perfil plateado, Estantes de puerta ajustables a altura, Botellero**
Puerta	**Deslizante y reversible**
Incluye	**1 x Huevera, 1 x cubitera de hielo**

ESPEC. TÉCNICAS

Capacidad Neta	**264 L**
Cap. Neta Frigo/Cong	**201/63 L**
Consumo energético	**234 kWh/Anual**
Nivel sonoro (dBa)	**38**
SN – T	**10° C – 43°C**

DIMENSIONES

Aparato (A x L x P) mm	**1.770 x 540 x 545**
Nicho (A x L x P) mm	**1.776 x 560 x 555**
Peso Neto/Bruto (kg)	**58/62**

FUN **118.0627.476**
EAN **7612985907200**

1.249 €

* Respecto de un frigorífico estándar

Ver tabla técnica en pág. 368 > Ver dibujo técnico en pág. 370 >

FCB 320 V NE E

Frigorífico combi

NEW E



CARACTERÍSTICAS

Sistema de frío	**EasyFrost**
Panel de control	**Panel electrónico de temperatura**
Iluminación	**LED**
Interior	**Estantes de cristal con perfil plateado, Estantes de la puerta ajustables en altura, Botellero, Estante para Botellas con separadores, Ventilador interior en el frigorífico**
Puerta	**Deslizante y reversible**
Incluye	**1 x Huevera, 1 x cubitera de hielo**

ESPEC. TÉCNICAS

Capacidad Neta	**273 L**
Cap. Neta Frigo/Cong	**194 / 79 L**
Consumo energético	**233 kWh/Anual**
Nivel sonoro (dBa)	**35**
SN - T	**10° C – 43°C**

DIMENSIONES

Aparato (A x L x P) mm	**1.770 x 540 x 545**
Nicho (A x L x P) mm	**1.776 x 560 x 560**
Peso Neto/Bruto (kg)	**50,6/52,2**

FUN	**118.0606.722**
EAN	**7612985787802**

1.099 €

FCB 320 NE F

Frigorífico combi

NEW F



CARACTERÍSTICAS

Sistema de frío	**EasyFrost**
Panel de control	**Panel electrónico de temperatura**
Iluminación	**LED**
Interior	**Estantes de cristal con perfil plateado, Estantes de la puerta ajustables en altura, Estante para botellas con separadores**
Puerta	**Reversible**
Incluye	**1 x Huevera, 1 x cubitera de hielo**

ESPEC. TÉCNICAS

Capacidad Neta	**273 L**
Cap. Neta Frigo/Cong	**194 / 79 L**
Consumo energético	**297 kWh/Anual**
Nivel sonoro (dBa)	**35**
SN - T	**10° C – 43°C**

DIMENSIONES

Aparato (A x L x P) mm	**1.770 x 540 x 545**
Nicho (A x L x P) mm	**1.776 x 560 x 560**
Peso Neto/Bruto (kg)	**50,6/52,2**

FUN	**118.0606.721**
EAN	**7612985786898**

849 €

Ver tabla técnica en pág. 368 > Ver dibujo técnico en pág. 370 >

INTEGRACIÓN

FSDR

FSDR 330 V NE F

Frigorífico monodoor

NEW F



CARACTERÍSTICAS

Sistema de descongelación	**Automático**
Panel de control	**Electrónico**
Funciones	**On/Off Encendido**
Iluminación	**LED**
Interior	**Estantes de cristal, Estantes de la puerta ajustables en altura, Botellero**
Puerta	**Deslizante y reversible**
Incluye	**1 x 6 huevera**

ESPEC. TÉCNICAS

Capacidad Neta	**314 L**
Consumo energético	**147 kWh/Anual**
Nivel sonoro (dBa)	**35**
SN – T	**10° C – 43°C**

DIMENSIONES

Aparato (A x L x P) mm	**1.771 x 540 x 545**
Nicho (A x L x P) mm	**1.776 x 560 x 555**
Peso Neto/Bruto (kg)	**50/52**

FUN **118.0627.481**
EAN **7612985907224**

999 €

FSDF 330 NF NE F

Congelador monodoor

NEW F



NOFrost

CARACTERÍSTICAS

Sistema de frío	**No Frost**
Panel de control	**Electrónico**
Funciones	**Fast Freezing (Congelación rápida)**
Indicadores	**On/Off encendido**
Iluminación	**LED**
Interior	**8 cajones, Cubitera**
Puerta	**Deslizante y reversible**
Incluye	**Cubitera de hielo**

ESPEC. TÉCNICAS

Cap. Neta Congelador	**209 L**
Consumo energético	**307 kWh/Anual**
Nivel sonoro (dBa)	**38**
SN – T	**10° C – 43°C**

DIMENSIONES

Aparato (A x L x P) mm	**1..771 x 540 x 545**
Nicho (A x L x P) mm	**1.776 x 560 x 555**
Peso Neto/Bruto (kg)	**57/59**

FUN **118.0627.482**
EAN **7612985907231**

1.159 €

Ver tabla técnica en pág. 368 > Ver dibujo técnico en pág. 370 >

TABLA TÉCNICA
FRIGORÍFICOS LIBRE INSTALACIÓN

Modelo	**FSDR 400 XS E**	**FSDF 300 NF XS E**	**FCB 340 NF XS E**
EAN	7612985943963	7612985943970	7612985943956
FUN	**118.0635.722**	**118.0635.724**	**118.0635.721**
Instalación	Libre instalación	Libre instalación	Libre instalación
Tipo	Frigorífico	Congelador	Combi
CARACTERÍSTICAS PRINCIPALES			
Capacidad Neta Congelador (L)	-	279	101
Capacidad Neta Frigorífico (L)	389	-	230
Capacidad Total Neta (L)	389	279	331
Capacidad frigorífico (kg/12h)	-	6,5 kg/12h	4 kg/12h
Control	Electrónico	Electrónico	Electrónico
Display	en puerta	en puerta	en puerta
Voltaje (V)	220-240	220-240	220-240
Frecuencia (Hz)	50	50	50
Tipo de gas en el circuito	R600a	R600a	R600a
Largo del cable eléctrico (mm)	210	250	210
Tirador	movible	movible	integrado
Tipo de bisagra	estándar	estándar	estándar
Sistema de instalación de la puerta	Poliuretano	Poliuretano	Poliuretano
Ventilación	Sí	No	Sí
Tipo de enchufe	Schuko	Schuko	Schuko
Categoría energética	E	E	E
Consumo energetico (kWh/año)	121	249	250
Consumo energetico (kWh/24h)	0,331	0,614	0,684
Rumorosidad (dBA)	40 dBA, C	41 dBA, C	41 dBA, C
Tecnología No frost	Sí	Sí	Sí
Proceso de descongelación del congelador	-	Automático	Automático
Proceso de descongelación del frigorífico	Automático	-	Automático
Temperatura ajustable	Frigorífico	Congelador	Frigorífico/Congelador
Temperatura ajustable congelador	-	Sí	Sí
Función de congelación rápida	-	Sí	Sí
Modo vacaciones	Sí	Sí	Sí
Bloqueo infantil	Sí	Sí	Sí
Interruptor de encendido / apagado congelador	-	Sí	Sí
Interruptor de encendido / apagado frigorífico	Sí	-	Sí
Indicador puerta abierta	Sí	-	Sí
Alarma puerta abierta	Sí	Sí	Sí
Alarma temperatura	Sí	Sí	Sí
Señal de avería	Sí	Sí	Sí
Color cavidad	Gris	Gris	Gris
Color puerta	inox	inox	inox
Color junta	blanco	blanco	blanco
Multiflujo	Sí	Sí	Sí
Número de estanterías	6	-	5
Estantes ajustables en frigorífico	4 estantes de cristal + 1 botellero	-	3 estantes de cristal + 1 botellero
Botellero	Sí	-	Sí
Compartimento 0°C	Sí	-	Sí
Cajones verdura	1	-	1
Cajones ajustables frigorífico	5	-	3
Botellero	Sí	-	Sí
Color huevera	transparente	-	transparente
Tipo iluminación	LED	LED	LED
Cajones congelador	-	7	3
Cubitera	-	Sí	Sí
Altura (mm)	1.860	1.860	1.860
Ancho (mm)	595	595	595
Profundidad (mm)	650	650	650
Peso Neto (kg)	64	67	67
Peso bruto (kg)	69	72	73
Dimensiones exteriores AxLxP (mm)	2.010 x 981,6 x 1.243,5	2.010 x 710,6 x 1.243,5	2.010 x 927,5 x 1.243,5
Dimensiones producto embalado AxLxP (m)	1.916 x 664 x 728	1.916 x 664 x 728	1.916 x 664 x 713

TABLA TÉCNICA
FRIGORÍFICOS INTEGRACIÓN

Modelo	FCB 400 V NE E	FCB 360 NF NE F	FCB 360 V NE E	FCB 320 NF NE F	FCB 320 V NE E	FCB 320 NE F	FSDR 330 V NE F	FSDF 330 NF NE F
EAN	7612985917025	7612985907217	7612985787819	7612985907200	7612985787802	7612985786898	7612985907224	7612985907231
FUN	118.0629.526	118.0627.477	118.0606.723	118.0627.476	118.0606.722	118.0606.721	118.0627.481	118.0627.482
Tipo	Encastre	Encastre	Encastre	Encastre	Encastre	Encastre	Encastre	Encastre
CARACTERÍSTICAS PRINCIPALES								
Capacidad neta/bruta congelador (L)	101 / 101	63 / 76	79/ -	63 / 76	79/ -	79/ -	-	209 / 241
Capacidad neta/bruta frigorífico (L)	294 / 300	235 / 237	227/ -	201 / 202	194/ -	194/ -	314 / 318	-
Capacidad neta/bruta total (L)	395 / 401	298 / 313	306/ -	264 / 278	273/ -	273/ -	314 / 318	209 / 241
Capacidad de congelación (kg/24h)	12	6	3,5	9	3,5	3,5	-	19
Panel de control	Electrónico	Electrónico	Electrónico	Electrónico	Electrónico	Electrónico	Electrónico	Electrónico
Display	Touch	Táctil	Centauro tactile	Táctil	E.T.	E.T.	Touch	Touch
Longitud cable (mm)	245	245	245	245	245	245	245	245
Bisagra puerta	Reversible	Reversible	Reversible	Reversible	Reversible	Reversible	Reversible	Reversible
Categoría energética	E	F	E	F	E	F	F	F
Consumo energético año (kWh)	328	247	246	234	233	297	147	307
Consumo energético 24 h (kWh)	0,679	0,739	0,674	0,739	0,638	0,814	0,391	0,805
Rumorosidad (dBA)	35 dBA, B	38 dBA, C	35 dBA	38 dBA, C	35 dBA	35 dBA	35dBA, B	38 dBA, C
Rising time NEL	25	TBC	19	TBC	19	19	0	23
Climate class NEL	SN-T	SN-T	SN-T	SN-T	SN-T	SN-T	SN-T	SN-T
Tecnologia Less Frost	Sí	-	Sí	-	Sí	Sí	-	Sí
Sistema de congelación	-	Congelador	Congelador	Congelador	Congelador	Congelador	-	Congelador
Proceso de descongelación	Manual	Frost free	Manual	Frost free	Manual	Manual	-	Frost free
Proceso descongelación frigorífico	Automático	Automático	Automático	Automático	Automático	Automático	Automático	-
Temperatura ajustable	Sí	Sí	Sí	Sí	Sí	Sí	Sí	Sí
Temperatura ajustable congelador	Sí	Sí	-	Sí	-	-	-	Sí
Función de congelado rápido	Sí	Sí	Sí	Sí	-	-	-	Sí
Modo vacaciones	Sí	-	-	-	-	-	Sí	-
Luz encendido - apagado	-	-	-	-	-	-	-	Sí
Encendido apagado congelador	-	-	-	-	-	-	-	Sí
Encendido apagado frigorífico	-	-	-	-	-	-	Sí	-
Alarma	frigorífico	Sí	-	Sí	-	-	-	-
Acabado frigorífico	Acero	Acero	Acero	Acero	Acero	Acero	Blanco	Blanco
Color puerta	Blanco	Blanco	Blanco	Blanco	Blanco	Blanco	Blanco	Blanco
Estantes en frigorífico	5	6	5	5	5	5	5	-
Estantes ajustables en frigorífico	2 estantes cristal + 1 botellero	4 estantes cristal + 1 botellero	4 de cristal + 1 botellero	3 estantes cristal + 1 botellero	3 de cristal + botellero	4 de cristal	3 estantes cristal + 1 botellero	-
Material de estantes	Cristal con perfil	Cristal con perfil	Cristal con perfil frontal plateado	Cristal con perfil	Cristal con perfil frontal plateado	Cristal con perfil frontal plateado	Cristal	-
Botellero	Sí	Sí	Sí	Sí	Sí	Sí	Sí	-
Compartimento 0°C	Sí	-	-	-	-	-	-	-
Cajones verdura	1	1	3	1	2	1	2	-
Botellero	Sí	Sí	Sí	Sí	Sí	-	Sí	-
Sostenedor botellero	-	Sí	Sí	Sí	Sí	Sí	Sí	-
Separador botellero	Sí	Sí	Sí	Sí	Sí	Sí	Sí	-
Huevera	1x6	1x6	1x6	1x6	1x6	1x6	1x6	-
Compartimento productos lácteos	-	Sí	Sí	Sí	Sí	Sí	Sí	-
Iluminación	LED	LED	LED	LED	LED	LED	LED	LED
Indicador listeria	-	Sí	-	Sí	-	-	Sí	-
Cajones congelador	3	3	5	3	4	3	-	8
Cubitera	Sí	Sí	Sí	Sí	Sí	Sí	-	Sí
Clasificación estrella	4	4	4	4	4	4	-	4
DIMENSIONES								
Alto x ancho x profundidad (mm)	1935 x 690 x 545	1935 x 540 x 545	1935 x 540 x 545	1770 x 540 x 545	1770 x 540 x 545	1770 x 540 x 545	1771 x 540 x 545	1771 x 540 x 545
Nicho AxLxP (mm)	1940 x 710 x 560	1940 x 560 x 560	1940 x 560 x 560	1776 x 560 x 555	1776 x 560 x 560	1776 x 560 x 560	1776 x 560 x 555	1776 x 560 x 555
Producto embalado AxLxP (mm)	2014 x 732 x 606	1940 x 560 x 560	2000 x 580 x 608	1830 x 590 x 600	1840 x 580 x 608	1840 x 580 x 608	1840 x 580 x 608	1840 x 580 x 608
Peso neto (kg)	74	58	55,2	58	50,6	50,6	50	57
Peso bruto (kg)	76	62	57	62	52,2	52,2	52	59

DIBUJOS TÉCNICOS FRIGORÍFICOS

LIBRE INSTALACIÓN

FSDR 400 XS E
FSDF 300 NF XS E

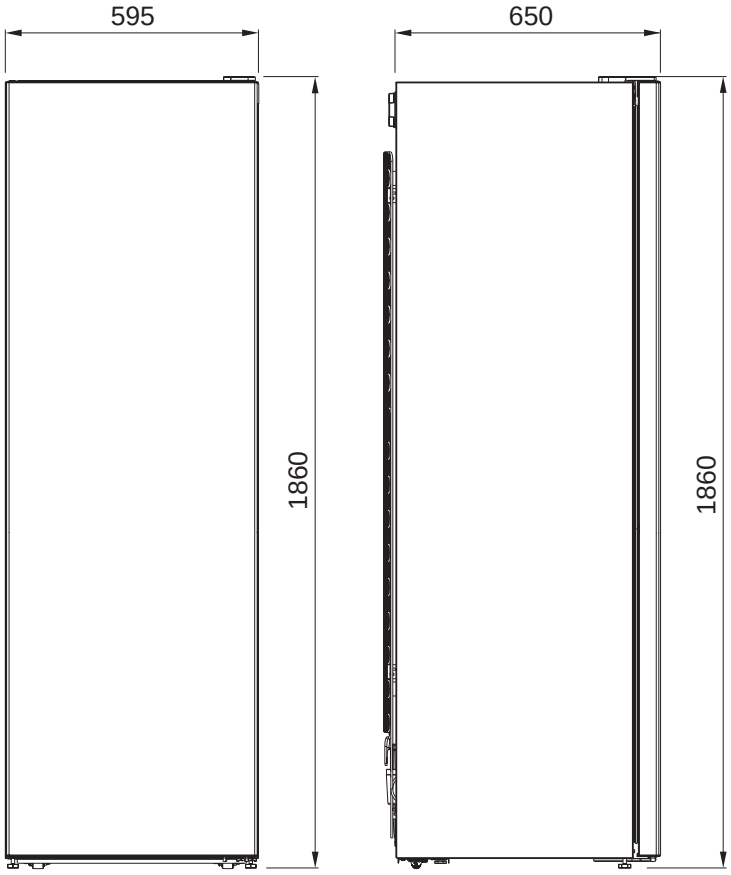

FCB 340 NF XS

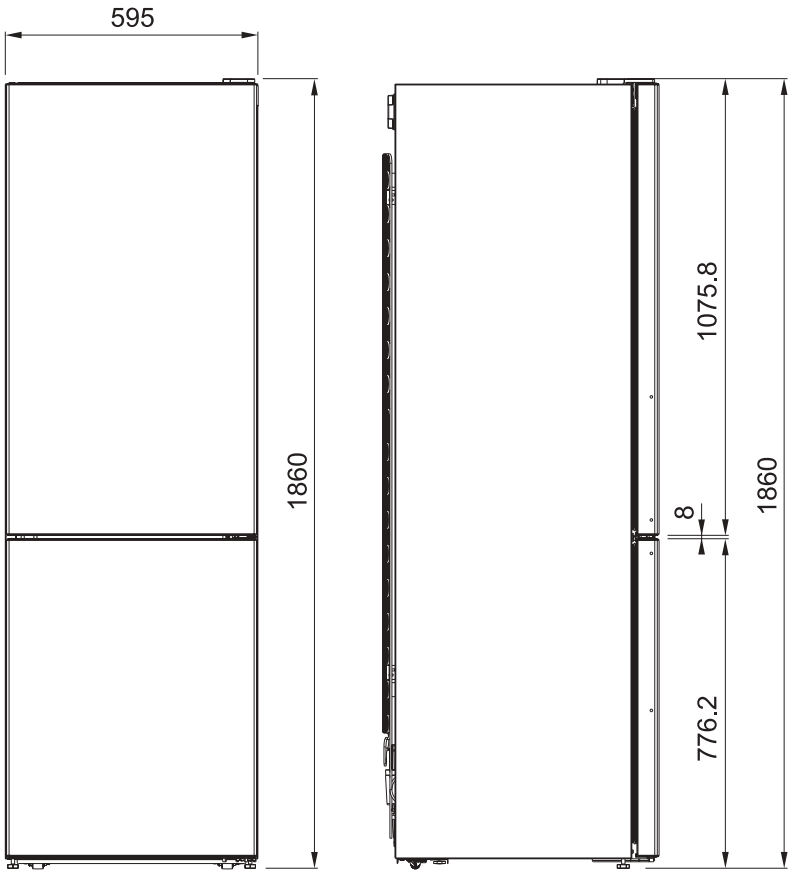

DIBUJOS TÉCNICOS FRIGORÍFICOS

INTEGRACIÓN

FCB 400 V NE E

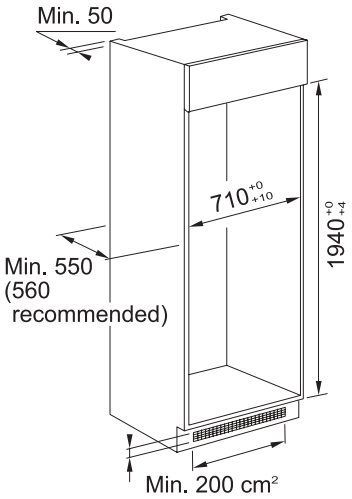

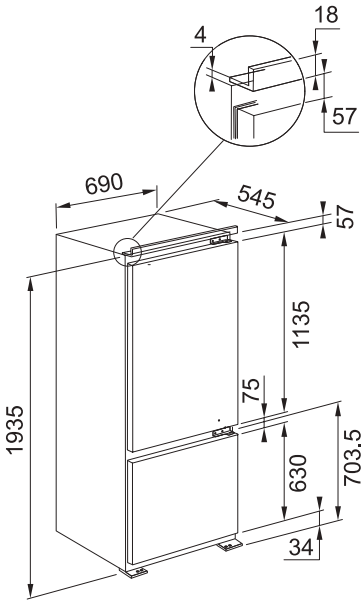

FCB 360 NF NE F
FCB 360 V NE E

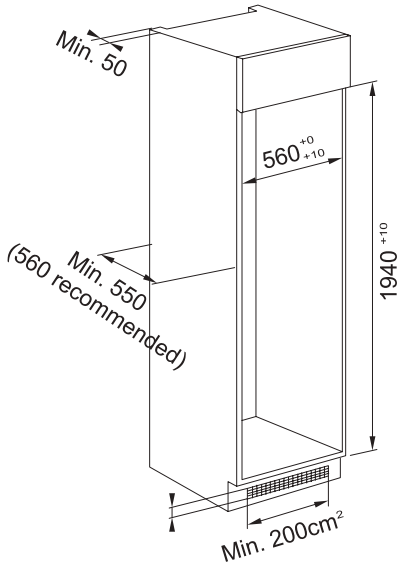

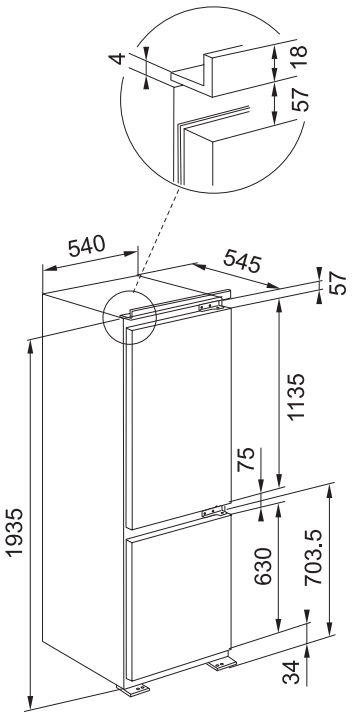

FCB 320 NF NE F

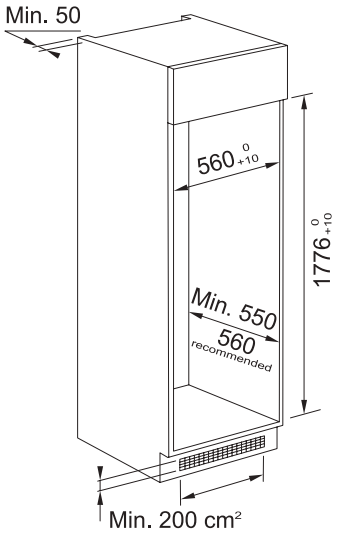

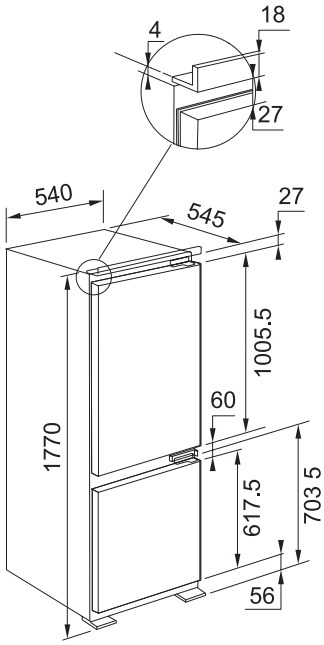

FCB 320 V NE E

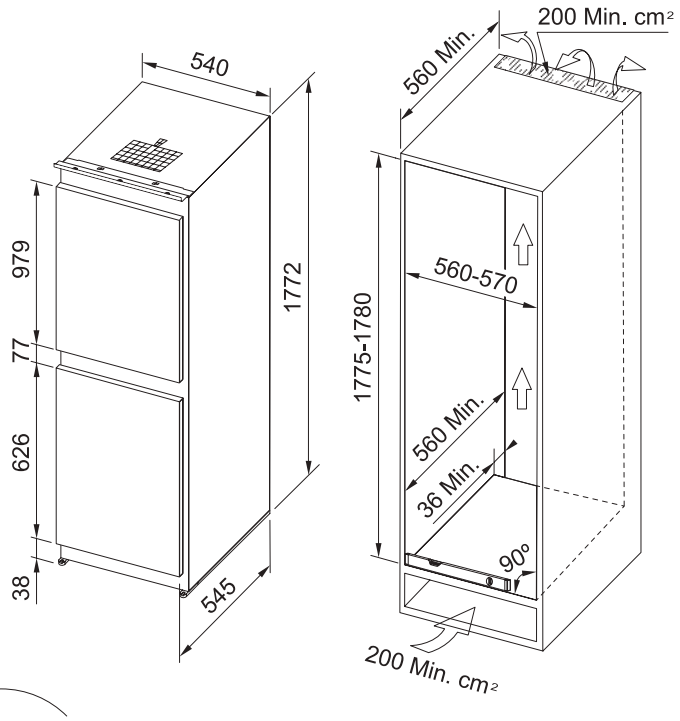

FCB 320 NE F

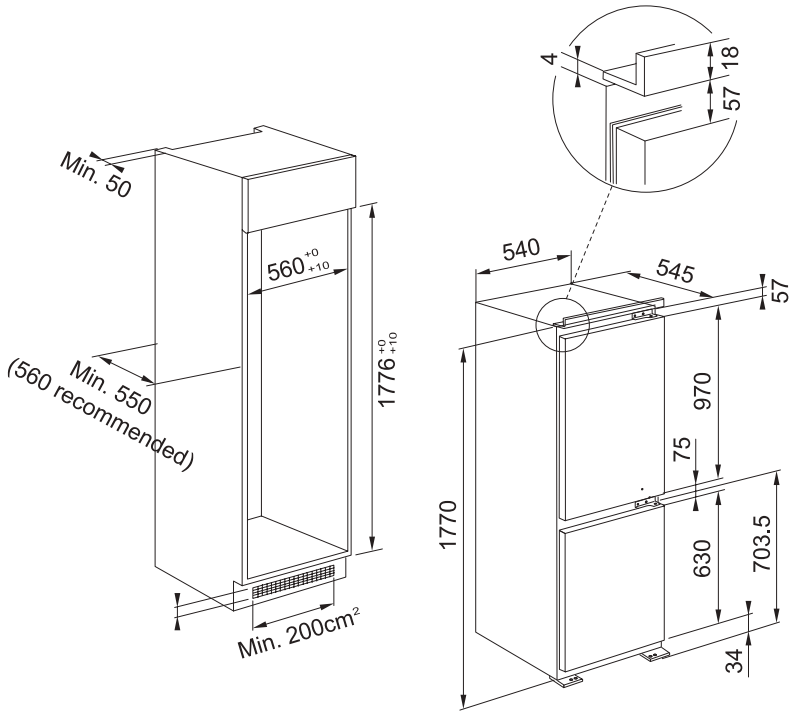

FSDR 330 V NE F
FSDF 330 NF NE F

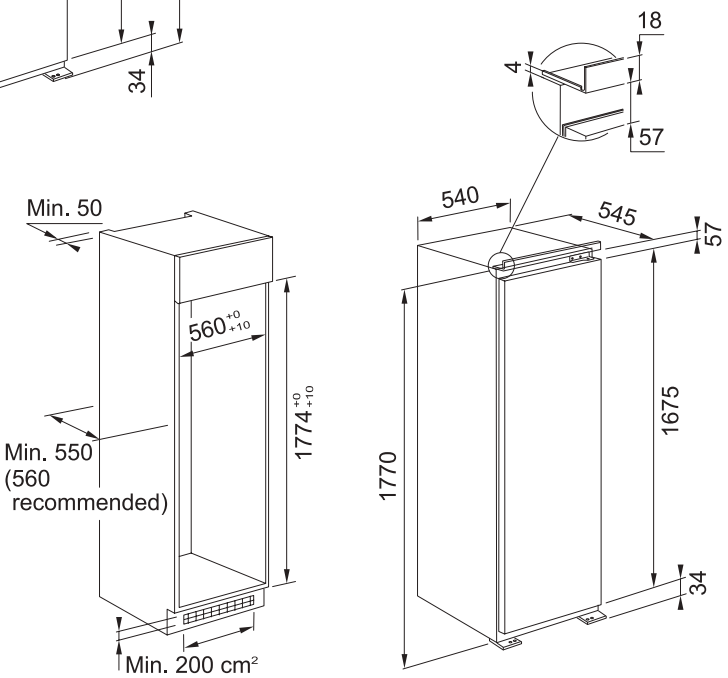





LAVAVAJILLAS

GUÍA DE SELECCIÓN 374

NUEVA ETIQUETA ENERGÉTICA 375

TECNOLOGÍAS 376

FUNCIONES 377

PRESTACIONES 378

LAVAVAJILLAS DE 60 CM 380

LAVAVAJILLAS DE 45 CM 381

TABLA TÉCNICA 382

GUÍA DE SELECCIÓN

60



FDW 614 D10P DOS LP C
Pág. 380
C



FDW 614 D10P DOS C
Pág. 380
C



FDW 614 D7P DOS D
Pág. 381
D



FDW 613 E5P F
Pág. 381
F

45



FDW 4510 E8P E
Pág. 381
E

NUEVA ETIQUETA ENERGÉTICA

A partir del 1 de Marzo 2021 entra en vigor la nueva normativa energética. Con ello la EU pretende reducir aún más el consumo de energía en Europa y contribuir así a la protección del medio ambiente. La nueva escala permite conocer a los usuarios de forma más transparente la evaluación de los productos.



NUEVA ETIQUETA

Cambios principales

> Clasificación máxima A.
Desaparece A+ / A++ / A+++
Clase A, B estarán vacías
en algunas categorías

Otros cambios

> Nuevo formato de etiqueta
> Nuevos elementos de rendimiento en la etiqueta
> Nueva metodología de prueba
> Requisitos de diseño ecológico más estrictos
> Código QR dirige a la base de datos EPREL (Base de datos de la EU para etiquetado energético)

Cambios específicos de categoría

> Energía consumida por cada 100 ciclos en vez de consumo anual
> Clase de ruido, icono y valor agregado a la etiqueta
> Se especifica la duración del programa ecológico en horas y minutos, redondeando al minuto más cercano

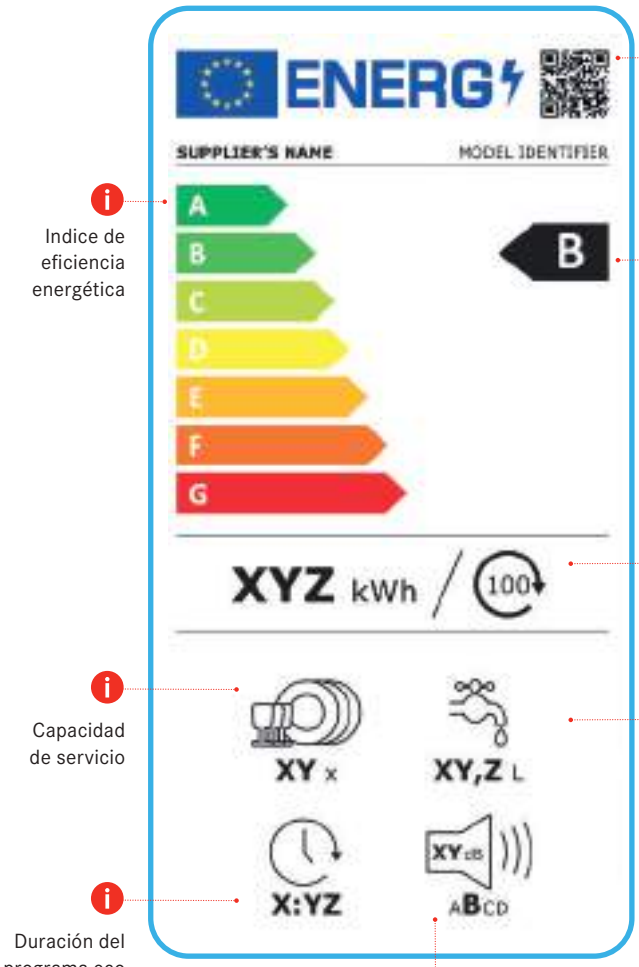

Código QR redirige a la web de EPREL para mayor info.

Indice de eficiencia energética

Clase de eficiencia energética.

Consumo anual de energía, en kw hora/año.

Capacidad de servicio

Consumo de agua en L por ciclo de lavado.

Duración del programa eco

Ruido emitido. Se muestra en decibelios y se clasifica de la A a la D:
< 30 **A**
< 36 **B**
< 42 **C**
≥ 42 **D**

TECNOLOGÍAS



MULTIZONA

Con la exclusiva tecnología Multizona se consigue una gran flexibilidad en el ciclo de lavado. El sensor concentra la presión en una cesta para un lavado un 30% más intensivo, eliminando así los alimentos más incrustados en sartenes y vajilla.

SISTEMA DE APERTURA DOS (DOOR OPENING SYSTEM)

Al final del ciclo de lavado, la puerta se abre automáticamente y permite que el vapor abandone el lavavajillas para evitar la condensación y conseguir así un secado impecable.



TECNOLOGÍA FAST WASH & DRY

Tecnología que garantiza un secado perfecto, llegando incluso a dejar sin una gota de agua a elementos más complicados como los plásticos.

SUPER SILENCIOSO

Gracias a esta tecnología los lavados son extremadamente silenciosos con tan sólo 41dB. Esto permite dejar el lavavajillas funcionando durante la noche sin perturbar el sueño.



LAVADO DIFERIDO

Este sistema permite decidir el momento del día para empezar el ciclo de lavado. Se puede programar en un periodo de tiempo de entre 1 a 12 horas.

EFICIENCIA ENERGÉTICA

Gracias a las prestaciones eficientes de nuestros lavavajillas y su respeto al medioambiente, consiguen una buena clasificación energética. Con tan sólo 9 litros de agua, el programa eco ofrece lavados más eficientes proporcionando un gran ahorro.

FUNCIONES

1. Eco
2. Auto
3. Intensivo 65°
4. Silencioso
5. Rápido 30’
6. Cristal
7. Prelavado
8. Desinfección
9. Autolimpieza
10. Programa mixto
11. Media carga



PRESTACIONES

TERCERA BANDEJA*

Los lavavajillas Franke incorporan una tercera bandeja para optimizar la distribución de la vajilla y el flujo del agua, además de mejorar la limpieza de los cubiertos.





LAVADO INTELIGENTE

Gracias a unos sensores especiales, los lavavajillas seleccionan el mejor grado de lavado en función a la carga y al nivel de suciedad.

PROGRAMACIÓN FLEXIBLE

La posibilidad de elegir entre numerosos programas de lavado hace que los lavavajillas Franke sean extremadamente funcionales y flexibles para adaptarse al ritmo de cada hogar.





LAVAVAJILLAS 45 CM

Con 8 programas disponibles, el lavavajillas FDW 4510 E8P se adapta a espacios más estrechos de mueble de 45 cm.

* Sólo incluido en algunos modelos



CESTA SUPERIOR AJUSTABLE EN ALTURA*

La cesta superior es ajustable, ideal para colocar la vajilla más voluminosa y aprovechar al máximo los soportes desplegables.



SOLUCIÓN PARA ZÓCALOS INFERIORES A 10 CM

El lavavajillas FDW 614 D10P DOS LP C es la solución perfecta para aquellos zócalos inferiores a 10 cm. No es necesario cortar el zócalo gracias al mecanismo deslizante integrado en la puerta, que desplaza ésta hacia arriba.



PANTALLA LED INTUITIVA*



LUZ INFERIOR

Iluminación en la base para indicar que el lavavajillas está en funcionamiento.

LAVAVAJILLAS

FDW 614 D10P DOS LP C

Lavavajillas de Integración

NEW



C

Cesta para cubiertos no incluída.

Display	**Digital**
Cubiertos	**14**
Programas	**10**
Tipo de programa	**Eco 50, Eco, Rápido Wash&Dry, Cristal, Intensivo 65°, Prelavado, Rápido, Desinfección, Autolavado, Silencioso.**
Funciones	**Multizona, Activación tableta 3 en 1 (opcional)**
Indicadores	**Inicio diferido, indicador acústico de final de ciclo, indicador electrónico de falta de sal y abrillantador**
Sistema de secado	**Door opening Sytem**
Sist. antidesbordamiento	**AquaStop**
Filtro	**Filtro Acero Inox + HE1 con autolimpieza**
Iluminación	**En el suelo**
Consumo de agua	**9,5 L**
Consumo energía x ciclo	**0,748 kWh**
Rumorosidad	**41 dB**
Alimentación Eléctrica	**220 - 240 V / 50 Hz**
Mueble	**60 cm**
Dimensiones	**598 x 820 x 555 mm**
Incluye	**Cesta superior ajustable, tercera bandeja**

Adecuado pasa zócalos inferiores a 10 cm.

FUN	**117.0611.675**
EAN	**7612985814164**

1.099 €

FDW 614 D10P DOS C

Lavavajillas de Integración

NEW



C

Display	**Digital**
Cubiertos	**14**
Programas	**10**
Tipo de programa	**Eco 50, Eco, Rápido, Cristal, Intensivo 65°, Prelavado, Rápido, Desinfección, Autolavado, Silencioso.**
Funciones	**Multizona, Activación tableta 3 en 1 (opcional)**
Indicadores	**Inicio diferido, indicador acústico de final de ciclo, indicador electrónico de falta de sal y abrillantador**
Sistema de secado	**Door opening Sytem**
Sist. antidesbordamiento	**AquaStop**
Filtro	**Metálico**
Iluminación	**En el suelo**
Consumo de agua	**9,5 L**
Consumo energía x ciclo	**0,748 kWh**
Rumorosidad	**41 dB**
Alimentación Eléctrica	**220 - 240 V / 50 Hz**
Mueble	**60 cm**
Dimensiones	**598 x 820 x 555 mm**
Incluye	**Cesta superior ajustable, cesto para cubiertos**

FUN	**117.0611.674**
EAN	**7612985814157**

975 €

FDW 614 D10P DOS LP C

FDW 614 D10P DOS C

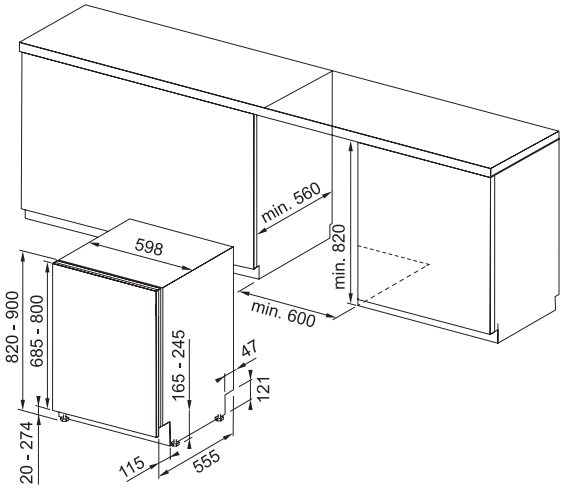

FDW 614 D7P DOS D

Lavavajillas de Integración

NEW



D

14 | 95L | ECO | 30′ | AUTO

Display	**Digital**
Cubiertos	**14**
Programas	**8**
Tipo de programa	**Eco 50, Eco, Rápido, Rápido Wash&Dry, Intensivo 65°, Prelavado, Rápido, Desinfección.**
Funciones	**Multizona, Activación tableta 3 en 1 (opcional)**
Indicadores	**Inicio diferido, indicador acústico de final de ciclo, indicador electrónico de falta de sal y abrillantador**
Sistema de secado	**Door Opening System**
Sist. antidesbordamiento	**AquaStop**
Filtro	**Filtro Acero Inox + HE1 con autolimpieza**
Iluminación	**En el suelo**
Consumo de agua	**9,5 L**
Consumo energía x ciclo	**0,833 kWh**
Rumorosidad	**43 dB**
Alimentación Eléctrica	**220 - 240 V / 50 Hz**
Mueble	**60 cm**
Dimensiones	**598 x 820 x 555 mm**
Incluye	**Cesta superior ajustable, tercera bandeja**
FUN	**117.0611.673**
EAN	**7612985814140**

879 €

FDW 613 E5P F

Lavavajillas de Integración

NEW



F

13 | 12L | ECO | 30′ | 1/2

Display	**LED**
Cubiertos	**13**
Programas	**5**
Tipo de programa	**Eco, Intensivo 65°, Mixto, Rápido 30', Media carga.**
Indicadores	**Indicador acústico de final de ciclo, indicador electrónico de falta de sal y abrillantador**
Sistema de secado	**Estático**
Sist. antidesbordamiento	**Sí**
Filtro	**Metálico**
Consumo de agua	**12L**
Consumo energía x ciclo	**1,039 kWh**
Rumorosidad	**49 dB**
Alimentación Eléctrica	**220 - 230 V / 50 Hz**
Mueble	**60 cm**
Dimensiones	**598 x 820 x 555 mm**
Incluye	**Cesta superior ajustable, cesto para cubiertos**
FUN	**117.0611.672**
EAN	**7612985814133**

575 €

FDW 4510 E8P E

Lavavajillas de Integración

NEW



E

10 | 9L | ECO | 30′

Display	**Digital**
Cubiertos	**10**
Programas	**8**
Tipo de programa	**Eco 50, Eco, Cristal, Intensivo 65°, Mixto, Prelavado, Desinfección, Silencioso.**
Funciones	**Multizona, Activación tableta 3 en 1 (opcional)**
Indicadores	**Inicio diferido, indicador acústico de final de ciclo, indicador electrónico de falta de sal y abrillantador**
Sistema de secado	**Estático**
Filtro	**Metálico**
Consumo de agua	**9L**
Consumo energía x ciclo	**0,74 kWh**
Rumorosidad	**47 dB**
Alimentación Eléctrica	**220 - 230 V / 50 Hz**
Mueble	**45 cm**
Dimensiones	**448 x 820 x 555 mm**
Incluye	**Cesta superior ajustable, cesto para cubiertos**
FUN	**117.0616.305**
EAN	**7612985842488**

589 €

FDW 614 D7P DOS D

FDW 613 E5P F

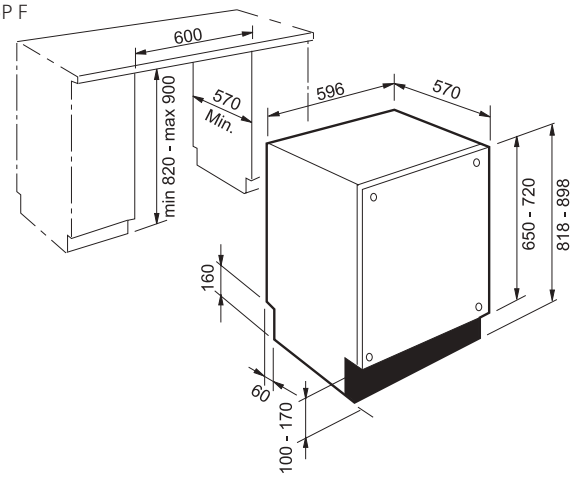

FDW 4510 E8P E

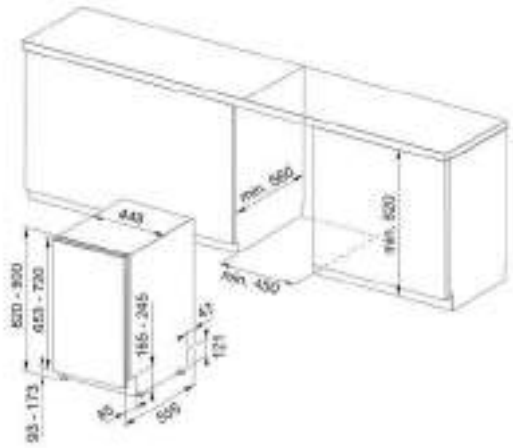

Ver tabla técnica en pág. siguiente >

TABLA TÉCNICA

Modelo	FDW 614 D10P DOS LP C	FDW 614 D10P DOS C	FDW 614 D7P DOS D	FDW 613 E5P F	FDW 4510 E8P E
FUN	**117.0611.675**	**117.0611.674**	**117.0611.673**	**117.0611.672**	**117.0616.305**
Altura	820	820	820	820	820
Ancho	598	598	598	598	448
Profundo	555	555	555	555	555
Tipo de Instalación	Integrado	Integrado	Integrado	Integrado	Integrado
Largo del cable	130	130	130	130	130
Voltaje (V)	220-240	220-240	220-240	220-230	220-240
Corriente (A)	10	10	10	10	10
Frecuencia (Hz)	50	50	50	50	50
Ratio conexión eléctrica (W)	1.900	1.900	1.900	1.900	1.900
Máx. temperatura agua (C°)	60	60	60	60	60
Tipo de mando	Electrónico	Electrónico	Electrónico	Electrónico	Electrónico
Elemento calorífico (kw)	1,8	1,8	1,8	1,8	1,8
Nº cubiertos	14	14	14	13	10
Nº de temperaturas de lavado	3	3	3	3	3
Tipo de display	Digital	Digital	Digital	LED	Digital
Base ajustable	Sí, en el frontal	Sí, en el frontal	Sí, en el frontal	Sí, en el frontal	Sí, en el frontal
Filtro	HE1 + autolimpieza + acero inox	Metálico	HE1 + autolimpieza + acero inox	Metálico	Metálico
Luz en la base	Sí	Sí	Sí	No	No
Sistema de secado	Door Opening System	Door Opening System	Door Opening System	Estático	Estático
Nº de programas	10	10	8	5	8
Programas automáticos	Sí	Sí	Sí	No	Sí
Eco 50	Sí	Sí	Sí	Sí	Sí
Eco	Sí	Sí	Sí	Sí	Sí
Rápido	No	Sí	Si	No	No
Rápido Wash&Dry	Sí	No	Sí	No	No
Cristal	Sí	Sí	No	No	Sí
Intensivo 65°	Sí	Sí	Sí	Sí	Sí
Mixto	No	No	No	Sí	Sí
Prelavado	Sí	Sí	Sí	No	Sí
Rápido	Sí	Sí	Sí	Sí	No
Desinfectante	Sí	Sí	Sí	No	Sí
Autolavado	Sí	Sí	No	No	No
Silencioso	Sí	Sí	No	No	Sí
Inicio diferido	Continuo	Continuo	Continuo	-	Continuo
Tiempo de inicio diferido (Horas)	12	12	12	0	12
Opciones de diferido	Inicio	Inicio	Inicio	-	Inicio
Indicador sal	Electrónico	Electrónico	Electrónico	Electrónico	Electrónico
Indicador de abrillantador	Electrónico	Electrónico	Electrónico	Electrónico	Electrónico
Indicador de final de ciclo	Acústico	Acústico	Acústico	Acústico	Acústico
Lavado localizado	Multizona	Multizona	Multizona	No	Multizona
Nº de bandejas	3	2	3	2	2
Bandeja superior ajustable	Sí	Sí	Sí	Sí	Sí
Cesta superior ajustable	Sí	Sí	Sí	Sí	Sí
Cesta con asa	Sí	Sí	Sí	No	Sí
Cesta para cubiertos	Sí	Sí	No	Sí	Sí
Auto-Mixed	No	Sí	Sí	No	No
Programa corto	Sí	Sí	Sí	Sí	Sí
Sistema antidesbordamiento	Aquastop	Aquastop	Aquastop	Sí	Aquastop
Nivel de rumorosidad (dB)	41	41	43	49	47
Clasificación energética	C	C	D	F	E
Rendimiento de lavado	A	A	A	A	A
Rendimiento de secado	A	A	A	A	A
Consumo de energía por ciclo de la lavado (kWh)	0,748	0,748	0,833	1,039	0,74
Consumo anual de energía (kWh/año)	214	214	238	296	212
Consumo de agua (L)	9,5	9,5	9,5	12	9
Consumo anual de agua (L/año)	2.660	2.660	2.660	3.360	2.520
Peso bruto (kg)	37,5	37,5	37,5	33,9	31,6
Peso neto (kg)	35,5	35,5	35,5	32,1	29,6
Dimensiones producto embalado AxLxP (mm)	910 x 625 x 675	910 x 625 x 675	910 x 625 x 675	910 x 625 x 675	890 x 500 x 675



GESTIÓN DE RESIDUOS

GUÍA DE SELECCIÓN 384

CADA COSA EN SU LUGAR 385

PARA MUEBLES DE 60

SORTER FX 60 26-11-11 386
SORTER FX 60 26-26
SORTER FX 60 35-16

TROLLEY VARIO 60 386

SORTER GARBO 60-4 387
SORTER GARBO 60-3
SORTER GARBO 60-2

PARA MUEBLES DE 50

CUBE 50-2 388

PARA MUEBLES DE 45

SORTER GARBO 45-2 389

TROLLEY VARIO 45 389

PARA MUEBLES DE 40

CUBE 40 389

SORTER PIVOT 389

SORTER MINI 390

CUBOS BAJO ENCIMERA

WASTE BIN 390

GUÍA DE SELECCIÓN

Mueble

60 cm



SORTER
FX 60 26-11-11
Pág. 386



SORTER
FX 60 26-26
Pág. 386



SORTER
FX 60 35-16
Pág. 386

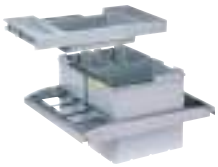

TROLLEY
VARIO 60
Pág. 386



SORTER
GARBO 60-4
Pág. 387



SORTER
GARBO 60-3
Pág. 387



SORTER
GARBO 60-2
Pág. 387

50 cm



CUBE
50-2 AUTOMÁTICO
Pág. 388

45 cm



SORTER
GARBO 45-2
Pág. 388



TROLLEY
VARIO 45
Pág. 389

40 cm



CUBE
40 AUTOMÁTICO
Pág. 389



SORTER
PIVOT 400
Pág. 389



SORTER
MINI
Pág. 390

Cubos bajo encimera



WASTE-BIN FLUSH-M F12
Pág. 390

WASTE-BIN INSET E12
Pág. 390

CADA COSA EN SU LUGAR

Los clasificadores de residuos son la alternativa a la papelera convencional y nos ofrecen la posibilidad de contribuir al cuidado del medio ambiente en casa. Los clasificadores de residuos de Franke permiten separar los residuos domésticos en diferentes categorías sin esfuerzo, sean alimentos, latas, plásticos o papel.







FUNCIONALIDAD Y DISEÑO

Nuestros gestores de residuos presentan diferentes composiciones en muebles de 60 cm para poder elegir el que mejor se adapta a cada cocina, incluso cubos de 35 litros que ofrecen una gran capacidad.

HIGIENE Y CONFORT

El sistema Sorter FX incluye en la tapa un filtro de carbón activado que elimina los malos olores producidos por los residuos. Además, incorpora en los cubos un asa que permite extraerlos y cambiar la bolsa con facilidad.

INSTALACIÓN RÁPIDA Y SENCILLA

Los modelos Sorter FX se instalan de forma rápida y sencilla en tan sólo 15 min.

ELIJA SU SISTEMA DE RESIDUOS

> Sistema de altura reducida:
Mod. Sorter Garbo

> Sistema para puertas:
Mod. Sorter Pivot y Sorter Mini

> Sistema para puerta automática:
Mod. Cube

> Sistema de gran volumen:
Modelo Sorter FX

MUEBLE 60 CM

SORTER FX 60 26-11-11



Mueble	**60 cm**
Montaje	**Guías lateral en pared**
Bandeja/tapa cubos	**Con filtro de carbón antiolor**
Totales	**550 x 456 x 448 mm**
Contenedores	**1 x 26 litros** **2 x 11 litros**

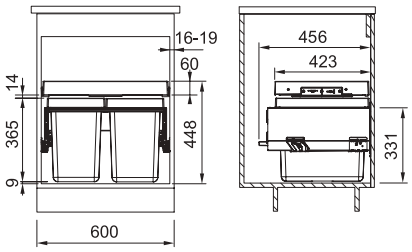

FUN	**121.0557.763**
EAN	**7612985458009**

299 €

SORTER FX 60 26-26



Mueble	**60 cm**
Montaje	**Guías lateral en pared**
Bandeja/tapa cubos	**Con filtro de carbón antiolor**
Totales	**550 x 456 x 448 mm**
Contenedores	**2 x 26 litros**

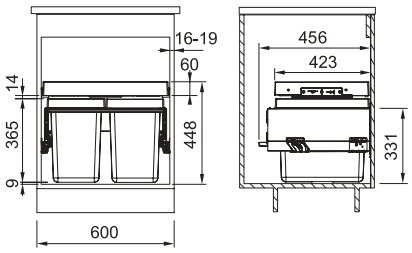

FUN	**121.0557.764**
EAN	**7612985607759**

289 €

SORTER FX 60 35-16



Mueble	**60 cm**
Montaje	**Guías lateral en pared**
Bandeja/tapa cubos	**Con filtro de carbón antiolor**
Totales	**550 x 456 x 448 mm**
Contenedores	**1 x 35 litros** **1 x 16 litros**

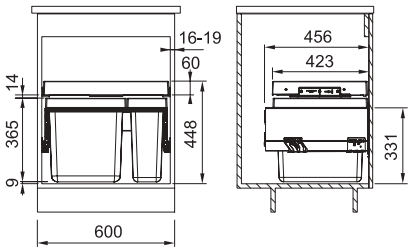

FUN	**121.0557.765**
EAN	**7612985607766**

279 €

TROLLEY VARIO 60

1 3 4



Mueble	**60 cm**
Montaje	**Para ser ensamblados sobre un cajón (guías, cajón y puerta-mueble no incluidos)**
Incluye	**Bandeja/tapa con guías**
Totales	**560 x 483 x 390 mm**
Contenedores	**2 x 8 litros (220 x 160 x 290) c.u.** **1 x 18 litros (220 x 320 x 290) c.u.**
Espacios laterales	**Para botellas, periódicos o útiles para limpieza**

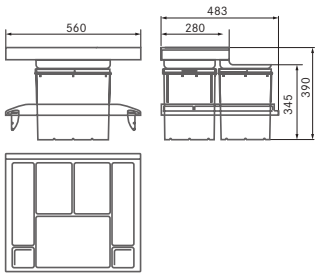

FUN	**134.0066.057**
EAN	**7612980052837**

90 €

SORTER GARBO 60-4



Mueble	**60 cm**
Montaje	**Cierre automático en final de carrera**
Incluye	**Bandeja/tapa adaptador para muebles de 16 x 19 mm de grosor**
Totales	**562 x 399 x 360 mm**
Contenedores	**2 x 18 litros** **2 x 12 litros**

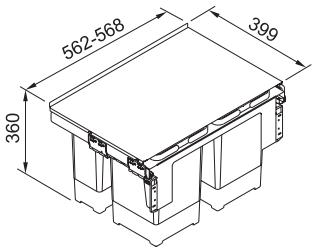

Fácil de montar atornillado a la pared y a la puerta
Altura reducida, ideal para muebles de fregaderos
Apertura es necesario tirador en la puerta

FUN	**121.0200.676**
EAN	**7612980657490**

209 €

SORTER GARBO 60-3



Mueble	**60 cm**
Montaje	**Cierre automático en final de carrera**
Incluye	**Bandeja/tapa adaptador para muebles de 16 x 19 mm de grosor**
Totales	**562 x 399 x 360 mm**
Contenedores	**1 x 8 litros** **1 x 12 litros** **1 x 18 litros** **1 x cubo para pilas (2 litros)**

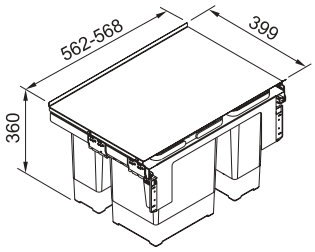

Fácil de montar atornillado a la pared y a la puerta
Altura reducida, ideal para muebles de fregaderos
Apertura es necesario tirador en la puerta

FUN	**121.0200.680**
EAN	**7612980657506**

199 €

SORTER GARBO 60-2



Mueble	**60 cm**
Montaje	**Cierre automático en final de carrera**
Incluye	**Bandeja/tapa adaptador para muebles de 16 x 19 mm de grosor**
Totales	**562 x 399 x 360 mm**
Contenedores	**2 x 18 litros**

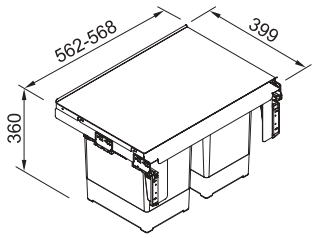

Fácil de montar atornillado a la pared y a la puerta
Altura reducida, ideal para muebles de fregaderos
Apertura es necesario tirador en la puerta

FUN	**121.0284.027**
EAN	**7612981049423**

195 €

Accesorios opcionales

1
133.0014.278
Tapa para cubos sintéticos
Color gris, 8 litros
€ 15



2
133.0014.739
Tapa para cubos sintéticos
Color gris, 18 litros
€ 25



3
133.0016.358
Cubo Trolley 18 litros
220 × 320 × 290 mm
€ 40



4
133.0016.359
Cubo Trolley 8 litros
220 × 160 × 290 mm
€ 29



MUEBLE 50 CM

CUBE 50-2 AUTOMÁTICO



Mueble	**50 cm (manual) ó 60 (automático)**
Montaje	**Guías lateral en pared**
Bandeja/tapa cubos	**Con filtro de carbón antiolor**
Totales	**438 x 345 x 330 mm**
Contenedores	**1 x 14 litros c.u.** **1 x 18 litros c.u.**

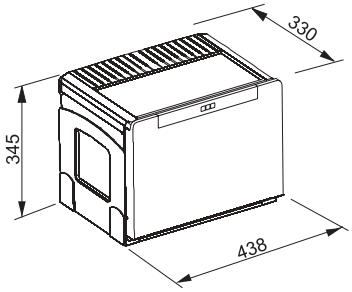

Instalación en mueble de 60
Bisagras del mueble: 110°
Apertura automática con brazo fijado a la puerta del mueble
Total ancho 515 mm

Instalación en mueble de 50
Bisagras del mueble: mínimo de 90°
Apertura manual (no hay espacio para el brazo de apertura automática)
Total ancho 438 mm
Únicamente con grosor de pared de mueble de 16 mm

FUN	**134.0055.292**
EAN	**7612980038183**

145 €

MUEBLE 45 CM

SORTER GARBO 45-2



Mueble	**45 cm**
Montaje	**Cierre automático en final de carrera**
Incluye	**Bandeja/tapa adaptador para muebles de 16 x 19 mm de grosor**
Totales	**412 x 399 x 360 mm**
Contenedores	**1 x 12 litros** **1 x 18 litros**

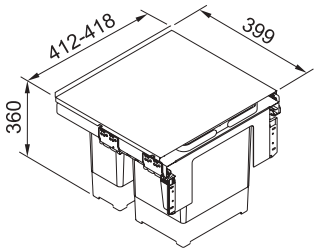

Fácil de montar atornillado a la pared y a la puerta
Altura reducida, ideal para muebles de fregaderos
Apertura es necesario tirador en la puerta

FUN	**121.0200.692**
EAN	**7612980660421**

195 €

TROLLEY VARIO 45

1 2 3 4



Mueble	**45 cm**
Montaje	**Para ser ensamblados sobre un cajón (guías, cajón y puerta-mueble no incluidos)**
Incluye	**Bandeja/tapa con guías**
Totales	**410 x 483 x 390 mm**
Contenedores	**2 x 8 litros (220 x 160 x 290) c.u.** **1 x 18 litros (220 x 320 x 290) c.u.**

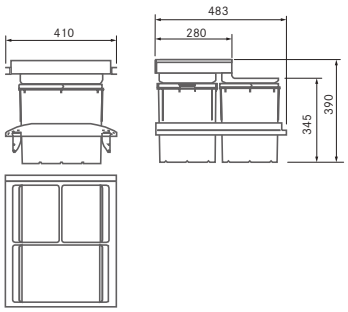

FUN	**134.0065.963**
EAN	**7612980052134**

109 €

MUEBLE 40 CM

CUBE 40 AUTOMÁTICO



Mueble	**45 cm**
Montaje	**Guías lateral en pared**
Bandeja/tapa cubos	**Con filtro de carbón antiolor**
Totales	**335 x 348 x 407 mm**
Contenedores	**Cube 40-2c: 2 x 14 litros c.u.** **Cube 40-3c: 2 x 7 litros c.u.** **+ 1 x 14 litros**

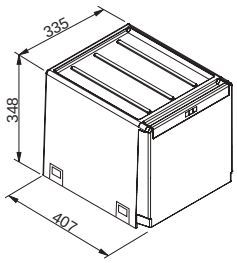

Instalación en mueble de 45
Bisagras del mueble: 110°
Apertura automática con brazo fijado a la puerta del mueble
Total ancho 402 mm

Instalación en mueble de 40
Bisagras del mueble: mínimo de 90°
Apertura manual (no hay espacio para el brazo de apertura automática)
Total ancho 335 mm

Cube 40-3c

FUN	**134.0039.331**	**139 €**
EAN	**7612980015610**	

Cube 40-2c

FUN	**134.0039.332**	**135 €**
EAN	**7612980015627**	

SORTER PIVOT 400



Mueble	**+40 cm**
Contenedor	**Bolsa de hasta 35 litros y 2 bolsas de 17 litros**
Incluye	**Bandeja/tapa**
Para puertas	**A izquierda o derecha**
Fácil	**Instalación y limpieza**
Plástico	**100 % reciclable**
Totales	**340 x 340 x 410 mm**
Alto	**41 cm**

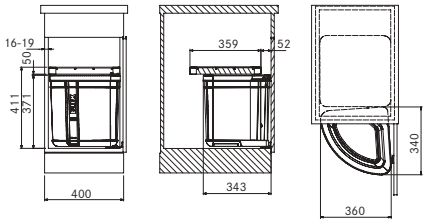

Compatible con todos los fregaderos Franke

FUN	**121.0307.563**	**109 €**
EAN	**7612981160135**	

Accesorios opcionales

1
133.0014.278
Tapa para cubos sintéticos
Color gris, 8 litros
€ 15



2
133.0014.739
Tapa para cubos sintéticos
Color gris, 18 litros
€ 25



3
133.0016.359
Cubo Trolley 8 litros
220 × 160 × 290 mm
€ 29



4
133.0016.358
Cubo Trolley 18 litros
220 × 320 × 290 mm
€ 40



MUEBLE 40 CM

SORTER MINI



Mueble	**+ 40 cm**
Contenedor	**Bolsa de 17 litros**
Incluye	**Bandeja**
Para puertas	**A izquierda o derecha**
Fácil	**Instalación y limpieza**
Plástico	**100 % reciclable**
Filtro	**Carbón antiolor**
Totales	**300 x 300 x 350 mm**
Alto	**35 cm**

Compatible con todos los fregaderos Franke

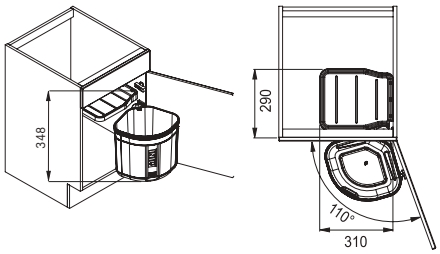

FUN	**121.0176.518**
EAN	**7612980515219**

50 €

CUBOS BAJO ENCIMERA

WASTE-BIN FLUSH-M F12



Exterior	**Ø 282**
Corte	**Ø 270**
Profundidad de cubo	**315**
Contenedor	**De 12 litros sintético**
Tapa	**De acero inoxidable**
A ras	
Mín grosor encimera	**3mm**

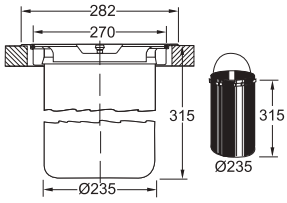

FUN	**134.0035.043**
EAN	**7612142230028**

185 €

WASTE-BIN INSET E12



Exterior	**Ø 306**
Corte	**Ø 280**
Profundidad de cubo	**315**
Contenedor	**De 12 litros sintético**
Tapa	**De acero inoxidable**
Encastre	

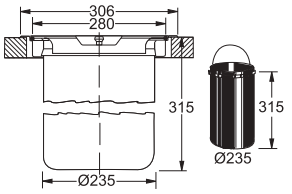

FUN	**134.0035.042**
EAN	**7612142230011**

179 €



ACCESORIOS DE COCINA

ACCESORIOS

ANDY CHEF 392

ESCURRIDORES ENROLLABLES 393

CUBETILLAS Y ESCURRIDORES 395

TABLAS DE CORTE 396

CESTAS 397

PRODUCTOS DE LIMPIEZA FRANKE

FRANKE KITCHEN CARE 398

LIMPIEZA Y MANTENIMIENTO 399

COMPLEMENTOS 400

ANDY CHEF

DESCUBRE EL VIDEO

EL ACCESORIO IDEAL PARA LA CUBETA FRANKE BOX

Andy Chef es la solución ideal para tener todos los accesorios a mano. Es un accesorio práctico y cómodo para transformar la cubeta Franke Box en un área de trabajo multifuncional.



FUN **112.0619.946**
EAN **7612985856683**

349 €

INTEGRACIÓN PERFECTA

Andy Chef encaja a la perfección en la cubeta Franke Box, aportando diseño y funcionalidad al área de preparación de alimentos.

> Descubre la cubeta Franke Box en la página 52.

ÁREA MULTIFUNCIONAL

Gracias a este accesorio la zona de la cubeta se convierte en un área de trabajo multifuncional compuesta de:

- Una tabla de corte de madera tratada con portacuchillos incluido.
- Un cuchillo profesional
- Un escurridor de acero inoxidable que permite lavar y escurrir todo tipo de alimentos.





ESCURRIDORES ENROLLABLES

DESCUBRE EL VIDEO

El escurridor enrollable Franke “Roll-Up Mat” ofrece un diseño innovador para múltiples usos: escurridor, salvamanteles, soporte para proteger el fregadero, superficie de apoyo para limpiar alimentos,...



Está fabricado en acero inoxidable de alta calidad e incorpora en las zonas de apoyo un recubrimiento sintético para proteger el fregadero y la superficie de trabajo. Posee una alta durabilidad y ofrece la máxima comodidad en el día a día, adaptándose a cualquier espacio, gracias a los distintos modelos y tamaños disponibles.





ROLL-UP MAT

Escurridor enrollable 298 x 410 mm



FUN **112.0256.867**
EAN **7612980897384**

39 €

ROLL-UP MAT

Escurridor enrollable 366 x 326 mm



FUN **112.0075.642**
EAN **7612980071180**

45 €

ROLL-UP MAT

Escurridor enrollable 424 x 252 mm



FUN **112.0591.081**
EAN **7612985731454**

59 €

ROLL-UP MAT

Escurridor enrollable 468 x 420 mm

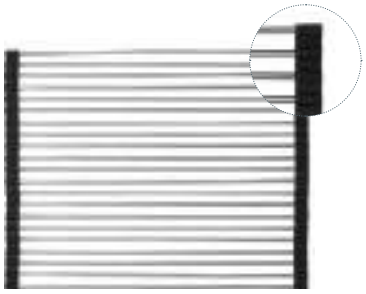

FUN **112.0030.882**
EAN **7612142241574**

59 €

ROLL-UP MAT

NEW

Rollmatte Fresno 220 x 400 mm



FUN **112.0520.938**
EAN **7612985443463**

75 €

ROLL-UP MAT

NEW

Escurridor enrollable 468 x 440 mm

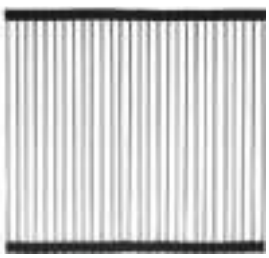

FUN **112.0080.355**
EAN **7612980499175**

75 €

MATERIAL

Las cubetas de Franke están fabricadas en acero inoxidable, para proporcionar el grado de resistencia y ligereza idóneo.

Están disponibles en múltiples espesores, alturas y capacidades para adaptarlo a nuestras necesidades cotidianas.

FUNCIONALIDAD

Son ideales como elemento de apoyo, almacenaje, o bien como área adicional para escurrir.

Son el complemento perfecta para la preparación de recetas y procesamiento de alimentos.





CUBETILLAS Y ESCURRIDORES

	FUN	DESCRIPCIÓN	COLOR	GAMA - MODELO	MEDIDAS EXTERNAS (mm)			PVP €
					Long.	Anc.	Prof.	
	**112.0018.817**	CUBETILLA	ACERO INOX	FRESNO - **FSG** KUBUS - **KBG**	405	160	55	**35**
	**112.0041.519**	CUBETILLA	ACERO INOX	MARIS - **MRX** SMART - **SRX**	317	177	60	**39**
	**112.0040.821**	CUBETILLA	ACERO INOX	MARIS - **MRX**	181	452	60	**55**
	**112.0156.216**	CUBETILLA	ACERO INOX	BMG - **BMG**	306	165	-	**29**
	**112.0394.981**	CUBETILLA	ACERO INOX / NEGRO	BOX - **BXX** CRYSTAL - **CLV** PLANAR ZERO - **PPX**	429	156	54	**55**
	**112.0520.497**	CUBETILLA	ACERO INOX	MARIS - **MRX** SIRIUS - **SID**	431	181	59	**79**
	**112.0599.107**	CUBETILLA	ACERO INOX	MYTHOS - **MYX**	412	180	60	**95**
	**112.0057.850**	CUBETILLA	ACERO INOX	ARMONIA - **AMX** BMG - **BMG** SMART - **SRX** KUBUS - **KBG** MARIS - **MRX** NEPTUNE PLUS - **NPX**	412	172	55	**39**
	**112.0017.788**	CUBETILLA	ACERO INOX	KUBUS - **KGB**	412	174	55	**35**
	**112.0066.060**	CUBETILLA	ACERO INOX	FRESNO - **FSG** KUBUS - **KBG** KUBUS 2 - **KNG** MARIS - **MRG** URBAN - **UBG**	417	156	54	**95**
	**112.0566.182**	CUBETILLA	PLÁSTICO	URBAN - **UBG**	441	182		**29**
	**112.0199.086**	ESCURRIDOR	ACERO INOX	ACQUARIO - **AEX**	406	366		**120**
	**112.0602.288**	ESCURRIDOR	ACERO INOX / NEGRO	MYTHOS - **MYX**	412	298	17	**95**
	**112.0188.651**	ESCURRIDOR	ACERO INOX / NEGRO	MARIS - **MRX** KUBUS - **KBK** CENTRO - **CNG** SIRIUS - **SID** KUBUS - **KBG**	430	342	22	**85**

TABLAS DE CORTE

Diseñado para amateurs apasionados de la cocina, las tablas de corte Franke son perfectas para soportar todos los procesos de corte. Seleccionamos materiales de materias primas de primera calidad para proporcionar un soporte de corte óptimo en función a cada necesidad: cristal, madera, acero o materiales sintéticos. Además, los detalles de cada tabla como el espesor, los surcos, el agarre y el apoyo están diseñados para ofrecer la máxima funcionalidad.

	FUN	DESCRIPCIÓN	COLOR	GAMA - MODELO	MEDIDAS EXTERNAS (mm)			PVP €
					Long.	Anc.	Prof.	
	**112.0199.087**	TABLA DE CORTE	GRIS / NEGRO	ACQUARIO - **AEX**	200	426	-	**49**
	**112.0338.711**	TABLA DE CORTE	NOGAL	MYTHOS - **MTK**	400	300	20	**65**
	**112.0530.071**	TABLA DE CORTE	NEGRO	MARIS - **MRX** NEPTUNE PLUS - **NPX**	200	440	16	**29**
	**112.0193.082**	TABLA DE CORTE	NEGRO	MARIS - **MRX**	200	336	8	**49**
	**112.0539.120**	TABLA DE CORTE	NEGRO	BOX - **BXX** CRYSTAL - **CLV** PLANAR ZERO - **PPX**	429	180	24	**75**
	**112.0355.965**	TABLA DE CORTE	CRISTAL NEGRO	FRESNO - **FSG**	278	434	-	**75**
	**112.0154.724**	TABLA DE CORTE	BLANCA	RAMBLA - **RAX**	300	250	-	**29**
	**112.0154.725**	TABLA DE CORTE	BLANCA	RAMBLA - **RAX**	350	490	-	**45**
	**112.0557.028**	TABLA DE CORTE	NOGAL	BOX - **BXX** CRYSTAL - **CLV** PLANAR ZERO - **PPX**	429	180	24	**79**
	**112.0539.134**	TABLA DE CORTE	NOGAL	PLANAR ZERO - **PPX**	429	180	24	**79**
	**112.0035.622**	TABLA DE CORTE	ARCE	MARIS - **MRX**	361,8	446,7	-	**79**
	**112.0595.334**	TABLA DE CORTE	BAMBOO	MARIS - **MRG** SIRIUS 2.0 - **S2D** ARMONIA - **AMX** URBAN - **UBG** BMG - **BMG** SIRIUS - **SID** CENTRO - **CNG** ORION - **OID**	280	532	-	**45**
	**112.0591.082**	TABLA DE CORTE	NEGRO	MARIS - **MYX**	412	180	13	**75**





CESTAS



	FUN	DESCRIPCIÓN	COLOR	GAMA - MODELO	MEDIDAS EXTERNAS (mm)			PVP €
					Long.	Anc.	Prof.	
	**112.0047.840**	CESTA RECTANGULAR	ACERO INOX	BMG - **BMG** SMART - **SRX** ARMONIA - **AMX**	400	340	137	**29**
	**112.0156.214**	CESTA VAJILLA RECTANGULAR	ACERO INOX	BMG - **BMG** PROGRESSO ANGULAR - **PNX**	375	295	134	**35**
	**112.0199.083**	CESTA	ACERO INOX	ACQUARIO - **AEX**	340	300	-	**49**
	**112.0008.448**	CESTA	ACERO INOX	MARIS - **MRG**	295	375	134	**29**
	**112.0199.085**	CUBA	ACERO INOX	ACQUARIO - **AEX**	406	366	169	**125**

PRODUCTOS DE LIMPIEZA

Descubre la gama completa de limpieza Franke, creada para proteger nuestros productos y mantenerlos como el primer día.

PRODUCTOS MULTIUSO

KITCHEN CARE
Paño de microfibra



FUN **112.0530.324**
EAN **7612985477994**
9 €

MAGIC ESPONGE
Para fregadero Fraganite. Set 3 unidades



FUN **112.0304.193**
EAN **7612981144746**
12 €

TWISTER
1 x 25 ml con esponja



FUN **112.0007.715**
EAN **7612211041975**
12 €

FREGADERO

KITCHEN CARE
Fregaderos de acero inox 200 ml



FUN **112.0530.237**
EAN **7612985477925**
15 €

KITCHEN CARE
Fregaderos color 250 ml



FUN **112.0530.238**
EAN **7612985477932**
13 €

GRIFOS

KITCHEN CARE
Grifería 250 ml



FUN **112.0530.239**
EAN **7612985477949**
13 €

PLACAS Y CAMPANAS

KITCHEN CARE
Placas de cocción y campanas 250 ml



FUN **112.0530.240**
EAN **7612985477956**
15 €



LIMPIEZA Y MANTENIMIENTO

ACERO INOXIDABLE



Por naturaleza el acero inoxidable es vulnerable a las marcas de rayado que se van integrando en l fregadero con el paso del tiempo.

Limpieza diaria



¿Qué debo evitar?

- No usar estropajo de lana de acero abrasivos ni detergentes en polvo
- No usar el fregadero como superficie de corte
- Evitar golpes y caídas de objetos que puedan provocar rayadas
- Evitar productos de limpieza que contengan cloro o estén compuestos de lejía, ácido clorhídrico o agentes descalcificadores
- Evitar almacenar productos de limpieza debajo del fregadero

TECTONITE



Limpieza diaria



Manchas rebeldes: Producto de limpieza **desengrasante**, jabón lavavajillas, vinagre blanco (mejor para cal) o una solución de lejía suave.

Manchas de agua dura, limpiar en seco con un paño de cocina limpio y suave después de cada uso.

¿Qué debo evitar?

- Evitar el uso de almohadillas de lana de acero, ya que podrían dejar pequeñas partículas que pueden causar manchas de óxido.
- Evitar el contacto de utensilios a alta temperatura, utilizar protector
- Limpieza regular y evitar líquido o polvo abrasivo, desatascadores altamente concentrados o limpiadores para accesorios de grifos y acero

FRAGANITE



Limpieza diaria



Manchas rebeldes: Producto de limpieza **desengrasante**, jabón lavavajillas, vinagre blanco (mejor para cal) o una solución de lejía suave.

¿Qué debo evitar?

- Evitar corta directamente encima del fregadero
- Evitar el contacto de utensilios a alta temperatura, utilizar protector
- Limpieza regular y evitar líquido o polvo abrasivo, desatascadores altamente concentrados o limpiadores para accesorios de grifos y acero

FRACERAM



Limpieza diaria



Manchas metálicas: Limpiadores que se emplean para encimeras de vitrocerámica o productos para pulir las superficies de automóviles.

SOLID SURFACE

Limpieza diaria



Limpieza más intensa



Limpieza a fondo (recomendable cada 4-5 semanas)



Cualquier daño producido por golpes, productos químicos o quemaduras puede ser reparado fácilmente por profesionales de Franke Solid Surface.

COMPLEMENTOS

Premium Inox edition

VÁLVULA MAN. PREMIUM
Válvula 3" ½ con cestillo. Acero Inoxidable



FUN **112.0049.409**
EAN **7612980027576**

19 €

Tapón válvula manual premium



FUN **133.0049.669**
EAN **7612142248917**

15 €

VÁLVULA MAN. PREMIUM SANITIZED
Válvula 3" ½ con cestillo. Acero Inoxidable

Tapón válvula manual premium



FUN **112.0264.985**
EAN **7612980952205**

29 €



FUN **133.0049.669**
EAN **7612142248917**

15 €

VÁLVULA AUTO. PREMIUM
Válvula automática de 3" ½ con cestillo. Acero Inoxidable

Tapón válvula manual premium



FUN **112.0173.076**
EAN **7612980495122**

39 €



FUN **133.0049.668**
EAN **7612142248900**

15 €

VÁLVULA AUTO. PREMIUM SANITIZED
Válvula automática de 3" ½ con cestillo. Acero Inoxidable

Tapón válvula manual Sanitized



FUN **112.0338.631**
EAN **7612981307691**

49 €



FUN **133.0301.532**
EAN **7612981128463**

15 €

VÁLVULA MAN. INTEGRADA PREMIUM
Válvula 3" ½ con cestillo. Acero Inoxidable

Tapón válvula manual premium



FUN **112.0049.415**
EAN **7612980027590**

29 €



FUN **133.0049.669**
EAN **7612142248917**

15 €

VÁLVULA MAN. INTEGRADA PREMIUM SANITIZED
Válvula 3" ½ con cestillo. Acero Inoxidable

Tapón válvula manual premium



FUN **112.0264.987**
EAN **7612980952212**

39 €



FUN **133.0049.669**
EAN **7612142248917**

15 €

VÁLVULA AUTO. INTEGRADA PREMIUM

Válvula automática de 3" ½ con cestillo. Acero Inoxidable



FUN **112.0173.079**
EAN **7612980495153**

39 €

Tapón válvula automáica premium



FUN **133.0049.668**
EAN **7612142248900**

15 €

VÁLVULA AUTO. INTEGRADA PREMIUM SANITIZED

Válvula automática de 3" ½ con cestillo. Acero Inoxidable



FUN **112.0301.673**
EAN **7612981128746**

49 €

Tapón válvula automática premium sanitized



FUN **133.0301.532**
EAN **7612981128463**

15 €

REBOSADERO PREMIUM

Acero Inoxidable



FUN **133.0050.083**
EAN **7612980028672**

15 €

REBOSADERO CIRCULAR PREMIUM

Acero Inoxidable circular



FUN **133.0459.871**
EAN **7612981815714**

20 €

MANDO PUSH-KNOB

Acero Inoxidable



FUN **133.0391.835**
EAN **7612981686987**

59 €

TAPÓN ORIFICIO GRIFERÍA

Orificio **Ø 3,5 cm**



FUN **112.0073.191**
EAN **7612980499038**

9 €

REFUERZO ANTIPALANCA PARA GRIFERÍA

Acero Inoxidable



FUN **133.0026.896**
EAN **7612142237942**

22 €

Se sitúa bajo la encimera e impide el cabeceo superior del grifo, por alto que sea.
No apto para modelos extraíbles

SET FIJACIÓN BMG

4 grapas, 4 tornillos y 4 tacos metálicos



FUN **112.0441.856**
EAN **7612981785437**

12 €

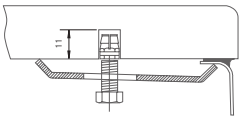

COMPLEMENTO	FUN	EAN	GAMA - MODELO	PVP €
	**112.0199.113**	**7612980646517**	NEPTUNE PLUS - **NPX** BMG - **BMG**	**49**
	**133.0014.278**	**7612211068200**		**15**
	**133.0014.739**	**7612211068668**		**25**
	**133.0016.358**	**7612211069061**		**40**
	**133.0016.359**	**7612211069054**		**29**

COMPLEMENTOS

Standard Inox edition

VÁLVULA 'A'
Válvula 2" con tapón negro. Acero Inoxidable



FUN **112.0156.161**
EAN **7612318192891**

10 €

Tapón válvula manual 2" goma



FUN **133.0156.191**
EAN **7612318089115**

6 €

VÁLVULA 'B'
Válvula 3" ½ con cestillo. Acero Inoxidable



FUN **112.0323.096**
EAN **7612981237226**

25 €

Tapón válvula manual



FUN **133.0156.169**
EAN **7612318166274**

12 €

VÁLVULA 'C'
Válvula automática de 3" ½ con cestillo Mando estándar. Acero Inoxidable



FUN **112.0156.167**
EAN **7612318192914**

45 €

Tapón válvula automática



FUN **133.0156.168**
EAN **7612318189266**

12 €

VÁLVULA 'D'
Válvula automática de 3" ½ con cestillo Mando cuadrado. Acero Inoxidable



FUN **112.0156.158**
EAN **7612318243128**

47 €

Tapón válvula automática



FUN **133.0156.168**
EAN **7612318189266**

12 €

VÁLVULA 'DG'
Válvula automática de 3" ½ con cestillo Mando cuadrado para fregaderos fragranite
Acero Inoxidable



FUN **112.0156.159**
EAN **7612318243135**

46 €

Tapón válvula automática



FUN **133.0156.168**
EAN **7612318189266**

12 €

REBOSADERO RE

Rebosadero. Acero Inoxidable



FUN **112.0154.731**
EAN **7612318192976**

9 €

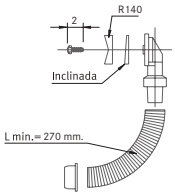

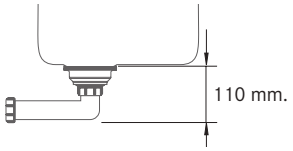

Distancia ocupada por debajo del fregadero
Válvulas (A, B, BG, C, D y DG) + codo del Sifón (SF1, SF2)

Nota
1 Los sifones están incluidos en muchos de los fregaderos (ya indicado en cada capítulo), pero son complementarios para todos los fregaderos Franke.
2 Todos los fregaderos equipan su/s correspondiente/s válvula/s, esta información hace referencia a los recambios pertinentes.

SIFÓN SF1

Plástico gris



FUN **112.0156.210**
EAN **7612318075170**

15 €

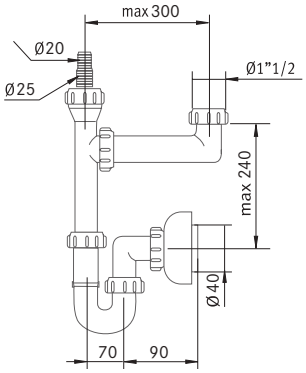

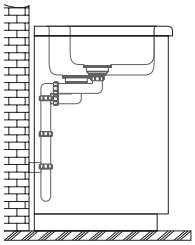

Los sifones salvaespacio dejan casi libre el mueble bajo fregadero aumentando su capacidad útil. Imprescindible para instalación de un Sorter.

SIFÓN SF2

Plástico gris



FUN **112.0156.211**
EAN **7612318075187**

22 €

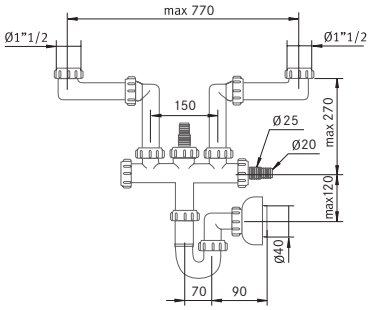

Distancia ocupada por debajo del fregadero
Válvulas (A, B, BG, C, D y DG) + codo del Sifón (SF1, SF2)

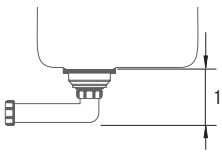

SIFÓN SF3

Plástico gris



FUN **112.0156.212**
EAN **7612318075194**

22 €

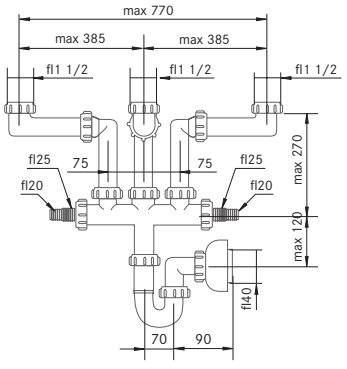

Nota
1 Los sifones están incluidos en muchos de los fregaderos (ya indicado en cada capítulo), pero son complementarios para todos los fregaderos Franke.
2 Todos los fregaderos equipan su/s correspondiente/s válvula/s, esta información hace referencia a los recambios pertinentes.

PICTOGRAMAS

Franke ofrece una amplia selección de modelos y posibilidades de instalación para adaptarse a cualquier necesidad y poder personalizar la cocina al máximo.

FREGADEROS Y CUBETAS



ENCASTRE
Instalación, en donde el fregadero reposa sobre la encimera y se fija con grapas a la misma.



INTEGRACIÓN BAJO ENCIMERA
El fregadero se coloca bajo la encimera.



INTEGRACIÓN A RAS
Instalación, en donde el fregadero reposa totalmente alineado sobre la encimera.



SOBRE BASTIDOR
Esta instalación permite elegir la relación del fregadero con la encimera, haciéndolo sobresalir, integrarse o cederle el protagonismo a ésta.



RADIO DEL FREGADERO



ESCURRIDOR REVERSIBLE DERECHO/IZQUIERDO



ANCHO DEL MUEBLE



RESISTENTE A ALTÍSIMAS TEMPERATURAS MANTENIENDO SU TEXTURA INALTERABLE



RESISTENTE A IMPACTOS Y AL CHOQUE TÉRMICO



ALTA RESISTENCIA A RAYOS UV MANTENIENDO LOS COLORES



A PRUEBA DE MANCHAS
La superficie está optimizada para evitar depósitos y trazas de suciedad.



RESISTENTE A ARAÑAZOS Y TODO TIPO DE UTENSILIOS AFILADOS



SANITIZED
Gracias al exclusivo tratamiento Sanitized, el fregadero incorpora unos iones de plata que reducen las bacterias y aparición de microbios en un 99%, garantizando la mayor protección antibacteriana del mercado.



REDUCCIÓN GÉRMENES

GRIFERÍA



ROTACIÓN GRIFO



DIÁMETRO DEL ORIFICIO DEL GRIFO



TIPO DE ACERO INOXIDABLE



GRIFO RETRAÍBLE O ABATIBLE

PLACAS



ENCENDIDO ELÉCTRICO



BLOQUEO DE SEGURIDAD



HIGH LIGHT



Nº QUEMADORES



TRIPLE CORONA
Gracias a las coronas triples circulares puede elegir varios tipos Intensidad de la llama según las necesidades de cocción.



DOBLE CORONA
La llama distribuida en las dos coronas ofrece una cocción rápida y uniforme.



TOUCH CONTROL “SLIDER”



TOUCH CONTROL



VÁLVULA DE SEGURIDAD
Un dispositivo esencial que en caso de apagado accidental de la llama, interrumpe el flujo de gas.

Ver más pictogramas en pág. 249 >

HORNOS Y MICROONDAS

Ver pictogramas en pág. 201 y 203 >

LAVAVAJILLAS

Ver pictogramas en pág. 377 >

CAMPANAS



MÁXIMA ASPIRACIÓN
Todos los modelos están dotados de motores de última generación y altísima eficiencia.



TEMPORIZADOR DE APAGADO
Mantiene activada la campana para eliminar olores y vapores residuales tras la cocción entre 10-30 min (según el modelo) antes de detenerse automáticamente.



TEMPORIZADOR DE PARO AUTOMÁTICO



INDICADOR SATURACIÓN DE LOS FILTROS
La luz nos indicara que hay que limpiar los filtros de grasa o cambiar los filtros de carbón.



ILUMINACIÓN LED



TOUCH CONTROL



MANDO A DISTANCIA INCLUIDO



FUNCIÓN 24H
Cocinas libres de olores, la campana se pone en marcha cada hora 10 minutos durante 24h.



INSTALACIÓN RECIRCULACIÓN



INSTALACIÓN EVACUACIÓN



STEAM CONTROL



FUNCIÓN FILTRANTE



ASPIRACIÓN PERIMETRAL



CLASE ENERGÉTICA

TARIFA DE PRECIOS 2021

EAN CODE	FUN	MODELO	PRECIO	PÁG.
FREGADEROS ACERO INOX				
7612985512275	127.0538.259	BOX CENTER BWX 220-54-27 TL der.	**1.379**	28
7612985512282	127.0538.260	BOX CENTER BWX 220-54-27 TL izq.	**1.379**	28
7612985688925	122.0579.553	BOX CENTER BWX 120-41-27	**1.299**	29
7612981155650	127.0306.386	CRYSTAL CLV 214-D NEGRO der.	**1.179**	31
7612981155667	127.0306.387	CRYSTAL CLV 214-I NEGRO izq.	**1.179**	31
7612981155308	127.0306.327	CRYSTAL CLV 210 NEGRO	**1.059**	31
7612985958165	127.0638.283	MYTHOS MYX 211-86 TL izq.	**799**	32
7612985958172	127.0638.285	MYTHOS MYX 211-86 TL der.	**799**	32
7612985958189	127.0638.286	MYTHOS MYX 251-86 TL izq.	**899**	32
7612985958196	127.0638.287	MYTHOS MYX 251-86 TL der.	**899**	32
7612319617126	101.0068.373	NEPTUNE PLUS NPX-620	**769**	33
7612319617102	101.0068.368	NEPTUNE PLUS NPX-611/D	**559**	33
7612319617119	101.0068.360	NEPTUNE PLUS NPX-611/I	**559**	33
7612981039554	127.0282.415	MARIS MRX 251	**549**	34
7612981039561	127.0282.420	MARIS MRX 211	**509**	34
7612318076016	101.0155.386	PROGRESSO ANGULAR PNX-621-E	**515**	35
7612980643462	101.0198.559	ACQUARIO AEX-610	**459**	36
7612980757626	127.0250.555	ATON ANX 211-100/D	**349**	37
7612980757824	127.0250.577	ATON ANX 211-100/ I	**349**	37
7612980757381	127.0250.531	ATON ANX 211-86/ D	**329**	37
7612980757503	127.0250.543	ATON ANX 211-86/ I	**329**	37
7612980758005	127.0250.615	ATON ANX 251/ D	**389**	38
7612980758012	127.0250.616	ATON ANX 251/ I	**389**	38
7612980689460	127.0204.598	ATON ANX 220	**419**	38
7612981230166	127.0319.663	ARGOS AGX 210C INOX AUTO	**499**	38
7612981472382	101.0356.887	SMART SRX 651/D	**269**	39
7612981472399	101.0356.888	SMART SRX 651/I	**269**	39
7612985132626	101.0501.823	SMART SRX 620	**205**	40
7612985132602	101.0501.821	SMART SRX 611 LB/D	**185**	40
7612985132619	101.0501.822	SMART SRX 611 LB/I	**185**	40
7612985131179	101.0501.768	SMART SRX 611/D	**169**	40
7612985131193	101.0501.770	SMART SRX 611/I	**169**	40
7612985132657	101.0501.827	SPARK SKX-611L/D	**175**	41
7612318177676	101.0280.120	ONDA LINE OLX-621/D	**215**	42
7612318177683	101.0280.121	ONDA LINE OLX-621/I	**215**	42
7612981031855	101.0280.118	ONDA LINE OLX-620-79	**165**	42
7612981031862	101.0280.119	ONDA LINE OLX-620-79 Pack 5 uds.	**159**	42
7612318210274	101.0155.454	ONDA LINE OLX-611/D	**149**	42
7612318208875	101.0155.455	ONDA LINE OLX-611/I	**149**	42
7612981031848	101.0280.117	ONDA LINE OLX-611 Pack 5 uds.	**139**	42
7612318178727	101.0155.328	COLIBRÍ CIX-620	**159**	43
7612318178673	101.0152.656	COLIBRÍ CIX-620 Pack 5 uds.	**155**	43
7612318178697	101.0155.323	COLIBRÍ CIX-611/D	**119**	43
7612318178703	101.0155.327	COLIBRÍ CIX-611/I	**119**	43
7612981031848	101.0155.325	COLIBRÍ CIX-611 Pack 5 uds.	**115**	43
7612318190873	101.0155.336	RAMBLA RAX-610-38	**129**	43
7612318201395	101.0155.337	RAMBLA RAX-610-38 Pack 5 uds.	**119**	43
CUBETAS ACERO INOX		.		
7612985776875	127.0603.546	MYTHOS MYX 210-70	**639**	47
7612985769761	122.0601.280	MYTHOS MYX 110-70	**539**	48
7612985770668	122.0601.316	MYTHOS MYX 110-50	**469**	48
7612985776851	127.0603.544	MYTHOS MYX 210-50	**539**	48
7612985770651	122.0601.315	MYTHOS MYX 110-45	**449**	49
7612985776844	127.0603.543	MYTHOS MYX 210-45	**519**	49
7612980641314	127.0198.197	PLANAR ZERO PPX-210-78 TL	**699**	50
7612980641376	122.0198.208	PLANAR ZERO PPX-110-72	**679**	51
7612980641635	127.0198.245	PLANAR ZERO PPX-210-58	**599**	51
7612980675142	122.0203.471	PLANAR ZERO PPX-110-52	**599**	51
7612981601621	127.0373.651	BOX BXX 220-34-34	**649**	52
7612981601614	127.0373.630	BOX BXX 260-34-16	**615**	52
7612981626709	127.0381.329	BOX BXX 210-68	**425**	53
7612981694678	122.0393.818	BOX BXX 110-68	**379**	53

EAN CODE	FUN	MODELO	PRECIO	PÁG.
7612981598675	127.0372.644	BOX BXX 210-54	**359**	53
7612981627157	127.0381.510	BOX BXX 210-50	**329**	54
7612981694647	122.0393.811	BOX BXX 110-50	**285**	54
7612981601508	127.0373.629	BOX BXX 210-45	**315**	54
7612981694623	122.0393.807	BOX BXX 110-45	**275**	54
7612981626693	127.0381.328	BOX BXX 210-40	**299**	55
7612981694555	122.0393.781	BOX BXX 110-40	**260**	55
7612981626686	127.0381.327	BOX BXX 210-36	**305**	55
7612981601485	127.0373.627	BOX BXX 210-16	**279**	55
7612985476577	127.0529.812	MARIS MRX 210-70 TL	**399**	57
7612985476553	127.0529.810	MARIS MRX 210-50 TL	**295**	57
7612985476539	127.0529.807	MARIS MRX 210-40 TL	**275**	57
7612985485708	127.0531.914	MARIS MRX 220-40-40	**635**	58
7612985475419	122.0529.427	MARIS MRX 110-70	**319**	58
7612985476560	127.0529.811	MARIS MRX 210-70	**389**	58
7612985632225	122.0564.244	MARIS MRX 110-55	**245**	58
7612985632232	127.0564.245	MARIS MRX 210-55	**275**	58
7612985475402	122.0529.423	MARIS MRX 110-50	**229**	59
7612985476546	127.0529.809	MARIS MRX 210-50	**259**	59
7612985632201	122.0564.242	MARIS MRX 110-45	**209**	59
7612985632218	127.0564.243	MARIS MRX 210-45	**245**	59
7612985474979	122.0529.310	MARIS MRX 110-40	**195**	59
7612985476522	127.0529.805	MARIS MRX 210-40	**229**	59
7612985476706	127.0529.816	BMG MU 2.0	**155**	60
7612981609764	122.0375.818	BMG MU PLUS	**139**	60
7612981609771	122.0375.820	BMG MU PLUS Pack 5 uds.	**138**	60
7612985476584	122.0529.814	BMG MU 110-50	**128**	60
7612985476591	122.0529.815	BMG MU 110-50 Pack 5 uds.	**123**	60
7612318077488	122.0155.407	BMG I	**113**	61
7612318077525	122.0155.419	BMG I Pack 5 uds.	**110**	61
7612318169145	122.0155.425	BMG ME	**111**	61
7612318169152	122.0155.426	BMG ME Pack 5 uds.	**108**	61
7612318077495	122.0155.415	BMG P	**122**	62
7612318077532	122.0155.420	BMG P Pack 5 uds.	**119**	62
7612318077501	122.0155.416	BMG PI	**121**	62
7612318077549	122.0155.421	BMG PI Pack 5 uds.	**118**	62
7612319198359	122.0021.448	ARMONÍA AMX-160	**455**	63
7612319198335	122.0021.446	ARMONÍA AMX-120	**385**	63
7612981544676	127.0363.290	QUADRANT QAX-210	**139**	63
FREGADEROS FRAGRANITE©				
7612985481915	135.0531.317	FRESNO FSG 211-86 Onyx	**649**	73
7612985915144	135.0629.150	FRESNO FSG 211-86 Negro mate	**649**	73
7612985957601	135.0638.090	FRESNO FSG 211-86 Stone	**649**	73
7612985957496	135.0638.089	FRESNO FSG 211-86 Platinum	**649**	73
7612985481939	135.0531.532	FRESNO FSG 211-86 Oyster	**649**	73
7612985957489	135.0638.088	FRESNO FSG 211-86 Café creme	**649**	73
7612985957472	135.0638.087	FRESNO FSG 211-86 Blanco polar	**649**	73
7612985881975	114.0624.215	FRESNO FSG 611-88 Onyx	**549**	73
7612985914499	114.0628.955	FRESNO FSG 611-88 Negro mate	**549**	73
7612985952484	114.0637.800	FRESNO FSG 611-88 Café creme	**549**	73
7612985468121	125.0527.573	KUBUS 2 KNG 120 Onyx	**529**	75
7612985935005	125.0633.510	KUBUS 2 KNG 120 Negro mate	**529**	75
7612985468169	125.0527.577	KUBUS 2 KNG 120 Stone	**529**	75
7612985468145	125.0527.575	KUBUS 2 KNG 120 Platinum	**529**	75
7612985468138	125.0527.574	KUBUS 2 KNG 120 Oyster	**529**	75
7612985468114	125.0527.572	KUBUS 2 KNG 120 Café creme	**529**	75
7612985468152	125.0527.576	KUBUS 2 KNG 120 Blanco polar	**529**	75
7612985467643	125.0527.562	KUBUS 2 KNG 110-62 Onyx	**489**	75
7612985934992	125.0633.509	KUBUS 2 KNG 110-62 Negro mate	**489**	75
7612985467681	125.0527.566	KUBUS 2 KNG 110-62 Stone	**489**	75
7612985467667	125.0527.564	KUBUS 2 KNG 110-62 Platinum	**489**	75
7612985467650	125.0527.563	KUBUS 2 KNG 110-62 Oyster	**489**	75
7612985467636	125.0527.456	KUBUS 2 KNG 110-62 Café creme	**489**	75

PVP con RAEE incluido sin IVA

EAN CODE	FUN	MODELO	PRECIO	PÁG.
7612985467674	125.0527.565	KUBUS 2 KNG 110-62 Blanco polar	**489**	75
7612985467742	125.0527.396	KUBUS 2 KNG 110-52 Onyx	**399**	76
7612985934985	125.0633.508	KUBUS 2 KNG 110-52 Negro mate	**399**	76
7612985467780	125.0527.400	KUBUS 2 KNG 110-52 Stone	**399**	76
7612985467766	125.0527.398	KUBUS 2 KNG 110-52 Platinum	**399**	76
7612985467759	125.0527.397	KUBUS 2 KNG 110-52 Oyster	**399**	76
7612985467735	125.0527.395	KUBUS 2 KNG 110-52 Café creme	**399**	76
7612985467773	125.0527.399	KUBUS 2 KNG 110-52 Blanco polar	**399**	76
7612985467360	125.0527.368	KUBUS 2 KNG 110-37 Onyx	**389**	76
7612985934978	125.0633.507	KUBUS 2 KNG 110-37 Negro mate	**389**	76
7612985467704	125.0527.392	KUBUS 2 KNG 110-37 Stone	**389**	76
7612985467384	125.0527.370	KUBUS 2 KNG 110-37 Platinum	**389**	76
7612985467377	125.0527.369	KUBUS 2 KNG 110-37 Oyster	**389**	76
7612985467353	125.0527.367	KUBUS 2 KNG 110-37 Café creme	**389**	76
7612985467391	125.0527.391	KUBUS 2 KNG 110-37 Blanco polar	**389**	76
7612980701773	114.0250.183	MYTHOS MTG 611 der. Onyx	**519**	79
7612980701742	114.0250.181	MYTHOS MTG 611 izq. Onyx	**519**	79
7612315074664	114.0087.796	MYTHOS MTG 611 der. Stone	**519**	79
7612315074626	114.0087.791	MYTHOS MTG 611 izq. Stone	**519**	79
7612981925314	114.0494.580	MYTHOS MTG 611 der. Oyster	**519**	79
7612981925307	114.0494.579	MYTHOS MTG 611 izq. Oyster	**519**	79
7612315076026	114.0087.793	MYTHOS MTG 611 der. Blanco polar	**519**	79
7612315076019	114.0087.788	MYTHOS MTG 611 izq. Blanco polar	**519**	79
7612980772339	114.0250.841	MYTHOS MTG 651-100 der. Onyx	**539**	79
7612980772322	114.0250.830	MYTHOS MTG 651-100 izq. Onyx	**539**	79
7612315074749	114.0087.811	MYTHOS MTG 651-100 der. Stone	**539**	79
7612315074701	114.0087.805	MYTHOS MTG 651-100 izq. Stone	**539**	79
7612981925536	114.0494.582	MYTHOS MTG 651-100 der. Oyster	**539**	79
7612981925529	114.0494.581	MYTHOS MTG 651-100 izq. Oyster	**539**	79
7612315076002	114.0087.808	MYTHOS MTG 651-100 der. Blanco polar	**539**	79
7612315075999	114.0087.799	MYTHOS MTG 651-100 izq. Blanco polar	**539**	79
7612985466714	125.0527.057	KUBUS KBG 110-70 Onyx	**469**	81
7612981691127	125.0392.999	KUBUS KBG 110-70 Grafito	**469**	81
7612981691110	125.0392.998	KUBUS KBG 110-70 Stone	**469**	81
7612981691103	125.0392.997	KUBUS KBG 110-70 Platinum	**469**	81
7612981691073	125.0392.994	KUBUS KBG 110-70 Café creme	**469**	81
7612981691059	125.0392.990	KUBUS KBG 110-70 Blanco polar	**469**	81
7612980460649	125.0159.335	KUBUS KBG 110-50 Onyx	**365**	81
7612985934596	125.0633.488	KUBUS KBG 110-50 Negro mate	**365**	81
7612981691028	125.0392.988	KUBUS KBG 110-50 Grafito	**365**	81
7612981691004	125.0392.986	KUBUS KBG 110-50 Stone	**365**	81
7612981690984	125.0392.984	KUBUS KBG 110-50 Platinum	**365**	81
7612981690939	125.0392.979	KUBUS KBG 110-50 Café creme	**365**	81
7612981690854	125.0392.970	KUBUS KBG 110-50 Blanco polar	**365**	81
7612985459464	114.0525.511	MARIS MRG 651 Onyx	**399**	82
7612985914666	114.0628.993	MARIS MRG 651 Negro mate	**399**	82
7612315094655	114.0152.103	MARIS MRG 651 Grafito	**399**	82
7612981907853	114.0491.759	MARIS MRG 651 Oyster	**399**	82
7612315094693	114.0152.114	MARIS MRG 651 Stone	**399**	82
7612315094679	114.0152.110	MARIS MRG 651 Platinum	**399**	82
7612315094952	114.0152.099	MARIS MRG 651 Café creme	**399**	82
7612315094686	114.0152.112	MARIS MRG 651 Blanco polar	**399**	82
7612985459433	114.0525.488	MARIS MRG 611 L Onyx	**385**	83
7612985914628	114.0628.967	MARIS MRG 611 L Negro mate	**385**	83
7612315094518	114.0152.225	MARIS MRG 611 L Grafito	**385**	83
7612981907822	114.0491.755	MARIS MRG 611 L Oyster	**385**	83
7612315094556	114.0152.235	MARIS MRG 611 L Stone	**385**	83
7612315094532	114.0152.228	MARIS MRG 611 L Platinum	**385**	83
7612315094938	114.0152.027	MARIS MRG 611 L Café creme	**385**	83
7612315094549	114.0152.234	MARIS MRG 611 L Blanco polar	**385**	83
7612980451487	114.0157.497	MARIS MRG 620 Onyx	**405**	83
7612985941211	114.0634.735	MARIS MRG 620 Negro mate	**405**	83
7612319621055	114.0066.687	MARIS MRG 620 Grafito	**405**	83
7612980417353	114.0150.726	MARIS MRG 620 Platinum	**405**	83

EAN CODE	FUN	MODELO	PRECIO	PÁG.
7612319621086	114.0066.696	MARIS MRG 620 Café creme	**405**	83
7612980432721	114.0153.947	MARIS MRG 620 Blanco polar	**405**	83
7612985459426	114.0525.487	MARIS MRG 611 Onyx	**359**	84
7612985914635	114.0628.968	MARIS MRG 611 Negro mate	**359**	84
7612315094587	114.0152.029	MARIS MRG 611 Grafito	**359**	84
7612981907785	114.0491.752	MARIS MRG 611 Oyster	**359**	84
7612315094624	114.0152.039	MARIS MRG 611 Stone	**359**	84
7612315094600	114.0152.031	MARIS MRG 611 Platinum	**359**	84
7612315094945	114.0152.028	MARIS MRG 611 Café creme	**359**	84
7612315094617	114.0152.032	MARIS MRG 611 Blanco polar	**359**	84
7612985913881	114.0628.846	CENTRO CNG 611/211-100 Onyx	**369**	85
7612985913850	114.0628.843	CENTRO CNG 611/211-100 Negro mate	**369**	85
7612985913867	114.0628.844	CENTRO CNG 611/211-100 Oyster	**369**	85
7612985913874	114.0628.845	CENTRO CNG 611/211-100 Stone	**369**	85
7612985913898	114.0628.847	CENTRO CNG 611/211-100 Platinum	**369**	85
7612985913836	114.0628.830	CENTRO CNG 611/211-100 Café creme	**369**	85
7612985913843	114.0628.842	CENTRO CNG 611/211-100 Blanco polar	**369**	85
7612985913805	114.0628.826	CENTRO CNG 611/211-78 XL Onyx	**349**	86
7612985913478	114.0628.823	CENTRO CNG 611/211-78 XL Negro mate	**349**	86
7612985913485	114.0628.824	CENTRO CNG 611/211-78 XL Oyster	**349**	86
7612985913492	114.0628.825	CENTRO CNG 611/211-78 XL Stone	**349**	86
7612985913812	114.0628.827	CENTRO CNG 611/211-78 XL Platinum	**349**	86
7612985913454	114.0628.821	CENTRO CNG 611/211-78 XL Café creme	**349**	86
7612985913461	114.0628.822	CENTRO CNG 611/211-78 XL Blanco polar	**349**	86
7612985913386	114.0628.735	CENTRO CNG 611/211-62 Onyx	**339**	86
7612985913355	114.0628.732	CENTRO CNG 611/211-62 Negro mate	**339**	86
7612985913362	114.0628.733	CENTRO CNG 611/211-62 Oyster	**339**	86
7612985913379	114.0628.734	CENTRO CNG 611/211-62 Stone	**339**	86
7612985913393	114.0628.736	CENTRO CNG 611/211-62 Platinum	**339**	86
7612985913331	114.0628.690	CENTRO CNG 611/211-62 Café creme	**339**	86
7612985913348	114.0628.731	CENTRO CNG 611/211-62 Blanco polar	**339**	86
7612985972734	114.0641.178	CENTRO CNG 610-73 Onyx	**429**	87
7612985972697	114.0641.174	CENTRO CNG 610-73 Negro mate	**429**	87
7612985972710	114.0641.176	CENTRO CNG 610-73 Oyster	**429**	87
7612985972727	114.0641.177	CENTRO CNG 610-73 Stone	**429**	87
7612985972741	114.0641.179	CENTRO CNG 610-73 Platinum	**429**	87
7612985972703	114.0641.175	CENTRO CNG 610-73 Café creme	**429**	87
7612985972680	114.0641.173	CENTRO CNG 610-73 Blanco polar	**429**	87
7612985972666	114.0641.171	CENTRO CNG 610-54 Onyx	**329**	88
7612985972628	114.0641.167	CENTRO CNG 610-54 Negro mate	**329**	88
7612985972642	114.0641.169	CENTRO CNG 610-54 Oyster	**329**	88
7612985972659	114.0641.170	CENTRO CNG 610-54 Stone	**329**	88
7612985972673	114.0641.172	CENTRO CNG 610-54 Platinum	**329**	88
7612985972635	114.0641.168	CENTRO CNG 610-54 Café creme	**329**	88
7612985972611	114.0641.166	CENTRO CNG 610-54 Blanco polar	**329**	88
7612985972482	114.0641.162	CENTRO CNG 610-39 Onyx	**319**	88
7612985972444	114.0641.128	CENTRO CNG 610-39 Negro mate	**319**	88
7612985972444	114.0641.130	CENTRO CNG 610-39 Oyster	**319**	88
7612985972475	114.0641.161	CENTRO CNG 610-39 Stone	**319**	88
7612985972499	114.0641.163	CENTRO CNG 610-39 Platinum	**319**	88
7612985972451	114.0641.129	CENTRO CNG 610-39 Café creme	**319**	88
7612985972437	114.0641.127	CENTRO CNG 610-39 Blanco polar	**319**	88
7612985566889	114.0553.022	URBAN UBG 611-100 Onyx	**355**	89
7612981602512	114.0549.868	URBAN UBG 611-100 Oyster	**355**	89
7612985571012	114.0553.026	URBAN UBG 611-100 Stone	**355**	89
7612985566896	114.0553.024	URBAN UBG 611-100 Platinum	**355**	89
7612985566872	114.0553.021	URBAN UBG 611-100 Café creme	**355**	89
7612985571005	114.0553.025	URBAN UBG 611-100 Blanco polar	**355**	89
7612985922173	114.0630.399	URBAN UBG 611/211-100 Negro mate	**355**	90
7612985607889	114.0558.004	URBAN UBG 611-78 L Onyx	**319**	90
7612985926775	114.0631.469	URBAN UBG 611-78 L Negro mate	**319**	90
7612985963459	114.0639.467	URBAN UBG 611-78 L Oyster	**319**	90
7612985963466	114.0639.468	URBAN UBG 611-78 L Stone	**319**	90
7612985607896	114.0558.005	URBAN UBG 611-78 L Platinum	**319**	90

PVP con RAEE incluido sin IVA

TARIFA DE PRECIOS 2021

EAN CODE	FUN	MODELO	PRECIO	PÁG.
7612985607872	114.0558.003	URBAN UBG 611-78 L Café creme	**319**	90
7612985608008	114.0558.006	URBAN UBG 611-78 L Blanco polar	**319**	90
7612985696944	114.0582.291	URBAN UBG 620-86 Onyx	**349**	90
7612985963473	114.0639.469	URBAN UBG 620-86 Negro mate	**349**	90
7612985696982	114.0582.295	URBAN UBG 620-86 Stone	**349**	90
7612985696968	114.0582.293	URBAN UBG 620-86 Platinum	**349**	90
7612985696906	114.0582.287	URBAN UBG 620-86 Café creme	**349**	90
7612985696975	114.0582.294	URBAN UBG 620-86 Blanco polar	**349**	90
7612985571197	114.0553.087	URBAN UBG 610-78 Onyx	**305**	91
7612985981583	114.0642.340	URBAN UBG 610-78 Negro mate	**305**	91
7612985981576	114.0642.339	URBAN UBG 610-78 Oyster	**305**	91
7612985571227	114.0553.090	URBAN UBG 610-78 Stone	**305**	91
7612985571203	114.0553.088	URBAN UBG 610-78 Platinum	**305**	91
7612985571180	114.0553.086	URBAN UBG 610-78 Café creme	**305**	91
7612985571210	114.0553.089	URBAN UBG 610-78 Blanco polar	**305**	91
7612985625180	114.0562.534	URBAN UBG 610-56 Onyx	**259**	91
7612985981590	114.0642.351	URBAN UBG 610-56 Negro mate	**259**	91
7612985696739	114.0582.268	URBAN UBG 610-56 Oyster	**259**	91
7612985626828	114.0562.538	URBAN UBG 610-56 Stone	**259**	91
7612985625197	114.0562.536	URBAN UBG 610-56 Platinum	**259**	91
7612985625173	114.0562.532	URBAN UBG 610-56 Café creme	**259**	91
7612985626811	114.0562.537	URBAN UBG 610-56 Blanco polar	**259**	91
FREGADEROS TECTONITE®				
7612985850926	143.0639.588	SIRIUS 2.0 S2D 620 Carbone	**305**	95
7612985850957	143.0639.589	SIRIUS 2.0 S2D 620 Titanium	**305**	95
7612985850933	143.0639.587	SIRIUS 2.0 S2D 620 Café creme	**305**	95
7612985850940	143.0639.586	SIRIUS 2.0 S2D 620 Blanco polar	**305**	95
7612985915717	143.0629.193	SIRIUS 2.0 S2D 651 Carbone	**305**	96
7612985915731	143.0629.195	SIRIUS 2.0 S2D 651 Titanium	**305**	96
7612985915724	143.0629.194	SIRIUS 2.0 S2D 651 Café creme	**305**	96
7612985938860	143.0634.555	SIRIUS 2.0 S2D 651 Blanco polar	**305**	96
7612985842143	143.0616.274	SIRIUS 2.0 S2D 611 L Carbone	**249**	96
7612985842129	143.0616.272	SIRIUS 2.0 S2D 611 L Titanium	**249**	96
7612985842112	143.0616.271	SIRIUS 2.0 S2D 611 L Café creme	**249**	96
7612985843942	143.0616.928	SIRIUS 2.0 S2D 611 L Blanco polar	**249**	96
7612985848695	143.0617.613	SIRIUS 2.0 S2D 611-78 XL Carbone	**229**	97
7612985746052	143.0639.585	SIRIUS 2.0 S2D 611-78 XL Titanium	**229**	97
7612985848909	143.0617.614	SIRIUS 2.0 S2D 611-78 XL Café creme	**229**	97
7612985848916	143.0617.615	SIRIUS 2.0 S2D 611-78 XL Blanco polar	**229**	97
7612980566235	114.0185.388	SIRIUS SID 620 Carbone	**305**	99
7612981031527	114.0280.073	SIRIUS SID 620 Titanium	**305**	99
7612980566266	114.0185.391	SIRIUS SID 620 Café creme	**305**	99
7612981031503	114.0280.071	SIRIUS SID 620 Blanco polar	**305**	99
7612981268503	125.0332.299	SIRIUS SID 160 Carbone	**269**	99
7612981031619	125.0280.082	SIRIUS SID 160 Titanium	**269**	99
7612981269029	125.0332.321	SIRIUS SID 160 Café creme	**269**	99
7612981269012	125.0332.300	SIRIUS SID 160 Blanco polar	**269**	99
7612981533243	114.0361.524	SIRIUS SID 610-50 Carbone	**195**	100
7612981533267	114.0361.526	SIRIUS SID 610-50 Titanium	**195**	100
7612981533236	114.0361.523	SIRIUS SID 610-50 Café creme	**195**	100
7612981533229	114.0361.522	SIRIUS SID 610-50 Blanco polar	**195**	100
7612981269036	125.0332.322	SIRIUS SID 110-50 Carbone	**245**	100
7612981031596	125.0280.080	SIRIUS SID 110-50 Titanium	**245**	100
7612981269050	125.0332.326	SIRIUS SID 110-50 Café creme	**245**	100
7612981269043	125.0332.323	SIRIUS SID 110-50 Blanco polar	**245**	100
7612985133067	114.0501.901	SIRIUS SID 610-40 Carbone	**175**	101
7612985133081	114.0501.903	SIRIUS SID 610-40 Blanco polar	**175**	101
7612981269067	125.0332.327	SIRIUS SID 110-34 Carbone	**219**	101
7612981229207	125.0319.276	SIRIUS SID 110-34 Titanium	**219**	101
7612981268992	125.0332.399	SIRIUS SID 110-34 Café creme	**219**	101
7612981268985	125.0332.398	SIRIUS SID 110-34 Blanco polar	**219**	101
7612981009359	114.0276.028	ORION OID 621 Carbone	**295**	102
7612981009366	114.0276.029	ORION OID 621 Titanium	**295**	102
7612981009403	114.0276.033	ORION OID 621 Café creme	**295**	102
7612985440509	114.0519.997	ORION OID 621 Blanco polar	**295**	102
7612981009205	114.0276.023	ORION OID 651 Carbone	**285**	103
7612981009311	114.0276.024	ORION OID 651 Titanium	**285**	103
7612981009342	114.0276.027	ORION OID 651 Café creme	**285**	103
7612985440516	114.0519.998	ORION OID 651 Blanco polar	**285**	103
7612981008581	114.0275.846	ORION OID 611-94 Carbone	**235**	103
7612981009021	114.0275.948	ORION OID 611-94 Titanium	**235**	103
7612981009175	114.0276.010	ORION OID 611-94 Café creme	**235**	103
7612985440196	114.0519.996	ORION OID 611-94 Blanco polar	**235**	103
7612981639532	114.0383.661	ORION OID 611-62 Carbone	**215**	103
7612981639549	114.0383.669	ORION OID 611-62 Titanium	**215**	103
7612981639594	114.0383.674	ORION OID 611-62 Café creme	**215**	103
7612985440165	114.0519.993	ORION OID 611-62 Blanco polar	**215**	103
FREGADEROS EN CERÁMICO				
7612985493352	124.0533.435	AMBION ABK-611 Onyx	**799**	107
7612985493321	124.0533.431	AMBION ABK-611 Blanco Polar	**799**	107
7612981905521	124.0491.215	MYTHOS MTK 610-50 Onyx	**515**	108
7612981904500	124.0491.099	MYTHOS MTK 610-50 Glacier	**515**	108
7612981908515	126.0491.953	KUBUS KBK 110-70 Onyx	**879**	109
7612981908485	126.0491.920	KUBUS KBK 110-70 Blanco Polar	**879**	109
7612981908638	126.0491.955	KUBUS KBK 110-70 Gris Perla	**879**	109
7612981602635	126.0373.835	KUBUS KBK 160 Onyx	**769**	110
7612981587949	126.0371.141	KUBUS KBK 160 Blanco Polar	**769**	110
7612981603120	126.0373.963	KUBUS KBK 110-50 Onyx	**699**	110
7612981587987	126.0371.145	KUBUS KBK 110-50 Blanco Polar	**699**	110
7612981908461	126.0491.918	KUBUS KBK 110-50 Gris Perla	**699**	110
7612981287306	126.0335.878	KUBUS KBK 110-40 Onyx	**619**	110
7612981286385	126.0335.711	KUBUS KBK 110-40 Blanco Polar	**619**	110
7612315075784	130.0085.740	BELFAST BAK 720 Blanco Polar	**599**	111
7612315075777	130.0085.739	BELFAST BAK 710 Blanco Polar	**379**	111
FREGADEROS SOLID SURFACE				
7612981017491	125.0328.044	FSS 110-15 Cándido	**269**	118
7612981018955	125.0328.043	FSS 110-25 Cándido	**299**	118
7612981018979	125.0327.937	FSS 110-33 Cándido	**320**	118
7612981253851	125.0327.966	FSS 110-40 Natural white	**355**	118
7612318289164	125.0327.965	FSS 110-40 Amaretto	**355**	118
7612318289201	125.0327.964	FSS 110-40 Latte	**355**	118
7612981018986	125.0327.963	FSS 110-40 Cándido	**345**	118
7612981254032	125.0328.054	FSS 110-45 Cándido	**365**	119
7612981253899	125.0327.970	FSS 110-50 Natural white	**379**	119
7612318289171	125.0327.969	FSS 110-50 Amaretto	**379**	119
7612318289218	125.0327.968	FSS 110-50 Latte	**379**	119
7612981018993	125.0327.967	FSS 110-50 Cándido	**375**	119
7612981019006	125.0328.041	FSS 110-60 Cándido	**389**	119
7612318293222	125.0327.936	FSS 110-70 Natural white	**465**	119
7612318289188	125.0327.935	FSS 110-70 Amaretto	**465**	119
7612318289225	125.0327.934	FSS 110-70 Latte	**465**	119
7612981019112	125.0327.933	FSS 110-70 Cándido	**445**	119
GRIFOS EN ACERO INOX				
7612985886864	115.0625.523	ATLAS NEO Acero Inox	**639**	129
7612985886895	115.0625.527	ATLAS NEO Inox Negro	**679**	129
7612985552646	115.0550.427	ATLAS NEO COLOR PULL OUT Negro	**299**	131
7612985552639	115.0550.424	ATLAS NEO COLOR Negro	**329**	131
7612985910873	115.0628.206	ATLAS NEO COLOR Oro	**339**	131
7612985910866	115.0628.204	ATLAS NEO COLOR Cobre	**339**	131
7612985910880	115.0628.207	ATLAS NEO COLOR Antracita	**339**	131
7612985543484	115.0547.855	CENTINOX PLUS	**449**	132
7612985543453	115.0547.852	MYTHOS Acero Inox	**409**	133
7612985552653	115.0550.441	MYTHOS Inox Negro	**439**	133
7612981832001	115.0472.960	PESCARA L SEMI-PRO Cromo	**409**	134

PVP con RAEE incluido sin IVA

EAN CODE	FUN	MODELO	PRECIO	PÁG.
7612985444934	115.0521.441	ATLAS NEO PULL OUT INOX SPRAY	**265**	135
7612985444903	115.0521.438	ATLAS NEO PULL OUT INOX	**245**	135
7612985444873	115.0521.435	ATLAS NEO	**229**	135
7612985727990	115.0590.045	EOS NEO PULL OUT INOX	**309**	137
7612985911269	115.0628.255	EOS NEO PULL OUT INOX Oro	**359**	137
7612985911252	115.0628.254	EOS NEO PULL OUT INOX Cobre	**359**	137
7612985911276	115.0628.256	EOS NEO PULL OUT INOX Antracita	**359**	137
7612985727983	115.0590.044	EOS NEO INOX	**209**	137
7612985750431	115.0596.388	TANGO	**299**	139
GRIFOS SEMI PROFESIONALES				
7612158488819	115.0474.627	CRYSTAL SEMI-PRO Cromo/Negro	**949**	143
7612981695231	115.0393.976	PESCARA 360 SEMI-PRO Cromo	**529**	144
7612985537025	115.0545.136	PESCARA 360 SEMI-PRO Negro Mate	**569**	144
7612985451505	115.0523.290	PESCARA XL PULL DOWN Cromo	**309**	145
7612981695224	115.0393.975	PESCARA L SEMI-PRO Cromo	**389**	145
7612980955114	115.0265.997	AMBIENT SEMI-PRO Cromo	**305**	146
7612981888909	115.0486.993	FOX SEMI-PRO Cromo	**219**	147
GRIFOS DE TENDENCIA				
7612985885683	115.0625.188	ICON PULL OUT SPRAY Cromado	**449**	151
7612985886406	115.0625.190	ICON PULL OUT SPRAY Negro	**499**	151
7612985457187	115.0524.930	ACTIVE PLUS COLOR Blanco mate	**309**	152
7612985456685	115.0524.888	ACTIVE PLUS COLOR Negro mate	**309**	152
7612985457125	115.0524.924	ACTIVE PLUS COLOR Smoked Shiny	**309**	152
7612985457149	115.0524.926	ACTIVE PLUS COLOR Bronce	**309**	152
7612985538916	115.0546.115	ACTIVE PLUS COLOR Cobre	**309**	152
7612985457194	115.0524.931	ACTIVE PLUS COLOR PULL OUT Blanco mate	**399**	153
7612985456692	115.0524.890	ACTIVE PLUS COLOR PULL OUT Negro mate	**399**	153
7612985457132	115.0524.925	ACTIVE PLUS COLOR PULL OUT Smoked Shiny	**399**	153
7612985457156	115.0524.927	ACTIVE PLUS COLOR PULL OUT Bronce	**399**	153
7612985538923	115.0546.118	ACTIVE PLUS COLOR PULL OUT Cobre	**399**	153
7612981602581	115.0373.821	ACTIVE PLUS FRAGANITE Onyx	**219**	155
7612981602444	115.0373.802	ACTIVE PLUS FRAGANITE Café Creme	**219**	155
7612981602567	115.0373.818	ACTIVE PLUS FRAGANITE Stone grey	**219**	155
7612981602550	115.0373.817	ACTIVE PLUS FRAGANITE Blanco polar	**219**	155
7612981602512	115.0373.811	ACTIVE PLUS FRAGANITE Oyster	**219**	155
7612981602574	115.0373.820	ACTIVE PLUS FRAGANITE Grafito	**219**	155
7612981602000	115.0373.901	ACTIVE PLUS FRAGANITE PULL OUT Onyx	**299**	155
7612981601997	115.0373.890	ACTIVE PLUS FRAGANITE PULL OUT Grafito	**299**	155
7612981602628	115.0373.833	ACTIVE PLUS FRAGANITE PULL OUT Café Creme	**299**	155
7612981601980	115.0373.889	ACTIVE PLUS FRAGANITE PULL OUT Stone grey	**299**	155
7612981601973	115.0373.888	ACTIVE PLUS FRAGANITE PULL OUT Blanco polar	**299**	155
7612981601942	115.0373.885	ACTIVE PLUS FRAGANITE PULL OUT Oyster	**299**	155
7612981602321	115.0373.790	ACTIVE PLUS SWIVEL Cromo	**185**	156
7612981602093	115.0373.770	ACTIVE PLUS PULL OUT Cromo	**265**	156
7612981603151	115.0373.966	ACTIVE PLUS PULL OUT SPRAY Cromo	**275**	156
7612985451420	115.0523.199	MARIS PLUS PULL OUT L Cromo	**335**	157
7612985575782	115.0554.085	MARIS PLUS PULL OUT L Negro Mate	**419**	157
7612981602963	115.0373.928	NEPTUNE EVO Cromo	**210**	158
7612981602970	115.0373.929	NEPTUNE EVO Cromo/Blanco	**215**	158
7612981602987	115.0373.930	NEPTUNE EVO Cromo/Negro	**215**	158
7612981603038	115.0373.943	NEPTUNE EVO PULL OUT Cromo	**240**	158
7612981603045	115.0373.944	NEPTUNE EVO PULL OUT Cromo/Blanco	**245**	158
7612981603052	115.0373.945	NEPTUNE EVO PULL OUT Cromo/Negro	**245**	158
7612981850838	115.0476.827	SIRIUS PULL OUT Negro	**185**	159
7612981850272	115.0476.760	SIRIUS PULL OUT Cromo	**195**	159
7612981850821	115.0476.826	SIRIUS PULL OUT Blanco	**195**	159
7612981850289	115.0476.821	SIRIUS PULL OUT Café Creme	**195**	159
7612985745338	115.0595.088	URBAN PULL OUT L Blanco Polar	**165**	160
7612985745314	115.0595.086	URBAN PULL OUT L Café Creme	**165**	160
7612985745369	115.0595.091	URBAN PULL OUT L Onyx	**165**	160
7612985745383	115.0595.093	URBAN PULL OUT L Oyster	**165**	160
7612985745345	115.0595.089	URBAN PULL OUT L Stone grey	**165**	160
7612985745079	115.0595.062	URBAN U Cromo	**135**	160
7612318269050	115.0154.298	TRAMS PULL OUT Cromo	**229**	161
7612318269043	115.0154.303	TRAMS-MIX Cromo	**159**	161
7612980022755	115.0046.072	SAMOA Cromo	**119**	162
7612981813208	115.0458.915	SAMOA Inox Óptico	**145**	162
7612985451284	115.0523.195	MARIS NEO PULL OUT J Cromo	**335**	163
7612985575768	115.0554.083	MARIS NEO PULL OUT J Negro Mate	**419**	163
7612985575843	115.0554.092	ACTIVE NEO PULL OUT Smoked Shiny	**339**	165
7612985577533	115.0554.705	ACTIVE NEO PULL OUT Blanco mate	**339**	165
7612985575805	115.0554.088	ACTIVE NEO PULL OUT Negro mate	**339**	165
7612985577359	115.0554.566	ACTIVE NEO PULL OUT Bronce	**339**	165
7612985577557	115.0554.707	ACTIVE NEO PULL OUT Cobre	**339**	165
7612985575836	115.0554.091	ACTIVE NEO Smoked Shiny	**259**	165
7612985577380	115.0554.569	ACTIVE NEO Blanco mate	**259**	165
7612985575799	115.0554.087	ACTIVE NEO Negro mate	**259**	165
7612985577328	115.0554.551	ACTIVE NEO Bronce	**259**	165
7612985577540	115.0554.706	ACTIVE NEO Cobre	**259**	165
7612981603069	115.0373.947	AMBIENT PULL OUT Cromo	**255**	166
7612981602949	115.0373.926	AMBIENT Cromo	**165**	166
7612985901680	115.0626.051	LINA PULL OUT Cromo	**169**	167
7612985901697	115.0626.053	LINA PULL OUT Negro mate	**189**	167
7612985901581	115.0626.018	LINA Cromo	**119**	167
7612981888855	115.0486.978	ACTIVE WINDOW PULL OUT Cromo	**469**	168
7612981888862	115.0486.979	ACTIVE WINDOW PULL OUT Inox. óptico	**515**	168
7612981888879	115.0486.980	ACTIVE WINDOW Cromo	**399**	168
7612318192570	115.0154.083	RETRO ABATIBLE Cromo	**335**	169
7612319477485	115.0028.206	RETRO ABATIBLE Bronce	**369**	169
7612985444910	115.0521.439	ATLAS NEO WINDOW Cromo	**359**	170
7612980937677	115.0263.158	NEPTUNE STYLE WINDOW Cromo	**275**	171
TECNOLOGÍA DE AGUA FILTRADA				
7612981874339	120.0551.219	VITAL SEMIPRO AGUA FILTRADA Cromo	**849**	177
7612985556989	120.0551.242	VITAL SEMIPRO AGUA FILTRADA Negro mate	**919**	177
7612985556941	120.0551.218	VITAL J AGUA FILTRADA Cromo	**565**	177
7612985556972	120.0551.241	VITAL J AGUA FILTRADA Negro mate	**669**	177
7612985556934	120.0551.216	VITAL AGUA FILTRADA Cromo	**399**	177
7612981867515	119.0480.690	MONDIAL 4 EN 1	**1.999**	178
7612981049300	133.0284.025	CLEAR WATER	**249**	179
7612981049416	133.0284.026	CLEAR WATER Recambio de filtro	**155**	179
7612980534739	120.0179.978	ATLAS CLEAR INOX Cromo	**389**	180
7612980534746	120.0179.979	EOS CLEAR INOX Cromo	**369**	181
7612981585730	115.0370.689	NEPTUNE CLEAR Cromo	**339**	181
7612981585754	115.0370.694	NEPTUNE CLEAR Onyx	**359**	181
7612981860752	115.0479.079	AMBIENT CLEAR Cromo	**339**	181
7612985632676	115.0564.812	NEPTUNE EVO PULL OUT	**249**	183
7612985635509	115.0564.817	MATRIX PULL OUT	**209**	183
7612985632652	115.0564.730	MATRIX	**149**	183
7612985635356	115.0564.710	ONDA	**119**	183
DISPENSADORES DE JABÓN				
7612985886932	112.0625.483	ATLAS INOX Acero inox.	**109**	185
7612985886970	112.0625.487	ATLAS INOX Oro	**129**	185
7612985886963	112.0625.486	ATLAS INOX Cobre	**129**	185
7612985886949	112.0625.484	ATLAS INOX Negro	**129**	185
7612985886956	112.0625.485	ATLAS INOX Antracita	**129**	185
7612985542982	119.0547.902	ACTIVE Cromo	**85**	186
7612985543804	119.0547.905	ACTIVE Blanco mate	**95**	186
7612985543811	119.0547.906	ACTIVE Negro mate	**95**	186
7612985543842	119.0547.909	ACTIVE Smoked Shiny	**95**	186
7612985543859	119.0547.910	ACTIVE Bronce	**95**	186

PVP con RAEE incluido sin IVA

TARIFA DE PRECIOS 2021

EAN CODE	FUN	MODELO	PRECIO	PÁG.
7612985543866	119.0547.911	ACTIVE Cobre	**95**	186
7612981950798	112.0622.815	SIRIUS Cromo/Negro	**69**	187
7612981949815	112.0622.813	SIRIUS Cromo	**65**	187
7612981950781	112.0622.818	SIRIUS Cromo/Blanco Polar	**69**	187
7612981950750	112.0622.821	SIRIUS Cromo/Café Creme	**69**	187
7612980544769	119.0181.657	NOVINOX Acero inox	**79**	187
7612980383092	119.0044.833	NOVITA Cromo	**55**	187
HORNOS Y MICROONDAS				
7612985834803	116.0613.707	HORNO MYTHOS VAPOR FMY 99 HS BK	**1.499**	209
7612985834797	116.0613.706	HORNO MYTHOS VAPOR FMY 99 HS XS	**1.499**	209
7612985834827	116.0613.709	HORNO MYTHOS PYRO TFT FMY 99 P BK	**999**	211
7612985834810	116.0613.708	HORNO MYTHOS PYRO TFT FMY 99 P XS	**999**	211
7612985785204	116.0606.102	HORNO MYTHOS PYRO LCD FMY 98 P BK	**899**	213
7612985785099	116.0606.101	HORNO MYTHOS PYRO LCD FMY 98 P XS	**899**	213
7612985785235	131.0606.105	MICROONDAS COMBI MYTHOS FMY 45 MW XS	**899**	215
7612985813570	131.0611.212	CALIENTA PLATOS MYTHOS FMY 14 DRW XS	**649**	216
7612985906999	131.0627.473	CAFETERA DE INTEGRACIÓN MYTHOS FMY 45 CM XS	**1.799**	217
7612985785082	116.0606.100	HORNO MARIS PYRO LED FMA 97 P XS	**759**	219
7612985785228	131.0606.104	MICROONDAS COMBI MARIS FMA 45 MW XS	**759**	219
7612985785068	116.0606.098	HORNO MARIS HYDRO FMA 86 H BK	**649**	221
7612985785044	116.0606.097	HORNO MARIS HYDRO FMA 86 H XS	**649**	221
7612985785037	116.0606.096	HORNO SMART PYRO FSM 97 P XS	**649**	223
7612985785211	131.0606.103	MICROONDAS SMART	**699**	223
7612985784382	116.0606.091	HORNO SMART HYDRO FSM 86 H BK	**549**	225
7612985784375	116.0605.990	HORNO SMART HYDRO FSM 86 H XS	**549**	225
7612981685522	131.0391.304	MICROONDAS CRYSTAL FMW 250 CR2 G BK	**429**	226
7612985906982	131.0627.471	MICROONDAS SMART FSM 25 MW XS	**399**	226
7612985670616	131.0574.627	MICROONDAS SMART 200 FMW 20 SMP G XS	**339**	226
7612985784351	116.0605.988	HORNO SMART HYDRO RED FSM 86 HE XS	**499**	227
7612985784344	116.0605.987	HORNO SMART HYDRO FSM 82 H XS	**469**	227
7612985804394	116.0609.446	HORNO SMART LINEAR FSL 86 H XS	**449**	227
7612985804400	116.0609.447	HORNO SMART LINEAR FSL 86 H BK	**449**	229
7612985804417	116.0609.448	HORNO SMART LINEAR FSL 86 H WH	**449**	229
7612985930857	131.0632.993	MICROONDAS TECH 2 FSL 20 MW BK	**289**	229
7612985930840	131.0632.992	MICROONDAS TECH 2 FSL 20 MW XS	**279**	229
7612985804387	116.0609.445	HORNO SMART LINEAR FSL 82 H XS	**349**	230
7612985804370	116.0609.444	HORNO SMART LINEAR FSL 52 H XS	**329**	230
7612985670661	116.0574.896	HORNO COMPACTO GLASS LINEAR FMO 45 GN 86 XS	**495**	231
7612985670678	116.0574.897	HORNO COMPACTO GLASS LINEAR FMO 45 GN 86 BK	**495**	232
7612985670685	116.0574.898	HORNO COMPACTO GLASS LINEAR FMO 45 GN 86 WH	**495**	232
7612985496483	131.0533.922	MICROONDAS TECH 20 FMW 20 GN G BK	**289**	233
7612985496490	131.0533.924	MICROONDAS TECH 20 FMW 20 GN G WH	**289**	233
7612985496476	131.0533.921	MICROONDAS TECH 20 FMW 20 GN G XS	**279**	233
7612985818797	116.0613.109	HORNO EKKO FMXO 86 S XS	**1.299**	234
PLACAS				
7612985753333	340.0597.249	INDUCCIÓN MYTHOS 2GETHER FMY 839 HI 2.0	**2.500**	258
7612985747400	340.0595.364	INDUCCIÓN MARIS 2GETHER FMA 839 HI	**1.750**	259
7612985820455	108.0613.588	INDUCCIÓN MYTHOS FMY 808 I FP BK	**1.499**	261
7612985820448	108.0613.587	INDUCCIÓN MYTHOS FMY 658 I FP BK	**1.099**	261
7612985785303	108.0606.112	INDUCCIÓN MARIS FMA 804 I F BK	**799**	263
7612985785297	108.0606.111	INDUCCIÓN MARIS FMA 654 I F BK	**649**	263
7612985785280	108.0606.110	INDUCCIÓN SMART FSM 804 I B BK	**599**	264
7612985785266	108.0606.108	INDUCCIÓN SMART FSM 654 I B BK	**449**	265
7612985785273	108.0606.109	INDUCCIÓN SMART FSM 653 I D BK	**499**	265
7612985785242	108.0606.106	INDUCCIÓN SMART FSM 302 I BK	**399**	265

EAN CODE	FUN	MODELO	PRECIO	PÁG.
7612985477567	108.0530.024	VITROCERÁMICA FHR 604 C T BK	**309**	266
7612985477550	108.0530.022	VITROCERÁMICA FHR 603 C TD BK	**325**	267
7612985477529	108.0530.009	VITROCERÁMICA FHR 302 C TD BK	**209**	267
7612981604455	106.0374.288	PLACA DE GAS MYTHOS FHCR 905 4G	**995**	269
7612981604363	106.0374.278	PLACA DE GAS MYTHOS FHCR 302 2G HE BK C	**439**	269
7612981604356	106.0374.275	PLACA DE GAS MYTHOS FHCR 301 1TC HE BK C	**410**	269
7612981900359	106.0490.102	PLACA DE GAS GLASS LINEAR FHNS 705 4G TC BK C	**409**	271
7612981900366	106.0490.103	PLACA DE GAS GLASS LINEAR FHNS 705 4G TC WH C	**419**	271
7612981899714	106.0489.940	PLACA DE GAS GLASS LINEAR FHNS 604 4G BK C	**305**	271
7612981899820	106.0489.961	PLACA DE GAS GLASS LINEAR FHNS 604 4G WH C	**315**	271
7612980540907	106.0180.937	PLACA DE GAS SMART FHM 905 4G LTC XS	**635**	272
7612985576819	106.0554.394	PLACA DE GAS SMART FHSM 755 4G DC XS C	**410**	272
7612985576789	106.0554.391	PLACA DE GAS SMART FHSM 604 3G DC XS C	**335**	272
7612981898502	106.0489.672	PLACA DE GAS LINEAR FHNL 705 4G TC XS E	**315**	273
7612981898472	106.0489.620	PLACA DE GAS LINEAR FHNL 604 4G TC XS E	**209**	273
CAMPANAS				
7612985753333	340.0597.249	MYTHOS 2GETHER FMY 839 HI 2.0	**2.500**	293
7612985747400	340.0595.364	MARIS 2GETHER FMA 839 HI	**1.750**	295
7612981558802	110.0365.588	DOWNDRAFT FDW 908 IB XS	**1.799**	297
7612985753623	350.0597.372	DROP SLIM 900 XS	**1.629**	301
7612985753630	350.0597.373	DROP SLIM 900 WH	**1.649**	301
7612985790673	350.0607.345	DROP SLIM 900 BK	**1.649**	301
7612985753647	350.0597.374	DROP SLIM 1200 XS	**1.699**	301
7612985753654	350.0597.375	DROP SLIM 1200 WH	**1.799**	301
7612985626187	350.0562.356	DROP FDR 900 XS	**1.299**	303
7612985626194	350.0562.357	DROP FDR 900 WH	**1.359**	303
7612985626200	350.0562.358	DROP FDR 1200 XS	**1.389**	303
7612985626217	350.0562.360	DROP FDR 1200 WH	**1.409**	303
7612981902919	350.0490.864	MARIS ISLA FCFL 906 XS	**1.369**	305
7612985507936	350.0536.873	MARIS ISLA FCFL 906 WH	**1.419**	305
7612985683777	350.0577.974	MARIS ISLA FCFL 906 BK	**1.419**	305
7612985507929	350.0536.872	MARIS ISLA FCFL 1206 XS	**1.449**	305
7612985507943	350.0536.874	MARIS ISLA FCFL 1206 WH	**1.499**	305
7612985683760	350.0577.973	MARIS ISLA FCFL 1206 BK	**1.499**	305
7612985729147	350.0590.184	MARIS FCBI 926 XS	**899**	307
7612985729130	350.0590.183	MARIS FCBI 926 WH	**949**	307
7612985475167	345.0529.584	CLOUD 1106 BK	**3.999**	311
7612980920754	110.0260.619	MERCURY FME 407 BK	**899**	313
7612985721950	335.0588.221	TUBE PLUS FTU PLUS 3707 I XS	**889**	315
7612985721967	335.0588.222	TUBE PLUS FTU PLUS 3707 I WH	**929**	315
7612985721943	335.0588.180	TUBE PLUS FTU PLUS 3707 I BK	**929**	315
7612985566803	325.0552.774	TALE ISLA 905 I XS	**769**	317
7612985684750	330.0578.452	NATURE 800 NATURAL OAK FKE	**1.439**	321
7612985684798	330.0578.456	MINERALE 800 DARK MARBLE FKE	**1.229**	321
7612985505390	321.0536.200	TRENDLINE PLUS BK	**859**	323
7612985505901	321.0536.201	TRENDLINE PLUS OY	**859**	323
7612985469876	335.0528.005	SMART DECO FSMD 508 WH Blanco	**669**	325
7612985469883	335.0528.006	SMART DECO FSMD 508 BK Negro	**669**	325
7612985478250	335.0530.199	SMART DECO FSMD 508 GY Gris	**669**	325
7612985478267	335.0530.200	SMART DECO FSMD 508 GN Verde	**669**	325
7612985478274	335.0530.201	SMART DECO FSMD 508 RS Rosa	**669**	325
7612985478281	335.0530.202	SMART DECO FSMD 508 YL Amarillo	**669**	325
7612985478298	335.0530.203	SMART DECO FSMD 508 BL Azul	**669**	325
7612985551908	330.0549.975	MARIS PLUS 2.0 FMA 2.0 PLUS 907 BK	**869**	326
7612985551809	330.0550.057	MARIS 2.0 FMA 2.0 607 BK	**729**	327
7612985551816	330.0550.058	MARIS 2.0 FMA 2.0 807 BK	**749**	327

PVP con RAEE incluido sin IVA

EAN CODE	FUN	MODELO	PRECIO	PÁG.
7612985551823	330.0550.059	MARIS 2.0 FMA 2.0 907 BK	**769**	327
7612985551960	330.0550.071	MARIS 2.0 FMA 2.0 907 GR/BK	**789**	327
7612985733380	330.0591.778	NEO FNO 605 BK	**669**	328
7612985733373	330.0591.775	NEO FNO 805 BK	**689**	328
7612985733366	330.0591.773	NEO FNO 905 BK	**709**	328
7612985733359	330.0591.771	LAGO FLG 605 BK/DG	**569**	329
7612985733335	330.0591.716	LAGO FLG 905 BK/DG	**609**	329
7612985470056	330.0528.064	EVO PLUS FPJ 625 V BK/SS	**449**	331
7612985470063	330.0528.065	EVO PLUS FPJ 625 V WH/SS	**449**	331
7612985470087	330.0528.069	EVO PLUS FPJ 705 V BK/SS	**459**	331
7612985470032	330.0528.061	EVO PLUS FPJ 705 V WH/SS	**459**	331
7612985705455	330.0584.864	EVO PLUS FPJ 825 V BK/SS	**469**	331
7612985705462	330.0584.865	EVO PLUS FPJ 825 V WH/SS	**469**	331
7612985470070	330.0528.067	EVO PLUS FPJ 925 V BK/SS	**479**	331
7612985470025	330.0528.020	EVO PLUS FPJ 925 V WH/SS	**479**	331
7612981531287	110.0361.046	CRYSTAL TOUCH FCR 925 TC BK XS	**599**	333
7612985753425	325.0597.293	TALE 615 XS	**415**	334
7612985753456	325.0597.296	TALE 815 XS	**439**	334
7612985753432	325.0597.294	TALE 915 XS	**449**	334
7612985753449	325.0597.295	TALE 1215 XS	**519**	334
7612985765053	325.0599.575	FORMAT FDF EV8 60 XS	**325**	335
7612985765060	325.0599.576	FORMAT FDF EV8 70 XS	**355**	335
7612985765015	325.0599.549	FORMAT FDF EV8 90 XS	**389**	335
7612985765039	325.0599.573	FORMAT FDF EV8 90 WH	**399**	335
7612985765046	325.0599.574	FORMAT FDF EV8 90 BK	**399**	335
7612985469975	320.0528.015	D'ECO FDL 6165 XS	**175**	336
7612985469982	320.0528.016	D'ECO FDL 9165 XS	**209**	336
7612985144148	305.0504.066	ATMOS FSO 904 BI AC	**1.049**	341
7612985450713	305.0522.798	SMART STYLE PRO FST PRO 608 X	**519**	342
7612985450706	305.0522.797	SMART STYLE PRO FST PRO 908 X	**539**	342
7612985450720	305.0522.799	SMART STYLE PRO FST PRO 1208 X	**589**	342
7612985663175	305.0572.835	SMART STYLE PLUS FST PLUS 608 X	**479**	343
7612985663168	305.0572.834	SMART STYLE PLUS FST PLUS 908 X	**509**	343
7612985663182	305.0572.836	SMART STYLE PLUS FST PLUS 1208 X	**549**	343
7612981832599	110.0473.545	SMART STYLE FSTP 605 NG X	**439**	344
7612981832605	110.0473.546	SMART STYLE FSTP 905 NG X	**479**	344
7612981833213	110.0473.547	SMART STYLE FSTP 1205 NG X	**499**	344
7612985740241	305.0593.672	BOX PLUS FLUSH FBI FLUSH 540 XS	**399**	345
7612985575010	305.0553.930	BOX PLUS FLUSH FBI FLUSH 702 XS	**429**	345
7612985470308	305.0528.071	BOX PLUS FBI 537 XS/WH LED	**429**	346
7612985470094	305.0528.070	BOX PLUS FBI 537 XS/BK LED	**429**	346
7612985471398	305.0528.841	BOX PLUS FBI 737 XS/WH LED	**449**	346
7612985473002	305.0528.842	BOX PLUS FBI 737 XS/BK LED	**449**	346
7612985764735	305.0599.507	GRUPO FILTRANTE FBI 525 XS	**185**	347
7612985764742	305.0599.508	GRUPO FILTRANTE FBI 705 XS	**205**	347
7612981899790	315.0489.958	SMART FSM 601 BK/GL	**230**	348
7612981899783	315.0489.957	SMART FSM 601 WH/GL	**230**	348
7612985487719	315.0532.377	FTC 912 XS LED1	**269**	349
7612981773458	110.0439.278	FTC 601 GR/XS	**169**	349
7612985572613	315.0547.796	FTC 632 L GR/XS	**119**	349
7612985572620	315.0547.797	FTC 632 L WH	**109**	349
7612985572637	315.0547.798	FTC 632 L BK	**109**	349
FRIGORÍFICOS				
7612985943963	118.0635.722	SIDE BY SIDE FSDR 400 XS E	**1.019**	361
7612985943970	118.0635.724	SIDE BY SIDE FSDF 300 NF XS E	**1.099**	361
7612985943956	118.0635.721	COMBI FCB 340 NF XS	**999**	362
7612985917025	118.0629.526	FCB 400 V NE E	**1.899**	363
7612985907217	118.0627.477	FCB 360 NF NE F	**1.329**	363
7612985787819	118.0606.723	FCB 360 V NE E	**1.249**	364
7612985907200	118.0627.476	FCB 320 NF NE F	**1.249**	364
7612985787802	118.0606.722	FCB 320 V NE E	**1.099**	365
7612985786898	118.0606.721	FCB 320 NE F	**849**	365
7612985907224	118.0627.481	FSDR 330 V NE F	**999**	366
7612985907231	118.0627.482	FSDF 330 NF NE F	**1.159**	366
LAVAVAJILLAS				
7612985814164	117.0611.675	FDW 614 D10P DOS LP C	**1.099**	380
7612985814157	117.0611.674	FDW 614 D10P DOS C	**975**	380
7612985814140	117.0611.673	FDW 614 D7P DOS D	**879**	381
7612985814133	117.0611.672	FDW 613 E5P F	**575**	381
7612985842488	117.0616.305	FDW 4510 E8P E	**589**	381
GESTIÓN DE RESIDUOS				
7612985458009	121.0557.763	SORTER FX 60 26-11-11	**299**	386
7612985607759	121.0557.764	SORTER FX 60 26-26	**289**	386
7612985607766	121.0557.765	SORTER FX 60 35-16	**279**	386
7612980052837	134.0066.057	TROLLEY VARIO 60	**90**	386
7612980657490	121.0200.676	SORTER GARBO 60-4	**209**	387
7612980657506	121.0200.680	SORTER GARBO 60-3	**199**	387
7612981049423	121.0284.027	SORTER GARBO 60-2	**195**	387
7612980038183	134.0055.292	CUBE 50-2 AUTOMÁTICO	**145**	388
7612980660421	121.0200.692	SORTER GARBO 45-2	**195**	388
7612980052134	134.0065.963	TROLLEY VARIO 45	**109**	388
7612980015627	134.0039.332	CUBE 40-2C AUTOMÁTICO	**135**	389
7612980015610	134.0039.331	CUBE 40-3C AUTOMÁTICO	**139**	389
7612981160135	121.0307.563	SORTER PIVOT 400	**109**	389
7612980515219	121.0176.518	SORTER MINI	**50**	390
7612142230011	134.0035.042	WASTE-BIN INSET E12	**179**	390
7612142230028	134.0035.043	WASTE-BIN FLUSH-M F12	**185**	390

Saber más con los códigos QR

¿Qué son los códigos QR?

Los códigos QR permiten acceder a páginas web, vídeos, fotografías... para que puedas ampliar la información que encontrarás en el catálogo.

¿Cómo funcionan?

1. Debes descargar un lector de códigos QR en tu móvil o tableta. Accede al buscador de aplicaciones de tu sistema Android o iOS. Escribe en el buscador "Código QR", elige una aplicación y descárgala.



2. Abre la aplicación y enfoca la cámara del móvil sobre el código.



3. Espera a que la aplicación lea y capture el código QR.



4. Activa el link y accede al contenido.



PVP con RAEE incluido sin IVA

SERVICIOS FRANKE

¿Necesita un recambio o un consejo técnico?

Encuéntrenos en www.franke.es y descubra los detalles de nuestros productos a través de dibujos técnicos, manuales de instrucciones o consulte las dudas de otros usuarios en el apartado de FAQs!

Un servicio compuesto por expertos dispuestos a ayudarle con la garantía de la marca que ofrece equipamientos integrales para la cocina.

Encuentre el soporte necesario ante cualquier problema o duda ya sea en internet o por vía telefónica.

Servicio de Atención al Cliente:

> Centralita: 935 653 535
> Atención Comercial: 935 653 500
> Postventa: 934 456 768
> Administración: 935 653 529
> Marketing: 935 653 522

1. CONDICIONES GENERALES DE VENTA

1.1 Aplicación de las condiciones generales de venta

Estas condiciones Generales de Venta son establecidas por Franke España S.A.U, propiedad de la marca (en lo sucesivo "FRANKE") sobre la base de las leyes y con vigencia hasta la salida de nueva tarifa FRANKE.

Se precisa que las presentes condiciones generales de venta se editan en cada catálogo y a menos que otro soporte de venta indique lo contrario, el Cliente reconoce tener la comunicación de las condiciones generales de venta por entrega del presente catálogo.

En caso de contradicción entre estas condiciones generales de venta y las condiciones generales de compra del cliente, o de otro documento que no incluya la firma de FRANKE, las presentes condiciones prevalecerán. Ninguna excepción a las disposiciones de las condiciones generales de venta será vinculante para FRANKE, excepto si está por escrito y cuenta con firma autorizada.

FRANKE podrá modificar los términos y condiciones generales de venta en cualquier momento informando al cliente en un plazo razonable.

FRANKE entenderá implícitamente que el cliente acepta las nuevas condiciones vigentes para los pedidos recibidos tras la entrada en vigor de las nuevas condiciones generales de venta.

Las descripciones y fotografías contenidas en nuestro catálogo deberán entenderse únicamente a nivel informativo y no podrán ser motivo de reclamación. Nuestra política es la de mejorar continuamente los productos, por ello nos reservamos el derecho de modificar las especificaciones sin previo aviso.

1.2 Pedidos

Solo se aceptarán pedidos recibidos por escrito al correo comercial.fss@franke.com.

Todo pedido recibido por FRANKE por tal medio será considerado en firme y definitivo por parte del cliente implicando la entera aceptación y sin reservas de las presentes condiciones generales.

FRANKE se reserva el derecho de rechazar total o parcialmente un pedido de cliente en función de sus políticas de riesgo financiero, histórico de pagos o litigios relativos a anteriores transacciones.

En caso de no disponibilidad de producto en la fecha solicitada de entrega FRANKE podrá proponer y entregar un producto equivalente o superior, siempre con el acuerdo previo del cliente.

La modificación o anulación de pedidos será posible siempre y cuando la misma se realice con una anticipación mínima de 5 días laborables a la fecha de entrega inicial solicitada por el cliente (10 para Canarias, Ceuta y Melilla).

En caso de modificación o anulación del pedido fuera del plazo de preaviso citado anteriormente se facturarán 30€ + impuestos por pedido en concepto de gastos de gestión.

PRIMERA OPERACIÓN: Hasta la concesión de la oportuna clasificación y riesgo, todas las operaciones serán abonadas mediante pago anticipado.

1.3 Precios de venta

Válidos a la salida de nuestros almacenes y en función de la tarifa vigente el día de la expedición.

Precio sin impuestos (IVA/IGIC).

1.4 Expediciones

Las mercancías viajan siempre por cuenta y riesgo del comprador, aún en los casos de convenios especiales.

GASTOS DE ENVÍO

Los gastos de envío serán asumidos por FRANKE para todo pedido que supere los 300€/netos

Las entregas se realizarán siempre en locales comerciales o almacenes indicados por el cliente. Cualquier requerimiento especial deberá ser considerado y facturado de manera particular.

RECEPCIÓN DE MERCANCIAS

Será responsabilidad del cliente anotar las reservas en el documento de transporte en caso de incidencia, daños o faltantes.

Estas reservas deben ser efectuadas en el documento de transporte en el momento de la entrega y deben mencionar explícitamente las referencias de producto implicadas y su naturaleza (embalaje deteriorado, impactos,...). El cliente deberá suministrar toda la información detallada sobre los desperfectos o faltas. De no seguir el procedimiento anteriormente observado, FRANKE no admitirá ninguna reclamación al respecto.

En caso de daños ocultos identificados tras la marcha del transportista, FRANKE solo admitirá reclamaciones al respecto durante los siguientes 5 días hábiles desde la entrega.

Como recepcionar las entregas de FRANKE

RECEPCIÓN DE LA MERCANCIA

No se aceptarán reclamaciones transcurridas 48h desde la fecha de entrega del producto. Cualquier desperfecto observado en la entrega (embalaje dañado, caja mojada...) deberá reseñarse de manera expresa y específica en el documento de transporte para poder dar curso a la reclamación.

1. Controlar que el número de pallets/bultos coincide con la cantidad indicada en el documento del transporte
2. Verificar visualmente el estado general de la entrega
3. En función del estado de la entrega, proceder como sigue:

Entrega conforme	▶	Nada que reseñar	▶	Firme el documento de transporte
Pallet sin retráctil	▶	Verificar que no hay ningún faltante	▶	En caso que falten productos notificar "Producto X, pallet sin retráctil"
Entrega conforme, aunque con caja(s) dañada(s)	▶	Notificar reserva en documento de transporte	▶	Indique el producto con detalle de los daños

APERTURA DE CAJAS

Si observa producto dañado presente su reclamación dentro de un plazo máximo de 5 días hábiles después de la entrega, incluyendo los siguientes elementos:



1) Foto etiqueta de caja



2) Foto del embalaje



3) Foto del producto

Electrodomésticos



Fregaderos y grifos



4) Foto de la etiqueta de características del producto

Transmita su reclamación al departamento de atención al cliente

1.5 Devoluciones

No se aceptarán devoluciones transcurridos QUINCE DÍAS de la fecha de recepción de la mercancía. Dará constancia a estos fines la fecha del documento.

Cualquier excepción deberá ser autorizada por nuestro departamento comercial.

No se aceptará ninguna devolución de material sin antes existir la conformidad expresa del personal de nuestro Departamento Comercial.

Cualquier devolución injustificada de material, en caso de abonarse, sufrirá una depreciación automática mínima del 30 % sobre el importe facturado, pudiendo ésta ser mayor después de peritación.

No se admitirá en ningún caso la devolución de materiales transcurridos 6 meses desde su fecha de entrega.

No se aceptarán productos usados o probados, ni tampoco aquellos que no lleven su embalaje original.

1.6 Garantía Comercial

La garantía comercial proporcionada por FRANKE ESPAÑA S.A.U (en adelante "FRANKE") para los productos de la marca FRANKE se limita a los profesionales de distribución ("Cliente"). Es aplicable a todo el Estado Español.

La garantía no incluirá en ningún caso la instalación ni la puesta en marcha de los aparatos.

Conforme a lo establecido en REAL DECRETO LEGISLATIVO 1/2007 de 16 noviembre de Garantías en la venta de bienes de consumo, todos los productos contenidos en este catálogo han sido diseñados para uso doméstico, cualquier otro tipo de uso anula la garantía.

Esta garantía varía según la tipología de los productos y según el material de su composición.

PRODUCTOS	GARANTIA COMERCIAL
Fregaderos acero inoxidable	Garantía de por vida*
Fregaderos fragranite	5 años*
Fregaderos tectonite	5 años*
Fregaderos cerámicos	15 años*

Los productos deben ser utilizados conforme al uso habitual para el que han sido concebidos. Quedando excluidos* de la garantía comercial:

- Daños ocurridos durante el transporte
- Daños por falta de mantenimiento o uso indebido del producto (manchas resultantes del uso no recomendado de un material o mantenimiento deficiente)
- Daños por incumplimiento de instrucciones proporcionadas por FRANKE (instrucciones de montaje, instalación en un entorno inadecuado)
- Averías resultantes de del uso de piezas de repuestos que no cumplan las proporcionadas originalmente por FRANKE.

1.7 Reparaciones

Deberán ser realizadas por los Servicios de Asistencia Técnica autorizados, integrantes de la red estatal.

Al solicitar una intervención del servicio post-venta de FRANKE es imprescindible comunicar:

- Los síntomas de la avería
- Referencia comercial del producto (FUN), así como su número de serie
- Copia de la factura de compra

Todos los productos ofrecidos en este catálogo son para uso exclusivamente DOMÉSTICO.

En caso de instalarse cualquier producto de forma distinta a aquella para la cual ha sido diseñado, el instalador deberá garantizar su posible sustitución. FRANKE no se responsabiliza de este tipo de instalaciones de sus productos, ni de las consecuencias derivadas de los daños.

1.8 Fuerza Mayor

Se considera como caso de fuerza mayor cualquier evento, de cualquier naturaleza que razonablemente escape del control de FRANKE, como por ejemplo y no excluyente: huelga de transporte, huelga de fábricas o comercios, interrupción de medios de transporte independientemente de la causa, disposiciones legales o reglamentarias que afectan la producción o distribución de productos, embargo político o económico, guerra, terremotos, inundación o desastre natural que provoque el cese total o parcial de las plantas de MEPAMSA, de sus proveedores o subcontratistas.

1.9 Propiedad Intelectual

Los productos FRANKE son una marca registrada, esta marca y su logo, así como imágenes y esquemas técnicos están protegidos por el derecho de propiedad intelectual. Siendo propiedad exclusiva del GRUPO FRANKE y/o de las sociedades del grupo. Su reproducción o representación total o parcial sin autorización escrita previamente del GRUPO FRANKE y/o de las sociedades de su grupo, puede ser considerada delito y estar sujeta a responsabilidad civil y/o penal de su autor.

1.10 Jurisdicción

Serán únicamente competentes, en caso de litigio, los Tribunales de Barcelona.

2. CONDICIONES DE PAGO

El aplazamiento de pago de nuestras facturas será de acuerdo con la clasificación, riesgo y volumen de operación. Transcurridos los vencimientos acordados, quedamos automáticamente autorizados a contabilizar los intereses de demora a razón de un dos por ciento por mes o fracción.

IMPUESTOS: Serán cargados en la factura conforme a la legislación vigente.

RESERVA DE DOMINIO: La mercancía se considerará propiedad de FRANKE ESPAÑA, S.A.U. hasta el total pago de la misma por el cliente, teniendo FRANKE ESPAÑA, S.A.U. hasta ese momento reserva de dominio.

Documento no contractual. Nos reservamos el derecho de modificar, sin preaviso, la presentación o las características técnicas y los precios de venta indicativos.

994.0642.242



Franke España, SAU
Avda. Vía Augusta 85-87
08174 Sant Cugat del Vallés
Barcelona - España

Servicio de Atención al Cliente:

Centralita: 935 653 535
Atención Comercial: 935 653 500
Postventa: 934 456 768
Administración: 935 653 529
Marketing: 935 653 522

Fax: 935 700 294
www.franke.es

@franke_spain
FrankeKitchen.Spain
Franke España
franke_spain
Franke España

FRANKE